«ՀՏ-ՊՐՈԵԿՏ» ՍՊԸ
«ГТ-ПРОЕКТ» ООО
«HT-PROJECT» LLC

էլ.հասցե - / ht-project@bk.ru /

ՀՀ ԱՐԱՐԱՏԻ ՄԱՐԶ, ԱՅՆԹԱՊ ՀԱՄԱՅՆՔ

**1-ԻՆ, 2-ՐԴ, 3-ՐԴ, 4-ՐԴ, 5-ՐԴ, 6-ՐԴ, 6-ՐԴ ԻՑ 5-ՐԴ ՓՈՂՈՑՆԵՐԻ ՀԱՏՎԱԾ,
8-ՐԴ, 9-ՐԴ, 12-ՐԴ, 17-ՐԴ ԵՎ 18-ՐԴ
ՓՈՂՈՑՆԵՐԻ ԱՍՖԱԼՏԱՊԱՏՈՒՄ,
8-ՐԴ ԻՑ 10-ՐԴ ՓՈՂՈՑՆԵՐԻ ՀԱՏՎԱԾ ԵՎ 13-ՐԴ ՓՈՂՈՑԻ
ՄԱՍՆԱԿԻ ԱՍՖԱԼՏԱՊԱՏՈՒՄ,
12-ՐԴ, 12/1-ՐԴ, 14-ՐԴ, 15-ՐԴ, 16-ՐԴ, 18-ՐԴ, 19-ՐԴ, 20-ՐԴ ԵՎ ԺԱՆՅԱԿԱԳՈՐԾՆԵՐԻ
ՓՈՂՈՑՆԵՐԻ ՀԱՐԹԵՑՈՒՄ**

ԱՇԽԱՏԱՆՔԱՅԻՆ ՆԱԽԱԳԻԾ

ԵՐԵՎԱՆ-2021

«ՀՏ-ՊՐՈԵԿՏ» ՍՊԸ
«ГТ-ПРОЕКТ» ООО
«HT-PROJECT» LLC

Էլ.հասցե - / ht-project@bk.ru /

ՀՀ ԱՐԱՐԱՏԻ ՄԱՐԶ, ԱՅՆԹԱՊ ՀԱՄԱՅՆՔ

**1-ԻՆ, 2-ՐԴ, 3-ՐԴ, 4-ՐԴ, 5-ՐԴ, 6-ՐԴ, 6-ՐԴ ԻՑ 5-ՐԴ ՓՈՂՈՑՆԵՐԻ ՀԱՏՎԱԾ,
8-ՐԴ, 9-ՐԴ, 12-ՐԴ, 17-ՐԴ ԵՎ 18-ՐԴ ՓՈՂՈՑՆԵՐԻ ԱՍՖԱԼՏԱՊԱՏՈՒՄ,
8-ՐԴ ԻՑ 10-ՐԴ ՓՈՂՈՑՆԵՐԻ ՀԱՏՎԱԾ ԵՎ 13-ՐԴ ՓՈՂՈՑԻ ՄԱՍՆԱԿԻ ԱՍՖԱԼՏԱՊԱՏՈՒՄ,
12-ՐԴ, 12/1-ՐԴ, 14-ՐԴ, 15-ՐԴ, 16-ՐԴ, 18-ՐԴ, 19-ՐԴ, 20-ՐԴ ԵՎ ԺԱՆՅԱԿԱԳՈՐԾՆԵՐԻ
ՓՈՂՈՑՆԵՐԻ ՀԱՐԹԵՑՈՒՄ**

ԱՇԽԱՏԱՆՔԱՅԻՆ ՆԱԽԱԳԻԾ

«ՀՏ-ՊՐՈԵԿՏ» ՍՊԸ

Տնօրեն՝ / / Ա. Խալաթյան

Կ.Տ.

ՆԳՃ՝ / / Է. Եղիազարյան

ԵՐԵՎԱՆ-2021

ՀՀ Արարատի մարզի Այնթապ համայնք

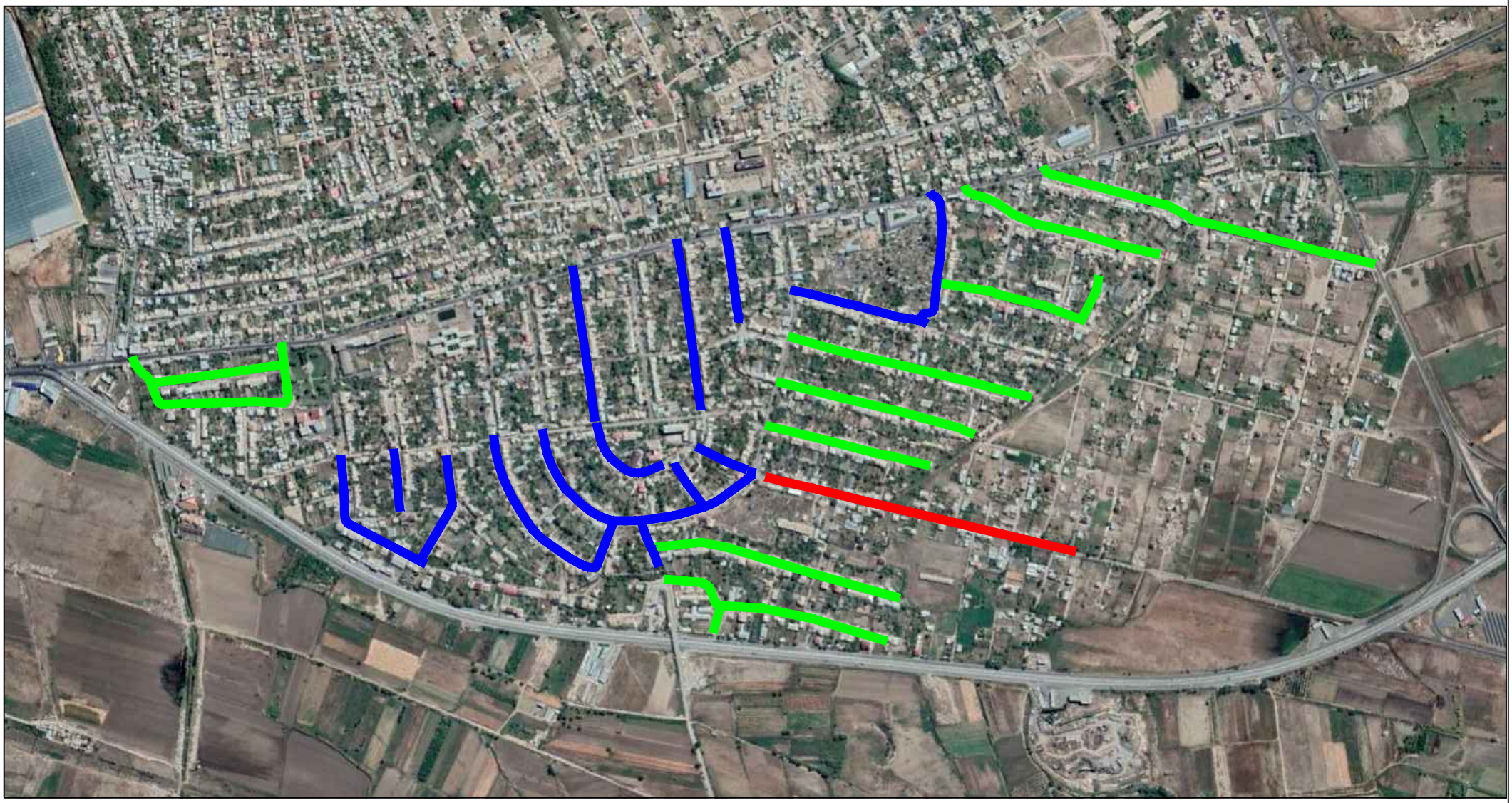

Ասֆալտապատվող փողոցներ

Մասնակի ասֆալտապատվող փողոցներ

Հարթեցվող փողոցներ

HT-PROJECT LLC

ՀՀ ԱՐԱՐԱՏԻ ՄԱՐԶ, ԱՅՆԹԱՊ ՀԱՄԱՅՆՔ

ԼՈՒՍԱՆԿԱՐՆԵՐ

1-ին Փողոց

2-րդ Փողոց

3-րդ Փողոց

HT-PROJECT LLC

ՀՀ ԱՐԱՐԱՏԻ ՄԱՐԶ, ԱՅՆԹԱՊ ՀԱՄԱՅՆՔ
ԼՈՒՍԱՆԿԱՐՆԵՐ

4-րդ Փողոց

5-րդ Փողոց

6-րդ Փողոց I հատված

HT-PROJECT LLC

ՀՀ ԱՐԱՐԱՏԻ ՄԱՐԶ, ԱՅՆԹԱՊ ՀԱՄԱՅՆՔ
ԼՈՒՍԱՆԿԱՐՆԵՐ

6-րդ Փողոց II հատված

6-րդ Փողոցից 5-րդ Փողոց

8-րդ Փողոց

HT-PROJECT LLC

ՀՀ ԱՐԱՐԱՏԻ ՄԱՐԶ, ԱՅՆԹԱՊ ՀԱՄԱՅՆՔ

ԼՈՒՍԱՆԿԱՐՆԵՐ

9-րդ Փողոց

12-րդ Փողոց

17-րդ Փողոց

HT-PROJECT LLC

ՀՀ ԱՐԱՐԱՏԻ ՄԱՐԶ, ԱՅՆԹԱՊ ՀԱՄԱՅՆՔ
ԼՈՒՍԱՆԿԱՐՆԵՐ

18-րդ Փողոց

8-րդ Փողոցից 10-րդ Փողոց

13-րդ Փողոց

HT-PROJECT LLC

ՀՀ ԱՐԱՐԱՏԻ ՄԱՐԶ, ԱՅՆԹԱՊ ՀԱՄԱՅՆՔ

ԼՈՒՍԱՆԿԱՐՆԵՐ

ԳՐՈՒՆՏԱՅԻՆ ՃԱՆԱՊԱՐՀՆԵՐԻ ՀԱՐԹԵՑՈՒՄ 12-ՐԴ, 12/1-ՐԴ, 14-ՐԴ, 15-ՐԴ, 16-ՐԴ, 18-ՐԴ, 19-ՐԴ, 20-ՐԴ ԵՎ ԺԱՆՅԱԿԱԳՈՐԾՆԵՐԻ ՓՈՂՈՑՆԵՐՈՒՄ

ՀԱՅԱՍՏԱՆԻ ՀԱՆՐԱՊԵՏՈՒԹՅԱՆ
ՔԱՂԱՔԱՇԻՆՈՒԹՅԱՆ ԿՈՄԻՏԵ

ԼԻՑԵՆԶԻԱ

ՔՊԼ 17842

(լիցենզիայի համարը)

ՔԱՂԱՔԱՇԻՆԱԿԱՆ ՓԱՍՏԱԹՂԹԵՐԻ ԻՆԺԵՆԵՐԱԿԱՆ ԲԱԺԻՆՆԵՐԻ ՄՇԱԿՄԱՆ (ԲԱՑԱՌՈՒԹՅԱՄԲ ԿՈՆՍՏՐՈՒԿՏՈՐԱԿԱՆ ՄԱՍԻ, ԻՆՉՊԵՍ ՆԱԵՎ ՇԻՆԱՐԱՐՈՒԹՅԱՆ ԹՈՒՅԼՏՎՈՒԹՅՈՒՆ ՉՊԱՀԱՆՋՈՂ ԱՇԽԱՏԱՆՔՆԵՐԻ) ԳՈՐԾՈՒՆԵՈՒԹՅԱՆ

(գործունեության տեսակը)

Տրված է «15 ԴԵԿՏԵՄԲԵՐԻ 2020թ.» «ՀՏ-ՊՐՈԵԿՏ» ՍՊԸ, Ք. ԵՐԵՎԱՆ, ՊՈՌՇՅԱՆ 1 ՆՐԲ., 74 Տ.

(լիցենզիան տալու ամսաթիվը, իրավաբանական անձի անվանումն ու գտնվելու վայրը
իսկ անհատ ձեռնարկատիրոջ համար ազգանունը, անունն ու բնակության վայրը)

Գործողության ժամկետը՝ **ԱՆԺԱՄԿԵՏ**

ՀՀ ՔԱՂԱՔԱՇԻՆՈՒԹՅԱՆ ԿՈՄԻՏԵԻ ՆԱԽԱԳԱՀ
ՊԱՐՏԱԿԱՆՈՒԹՅՈՒՆՆԵՐԸ ԿԱՏԱՐՈՂ

(ստորագրություն)
Կ.Տ.

Ա. ՂՈՒԼԱՐՅԱՆ
(անուն, ազգանուն)

ՀԱՅԱՍՏԱՆԻ ՀԱՆՐԱՊԵՏՈՒԹՅԱՆ ՔԱՂԱՔԱՇԻՆՈՒԹՅԱՆ ԿՈՄԻՏԵ • 02565827 • ԳՏՆՎՈՂ

ՀԱՅԱՍՏԱՆԻ ՀԱՆՐԱՊԵՏՈՒԹՅԱՆ

ՔԱՂԱՔԱՇԻՆՈՒԹՅԱՆ ԿՈՄԻՏԵ

ԼԻՑԵՆԶԻԱՅԻ ՆԵՐԴԻՐ

ՔՊԼ N 17842 - 4

(լիցենզիայի և ներդիրի համարները)

«ՀՏ-ՊՐՈԵԿՏ» ՍՊԸ

(կազմակերպության անվանումը և մասնագետի անձնագրային տվյալները)

ԱՐՄԱՆ ՀԱՅՐԱՊԵՏԻ ԽԱԼԱԹՅԱՆ AT0583955 ԷԴԳԱՐ ՍՈՒՐԵՆԻ ԵՂԻԱԶԱՐՅԱՆ AM0399795

(կազմակերպության անվանումը և մասնագետի անձնագրային տվյալները)

ՔԱՂԱՔԱՇԻՆԱԿԱՆ ՓԱՍՏԱԹՂԹԵՐԻ ԻՆԺԵՆԵՐԱԿԱՆ ԲԱԺԻՆՆԵՐԻ ՄՇԱԿՄԱՆ

ՏՐԱՆՍՊՈՐՏԱՅԻՆ ՕԲՅԵԿՏՆԵՐԻ ՆԱԽԱԳԾԱՅԻՆ ՓԱՍՏԱԹՂԹԵՐԻ՝

ՏՐԱՆՍՊՈՐՏԱՅԻՆ ՈՒՂԻՆԵՐ (ԱՎՏՈՄՈԲԻԼԱՅԻՆ ՃԱՆԱՊԱՐՀՆԵՐ, ԵՐԿԱԹՈՒՂԱՅԻՆ ԳԾԵՐ և ՕԴԱՆԱՎԱԿԱՅԱՆՆԵՐ)

(գործունեության ոլորտը)

15. 12. 2020թ.

(տալու ամսաթիվը)

ԳՈՐԾՈՒՆԵՈՒԹՅԱՆ ԺԱՄԿԵՏԸ՝ ԱՆԺԱՄԿԵՏ

ՀՀ ՔԱՂԱՔԱՇԻՆՈՒԹՅԱՆ
ԿՈՄԻՏԵԻ ՆԱԽԱԳԱՀԻ ՊԱՐՏԱԿԱՆՈՒԹՅՈՒՆՆԵՐԸ ԿԱՏԱՐՈՂ՝

(ստորագրությունը)

Ա. ՂՈՒԼԱՐՅԱՆ

(անուն ազգանուն)

Կ. Տ

Ներդիրը վավերական է լիցենզիայի առկայության դեպքում

ՀԱՅԱՍՏԱՆԻ ՀԱՆՐԱՊԵՏՈՒԹՅԱՆ

ՔԱՂԱՔԱՇԻՆՈՒԹՅԱՆ ԿՈՄԻՏԵ

ԼԻՑԵՆԶԻԱՅԻ ՆԵՐԴԻՐ

ՔՊԼ N 17842 - 5

(լիցենզիայի և ներդիրի համարները)

«ՀՏ-ՊՐՈԵԿՏ» ՍՊԸ

(կազմակերպության անվանումը և մասնագետի անձնագրային տվյալները)

ԱՐՄԱՆ ՀԱՅՐԱՊԵՏԻ ԽԱԼԱԹՅԱՆ AT0583955 ԷԴԳԱՐ ՍՈՒՐԵՆԻ ԵՂԻԱԶԱՐՅԱՆ AM0399795

(կազմակերպության անվանումը և մասնագետի անձնագրային տվյալները)

ՔԱՂԱՔԱՇԻՆԱԿԱՆ ՓԱՍՏԱԹՂԹԵՐԻ ԻՆԺԵՆԵՐԱԿԱՆ ԲԱԺԻՆՆԵՐԻ ՄՇԱԿՄԱՆ

ՏՐԱՆՍՊՈՐՏԱՅԻՆ ՕԲՅԵԿՏՆԵՐԻ ՆԱԽԱԳԾԱՅԻՆ ՓԱՍՏԱԹՂԹԵՐԻ՝ ՏՐԱՆՍՊՈՐՏԱՅԻՆ ՕԲՅԵԿՏՆԵՐԻ

ԱՐՀԵՍՏԱԿԱՆ ԿԱՌՈՒՅՑՆԵՐ (ԿԱՄՈՒՐՋՆԵՐ, ՈՒՂԵԱՆՑՆԵՐ, ԹՈՒՆԵԼՆԵՐ, ԷՍՏԱԿԱԴՆԵՐ, ՀԵՆԱՊԱՏԵՐ ԵՎ ԱՅԼՆ)

(գործունեության ոլորտը)

15. 12. 2020թ.

(տալու ամսաթիվը)

ԳՈՐԾՈՒՆԵՈՒԹՅԱՆ ԺԱՄԿԵՏԸ՝ ԱՆԺԱՄԿԵՏ

ՀՀ ՔԱՂԱՔԱՇԻՆՈՒԹՅԱՆ
ԿՈՄԻՏԵԻ ՆԱԽԱԳԱՀԻ ՊԱՐՏԱԿԱՆՈՒԹՅՈՒՆՆԵՐԸ ԿԱՏԱՐՈՂ՝

(ստորագրությունը)

Ա. ՂՈՒԼԱՐՅԱՆ

(անուն ազգանուն)

Ներդիրը վավերական է լիցենզիայի առկայության դեպքում

Բովանդակություն

Առաջադրանք
Բացատրագիր
Բացատրագիր երկրաբանական մաս
Քարտեզ
Տեխնիկական

ԱՄՓՈՓԱԳՐԵՐ

1. Հողային պաստարի վերականգնման ամպոպագրեր
2. Ուղիղ և կոր մասերի աղյուսակ
3. Երթևեկելի մասի նորոգմոն ամփոփագիր
4. Իջատեղերի ամփոփագիր
5. Արհեստական կառուցվածքների ամփոփագիր
6. Հենանիշների ամփոփագիր
7. Համահավաք ամփոփագիր

ՀԱՎԵԼՎԱԾՆԵՐ

1. Երթևեկության կարգավորման սխեմա
2. Օբյեկտի սկզբում և վերջում տեղադրվող տիպային նշան
3. Երթևեկելի մասի վերականգնման տիպային կառուցվածքը
4. 150x50x15 ե/բ սալի Π 15.5 տիպային կառուցվածքը

ԳԾԱԳՐԵՐ

Գլուխ 1. 1-ին փողոց

1. 1-ին փողոց։ Իրադրության հատակագիծ ԿՄ 0+000 - ԿՄ 0+372
2. 1-ին փողոց։ Փռված հատակագիծ ԿՄ 0+000 - ԿՄ 0+372
3. 1-ին փողոց։ Երկայնական կտրվածք ԿՄ 0+000 - ԿՄ 0+372
4. 1-ին փողոց։ Լայնական կտրվածքներ ԿՄ 0+000 - ԿՄ 0+100
5. 1-ին փողոց։ Լայնական կտրվածքներ ԿՄ 0+120 - ԿՄ 0+280
6. 1-ին փողոց։ Լայնական կտրվածքներ ԿՄ 0+300 - ԿՄ 0+372
7. 1-ին փողոց։ Ճանապարհային հագուստի կոնստրուկցիա

Գլուխ 2. 2-րդ փողոց

1. 2-րդ փողոց։ Իրադրության հատակագիծ ԿՄ 0+000 - ԿՄ 0+149
2. 2-րդ փողոց։ Փռված հատակագիծ ԿՄ 0+000 - ԿՄ 0+149
3. 2-րդ փողոց։ Երկայնական կտրվածք ԿՄ 0+000 - ԿՄ 0+149
4. 2-րդ փողոց։ Լայնական կտրվածքներ ԿՄ 0+000 - ԿՄ 0+149
5. 2-րդ փողոց։ Ճանապարհային հագուստի կոնստրուկցիա
6. 2-րդ փողոց։ Մետաղական խողովակ d=530մմ ԿՄ 0+142

Գլուխ 3. 3-րդ փողոց

1. 3-րդ փողոց։ Իրադրության հատակագիծ ԿՄ 0+000 - ԿՄ 0+270
2. 3-րդ փողոց։ Փռված հատակագիծ ԿՄ 0+000 - ԿՄ 0+270
3. 3-րդ փողոց։ Երկայնական կտրվածք ԿՄ 0+000 - ԿՄ 0+270
4. 3-րդ փողոց։ Լայնական կտրվածքներ ԿՄ 0+000 - ԿՄ 0+160
5. 3-րդ փողոց։ Լայնական կտրվածքներ ԿՄ 0+180 - ԿՄ 0+270
6. 3-րդ փողոց։ Ճանապարհային հագուստի կոնստրուկցիա
7. 3-րդ փողոց։ Մետաղական խողովակ d=530մմ ԿՄ 0+051
8. 3-րդ փողոց։ Մետաղական խողովակ d=530մմ ԿՄ 0+123
9. 3-րդ փողոց։ Մետաղական խողովակ d=530մմ ԿՄ 0+267

Գլուխ 4. 4-րդ փողոց

1. 4-րդ փողոց։ Իրադրության հատակագիծ ԿՄ 0+000 - ԿՄ 0+380
2. 4-րդ փողոց։ Իրադրության հատակագիծ ԿՄ 0+380 - ԿՄ 0+541
3. 4-րդ փողոց։ Փռված հատակագիծ ԿՄ 0+000 - ԿՄ 0+380
4. 4-րդ փողոց։ Փռված հատակագիծ ԿՄ 0+380 - ԿՄ 0+541
5. 4-րդ փողոց։ Երկայնական կտրվածք ԿՄ 0+000 - ԿՄ 0+300
6. 4-րդ փողոց։ Երկայնական կտրվածք ԿՄ 0+300 - ԿՄ 0+541
7. 4-րդ փողոց։ Լայնական կտրվածքներ ԿՄ 0+000 - ԿՄ 0+160
8. 4-րդ փողոց։ Լայնական կտրվածքներ ԿՄ 0+180 - ԿՄ 0+340
9. 4-րդ փողոց։ Լայնական կտրվածքներ ԿՄ 0+360 - ԿՄ 0+460
10. 4-րդ փողոց։ Լայնական կտրվածքներ ԿՄ 0+480 - ԿՄ 0+541
11. 4-րդ փողոց։ Ճանապարհային հագուստի կոնստրուկցիա

Գլուխ 5. 5-րդ փողոց

1. 5-րդ փողոց։ Իրադրության հատակագիծ ԿՄ 0+000 - ԿՄ 0+380
2. 5-րդ փողոց։ Իրադրության հատակագիծ ԿՄ 0+380 - ԿՄ 0+667
3. 5-րդ փողոց։ Փռված հատակագիծ ԿՄ 0+000 - ԿՄ 0+380
4. 5-րդ փողոց։ Փռված հատակագիծ ԿՄ 0+380 - ԿՄ 0+667
5. 5-րդ փողոց։ Երկայնական կտրվածք ԿՄ 0+000 - ԿՄ 0+300
6. 5-րդ փողոց։ Երկայնական կտրվածք ԿՄ 0+300 - ԿՄ 0+667
7. 5-րդ փողոց։ Լայնական կտրվածքներ ԿՄ 0+000 - ԿՄ 0+120
8. 5-րդ փողոց։ Լայնական կտրվածքներ ԿՄ 0+140 - ԿՄ 0+280
9. 5-րդ փողոց։ Լայնական կտրվածքներ ԿՄ 0+300 - ԿՄ 0+460
10. 5-րդ փողոց։ Լայնական կտրվածքներ ԿՄ 0+480 - ԿՄ 0+580
11. 5-րդ փողոց։ Լայնական կտրվածքներ ԿՄ 0+600 - ԿՄ 0+667
12. 5-րդ փողոց։ Ճանապարհային հագուստի կոնստրուկցիա
13. 5-րդ փողոց։ Մետաղական խողովակ d=530մմ ԿՄ 0+155
14. 5-րդ փողոց։ Մետաղական խողովակ d=530մմ ԿՄ 0+165
15. 5-րդ փողոց։ Մետաղական խողովակ d=530մմ ԿՄ 0+275
16. 5-րդ փողոց։ Մետաղական խողովակ d=530մմ ԿՄ 0+365

Գլուխ 6. 6-րդ փողոց I-ին հատված

1. 6-րդ փողոց I-ին հատված։ Իրադրության հատակագիծ ԿՄ 0+000 - ԿՄ 0+373
2. 6-րդ փողոց I-ին հատված։ Փռված հատակագիծ ԿՄ 0+000 - ԿՄ 0+373
3. 6-րդ փողոց I-ին հատված։ Երկայնական կտրվածք ԿՄ 0+000 - ԿՄ 0+373
4. 6-րդ փողոց I-ին հատված։ Լայնական կտրվածքներ ԿՄ 0+000 - ԿՄ 0+140
5. 6-րդ փողոց I-ին հատված։ Լայնական կտրվածքներ ԿՄ 0+160 - ԿՄ 0+300
6. 6-րդ փողոց I-ին հատված։ Լայնական կտրվածքներ ԿՄ 0+320 - ԿՄ 0+373
7. 6-րդ փողոց I-ին հատված : Ճանապարհային հագուստի կոնստրուկցիա
8. 6-րդ փողոց I-ին հատված : Մետաղական խողովակ d=530մմ ԿՄ 0+227

Գլուխ 7. 6-րդ փողոց II-րդ հատված

1. 6-րդ փողոց II-րդ հատված։ Իրադրության հատակագիծ ԿՄ 0+000 - ԿՄ 0+232
2. 6-րդ փողոց II-րդ հատված։ Փռված հատակագիծ ԿՄ 0+000 - ԿՄ 0+232
3. 6-րդ փողոց II-րդ հատված։ Երկայնական կտրվածք ԿՄ 0+000 - ԿՄ 0+232
4. 6-րդ փողոց II-րդ հատված։ Լայնական կտրվածքներ ԿՄ 0+000 - ԿՄ 0+140
5. 6-րդ փողոց II-րդ հատված։ Լայնական կտրվածքներ ԿՄ 0+160 - ԿՄ 0+232
6. 6-րդ փողոց II-րդ հատված : Ճանապարհային հագուստի կոնստրուկցիա
7. 6-րդ փողոց II-րդ հատված : Մետաղական խողովակ d=530մմ ԿՄ 0+003

Գլուխ 8. 6-րդ փողոցից -5-րդ փողոց

1. 6-րդ փողոցից -5-րդ փողոց։ Իրադրության հատակագիծ ԿՄ 0+000 - ԿՄ 0+124
2. 6-րդ փողոցից -5-րդ փողոց։ Փռված հատակագիծ ԿՄ 0+000 - ԿՄ 0+124
3. 6-րդ փողոցից -5-րդ փողոց։ Երկայնական կտրվածք ԿՄ 0+000 - ԿՄ 0+124
4. 6-րդ փողոցից -5-րդ փողոց։ Լայնական կտրվածքներ ԿՄ 0+000 - ԿՄ 0+124
5. 6-րդ փողոցից -5-րդ փողոց։ Ճանապարհային հագուստի կոնստրուկցիա

Գլուխ 9. 8-րդ փողոց

1. 8-րդ փողոց։ Իրադրության հատակագիծ ԿՄ 0+000 - ԿՄ 0+410
2. 8-րդ փողոց։ Փռված հատակագիծ ԿՄ 0+000 - ԿՄ 0+410
3. 8-րդ փողոց։ Երկայնական կտրվածք ԿՄ 0+000 - ԿՄ 0+280
4. 8-րդ փողոց։ Երկայնական կտրվածք ԿՄ 0+280 - ԿՄ 0+410
5. 8-րդ փողոց։ Լայնական կտրվածքներ ԿՄ 0+000 - ԿՄ 0+140
6. 8-րդ փողոց։ Լայնական կտրվածքներ ԿՄ 0+160 - ԿՄ 0+320
7. 8-րդ փողոց։ Լայնական կտրվածքներ ԿՄ 0+340 - ԿՄ 0+410
8. 8-րդ փողոց։ Ճանապարհային հագուստի կոնստրուկցիա
9. 8-րդ փողոց։ Մետաղական խողովակ d=530մմ ԿՄ 0+248
10. 8-րդ փողոց։ Մետաղական խողովակ d=530մմ ԿՄ 0+258

Գլուխ 10. 8-րդ փողոցից -10-րդ փողոց

1. 8-րդ փողոցից -10-րդ փողոց։ Իրադրության հատակագիծ ԿՄ 0+000 - ԿՄ 0+132
2. 8-րդ փողոցից -10-րդ փողոց։ Փռված հատակագիծ ԿՄ 0+000 - ԿՄ 0+132
3. 8-րդ փողոցից -10-րդ փողոց։ Երկայնական կտրվածք ԿՄ 0+000 - ԿՄ 0+132
4. 8-րդ փողոցից -10-րդ փողոց։ Լայնական կտրվածքներ ԿՄ 0+000 - ԿՄ 0+132
5. 8-րդ փողոցից -10-րդ փողոց։ Ճանապարհային հագուստի կոնստրուկցիա

Գլուխ 11. 9-րդ փողոց

1. 9-րդ փողոց։ Իրադրության հատակագիծ ԿՄ 0+000 - ԿՄ 0+228
2. 9-րդ փողոց։ Փռված հատակագիծ ԿՄ 0+000 - ԿՄ 0+228
3. 9-րդ փողոց։ Երկայնական կտրվածք ԿՄ 0+000 - ԿՄ 0+228
4. 9-րդ փողոց։ Լայնական կտրվածքներ ԿՄ 0+000 - ԿՄ 0+120
5. 9-րդ փողոց։ Լայնական կտրվածքներ ԿՄ 0+140 - ԿՄ 0+228
6. 9-րդ փողոց։ Ճանապարհային հագուստի կոնստրուկցիա
7. 9-րդ փողոց։ Մետաղական խողովակ d=530մմ ԿՄ 0+204

Գլուխ 12. 12-րդ փողոց

1. 12-րդ փողոց։ Իրադրության հատակագիծ ԿՄ 0+000 - ԿՄ 0+116
2. 12-րդ փողոց։ Փռված հատակագիծ ԿՄ 0+000 - ԿՄ 0+116
3. 12-րդ փողոց։ Երկայնական կտրվածք ԿՄ 0+000 - ԿՄ 0+116
4. 12-րդ փողոց։ Լայնական կտրվածքներ ԿՄ 0+000 - ԿՄ 0+116
5. 12-րդ փողոց։ Ճանապարհային հագուստի կոնստրուկցիա

Գլուխ 13. 17-րդ փողոց

1. 17-րդ փողոց։ Իրադրության հատակագիծ ԿՄ 0+000 - ԿՄ 0+334
2. 17-րդ փողոց։ Փռված հատակագիծ ԿՄ 0+000 - ԿՄ 0+334
3. 17-րդ փողոց։ Երկայնական կտրվածք ԿՄ 0+000 - ԿՄ 0+334
4. 17-րդ փողոց։ Լայնական կտրվածքներ ԿՄ 0+000 - ԿՄ 0+160
5. 17-րդ փողոց։ Լայնական կտրվածքներ ԿՄ 0+180 - ԿՄ 0+334
6. 17-րդ փողոց։ Ճանապարհային հագուստի կոնստրուկցիա
7. 17-րդ փողոց։ Մետաղական խողովակ d=530մմ ԿՄ 0+020
8. 17-րդ փողոց։ Մետաղական խողովակ d=530մմ ԿՄ 0+230

Գլուխ 14. 18-րդ փողոց

1. 18-րդ փողոց։ Իրաղրության հատակագիծ ԿՄ 0+000 - ԿՄ 0+337
2. 18-րդ փողոց։ Փռված հատակագիծ ԿՄ 0+000 - ԿՄ 0+337
3. 18-րդ փողոց։ Երկայնական կտրվածք ԿՄ 0+000 - ԿՄ 0+337
4. 18-րդ փողոց։ Լայնական կտրվածքներ ԿՄ 0+000 - ԿՄ 0+220
5. 18-րդ փողոց։ Լայնական կտրվածքներ ԿՄ 0+240 - ԿՄ 0+337
6. 18-րդ փողոց։ Ճանապարհային հագուստի կոնստրուկցիա
7. 18-րդ փողոց։ Մետաղական խողովակ d=530մմ ԿՄ 0+009

Գլուխ 15. 13-րդ փողոց

1. 13-րդ փողոց։ Իրաղրության հատակագիծ ԿՄ 0+000 - ԿՄ 0+380
2. 13-րդ փողոց։ Իրաղրության հատակագիծ ԿՄ 0+380 - ԿՄ 0+760
3. 13-րդ փողոց։ Փռված հատակագիծ ԿՄ 0+000 - ԿՄ 0+380
4. 13-րդ փողոց։ Փռված հատակագիծ ԿՄ 0+380 - ԿՄ 0+760
5. 13-րդ փողոց։ Ճանապարհային հագուստի կոնստրուկցիա
6. 13-րդ փողոց։ Մետաղական խողովակ d=530մմ ԿՄ 0+636

Գլուխ 16. Գրունտային փողոցների հարթեցում

1. 12-րդ փողոց։ Հատակագիծ ԿՄ 0+000 - ԿՄ 0+345
2. 12-րդ փողոց։ Հատակագիծ ԿՄ 0+345 - ԿՄ 0+605
3. 12/1-ին փողոց։ Հատակագիծ ԿՄ 0+000 - ԿՄ 0+380
4. 12/1-ին փողոց։ Հատակագիծ ԿՄ 0+380 - ԿՄ 0+642
5. 14-րդ փողոց։ Հատակագիծ ԿՄ 0+000 - ԿՄ 0+402
6. 15-րդ փողոց։ Հատակագիծ ԿՄ 0+000 - ԿՄ 0+355
7. 15-րդ փողոց։ Հատակագիծ ԿՄ 0+355 - ԿՄ 0+488
8. 16-րդ փողոց։ Հատակագիծ ԿՄ 0+000 - ԿՄ 0+360
9. 16-րդ փողոց։ Հատակագիծ ԿՄ 0+360 - ԿՄ 0+596
10. 18-րդ փողոց։ Հատակագիծ ԿՄ 0+000 - ԿՄ 0+380
11. 18-րդ փողոց։ Հատակագիծ ԿՄ 0+000 - ԿՄ 0+380
12. 19-րդ փողոց։ Հատակագիծ ԿՄ 0+000 - ԿՄ 0+380
13. 19-րդ փողոց։ Հատակագիծ ԿՄ 0+000 - ԿՄ 0+380
14. 20-րդ փողոց։ Հատակագիծ ԿՄ 0+000 - ԿՄ 0+380
15. 20-րդ փողոց։ Հատակագիծ ԿՄ 0+000 - ԿՄ 0+380
16. 20-րդ փողոց։ Հատակագիծ ԿՄ 0+000 - ԿՄ 0+380
17. Ժանյակագործների փողոց։ Հատակագիծ ԿՄ 0+000 - ԿՄ 0+380
18. Ժանյակագործների փողոց։ Հատակագիծ ԿՄ 0+000 - ԿՄ 0+380
19. Ժանյակագործների փողոց։ Հատակագիծ ԿՄ 0+000 - ԿՄ 0+380

ԲԱՑԱՏՐԱԳԻՐ

Սույն նախագծով նախատեսված է ՀՀ Արարատի մարզի Այնթապ համայնքի փողոցների հիմնանորոգման և հարթեցման աշխատանքները:

Նախագիծը կազմվել է ըստ Այնթապ համայնքի տրված առաջադրանքի:

Ներկայացված տեղամասերում 2021 թվականի փետրվար ամսին կատարվել է հետախուզական աշխատանքներ:

ՆԵՐԱԾՈՒԹՅՈՒՆ

Սույն ճանապարհահատվածները գտնվում են Արարատի մարզում, Այնթապ համայնքում, ասֆալտապատվող փողոցների երկարությունը՝

- *1-ին փողոց – 0,372 կմ*
- *2-րդ փողոց – 0,149 կմ*
- *3-րդ փողոց – 0,270 կմ*
- *4-րդ փողոց – 0,541 կմ*
- *5-րդ փողոց – 0,667 կմ*
- *6-րդ փողոց –ին հատված – 0,373 կմ*
- *6-րդ փողոց –րդ հատված – 0,232 կմ*
- *6-րդ փողոցից – 5-րդ փողոց – 0,124*
- *8-րդ փողոց – 0,410 կմ*
- *8-րդ փողոցից – 10-րդ փողոց – 0,132 կմ*
- *9-րդ փողոց – 0,228 կմ*
- *12-րդ փողոց – 0,116 կմ*
- *17-րդ փողոց – 0,334 կմ*
- *18-րդ փողոց – 0,337 կմ*

Մասնակի ասֆալտապատվող փողոցների երկարությունը՝

- *13-րդ փողոց – 0,760 կմ*

հարթեցվող փողոցների երկարությունը՝

- *12-րդ փողոց – 0,605 կմ*
- *12/1-րդ փողոց – 0,642 կմ*
- *14-րդ փողոց – 0,402 կմ*
- *15-րդ փողոց – 0,488 կմ*
- *16-րդ փողոց – 0,596 կմ*
- *18-րդ փողոց – 0,467 կմ*
- *19-րդ փողոց – 0,500 կմ*
- *20-րդ փողոց – 0,830 կմ*
- *Ժանյակագործների փողոց – 0,895 կմ*

Տվյալ փողոցների պատվածքը գրունտային է, մասնակի ասֆալտապատվող 13-րդ փողոցի ճանապարհային ծածկը ա/բետոնյա է, որի վրա առկա են խոշոր և մանր ճաքեր, ինչպես նաև՝ նախկինում կատարված փոսային նորոգումների կտորներ և գոյություն ունեցող փոսեր:

ՏԵԽՆԻԿԱԿԱՆ ՆՈՐՄԱՏԻՎՆԵՐ

Նախագծային աշխատանքները կատարվել են ՀՀՇՆ IV-11.05.02-99 նորմաների և պահանջների համաձայն, AutoCad և Civil3D համակարգչային ծրագրերով:

ՀՈՂԱՅԻՆ ԱՇԽԱՏԱՆՔՆԵՐ

Նախատեսվում է իրականացնել հողային աշխատանքներ հետևյալ ծավալներով

- *հանույթ.*
  - IV 6Գ – *3614,1մ³,*
  - V 6Դ – *2665,5մ³,*

Մանրամասն աշխատանքային ծավալները ներկայացված են ամփոփագրերում:

ՃԱՆԱՊԱՐՀԱՅԻՆ ՊԱՏՎԱԾՔ

Նախատեսվում է իրականացնել

- *Ասֆալտապատում.*
  - *Ավազակոպճային նախապատրաստական շերտ հ-10 սմ – 22130,1մ² մակերեսով,*
  - *Խիճ բիտումի տարածումով (4,12տ 1000մ²), հ-15սմ— 22130,1մ² մակերեսով,*
  - *Մանրահատիկ ա/բետոն հ-5սմ – 22130,1մ² մակերեսով*

- *Մասնակի ասֆալտապատում.*
  - *Փոսային նորոգում հիմքով – 500,0մ² մակերեսով*
  - *Հարթեցնող շերտ տաք խոշորահատիկ ա/բետոն հմիջ-3սմ– 1140,0մ² մակերեսով*
  - *Մանրահատիկ ա/բետոն հ-4սմ – 3800,0մ² մակերեսով*

- *Հարթեցում .*
  - *Գրունտային փողոցների հարթեցում – 27125,0մ² մակերեսով*

Մանրամասն աշխատանքային ծավալները ներկայացված են ամփոփագրերում:

ՈՒՂԻՆԵՐ

Հիմնանորոգվող ճանապարհը հատում է բազմաթիվ ուղիներ,:

Հատող ուղիներում նախատեսված է իրականացնել պատվածք 5-10գծ.մ երկարությամբ:

ՈՒղիներում ճանապարհային պատվածքը նախատեսված է իրականացնել հետևյալ կառուցվածքով.

- *Ավազակոպճային նախապատրաստական շերտ հ-10 սմ – 1491.1 մ² մակերեսով,*
- *Խիճ բիտումի տարածումով (4,12տ 1000մ²), հ-15սմ— 1491.1 մ² մակերեսով,*
- *Մանրահատիկ ա/բետոն հ-5սմ – 1491.1 մ² մակերեսով*

ՈՒղիներում անհրաժեշտության դեպքում նախատեսված են տեղադրել մետաղական խողովակներ :

Մանրամասն աշխատանքային ծավալները ներկայացված են ամփոփագրերում:

ԿՈՂՆԱԿՆԵՐ

Հիմնանորոգվող ճանապարհի հատվածում նախատեսվում է իրականացնել կողնակներ:

Նախատեսվում է բնահողի հեռացում 5-10սմ հաստությամբ, որոշ տեղամասերում լիցքի իրականացում ցամաքուրդային գրունտով և կողնակների ամրացում ավազակոպիճով h=5սմ :

- *Կողնակների ամրացում ավազակոպիճով h=5սմ – 7499,0 մ² մակերեսով,*

Մանրամասն աշխատանքային ծավալները ներկայացված են ամփոփագրերում:

ԽՈՂՈՎԱԿՆԵՐ

Ճանապարհի երկարության վրա գոյություն ունեն ջրահեռացման և որոգման խողովակներ, դիտարկման արդյունքում պարզվեց, որ խողովակները գտնվում են կիսալցված և քայքայված վիճակում նախագծով նախատեսվում է իրականացնել նոր մետաղական d=530մմ խողովակների տեղադրում .

Մանրամասն աշխատանքային ծավալները ներկայացված են ամփոփագրերում:

ՇՐՋԱԿԱ ՄԻՋԱՎԱՅՐԻ ՊԱՀՊԱՆՈՒՄ

Շինարարության ժամանակ անհրաժեշտ է հատուկ ուշադրություն դարձնել շրջակա միջավայրին: Շինարարական աշխատանքների կատարման ժամանակ անհրաժեշտ է խնամքով վերաբերվել մոտակա ծառերին և թփերին, պահպանելով նրանց վնասումից և ոչնչացումից:

Աշխատանքների ավարտից հետո անհրաժեշտ է մաքրել շրջակա տարածքը ավելորդ բնահողից և շին. աղբից տեղափոխելով այն լցակույտ:

Շինարարության ժամանակ պետք է պահպանել հետևյալ նորմատիվային փատաթղթերը.

ՇՆԿ III-4.80 «Աշխատանքի անվտանգությունը շինարարությունում» և ՇՆԿ III-3-1.76 «Շինարարական արտադրության կազմակերպում»:

Շինարարության ժամանակ հաշվի առնել գոյություն ունեցող ստորգետնյա ինժեներական կառուցվածքները /գազատար, ջրատար խողովակաշարեր, կապի և էլեկտրո մալուխներ/ տեղյակ պահելով համապատասխան կազմակերպություններին:

Բնապահպանական բոլոր միջոցառումները պետք է իրականացնել բնապահպանական կառավարման պլանին համապատասխան:

ՆԳՃ՝ */Է.Եղիազարյան/*

<< ԳԵՈԶՈՆ >> ՍՊԸ

ԱՐԱՐԱՏԻ ՄԱՐԶԻ ԱՑՆԹԱՓ ՀԱՄԱՅՆՔԻ 1-ԻՆ, 2-ՐԴ, 3- ՐԴ, 4-ՐԴ 5-ՐԴ, 6-ՐԴ, 6-ԻՑ 5-ՐԴ ՓՈՂՈՑՆԵՐԻ ՀԱՏՎԱԾԻ, 8-ՐԴ, 9-ՐԴ, 12-ՐԴ, 12/1-ՐԴ, 13-ՐԴ , 14-ՐԴ, 15-ՐԴ, 16-ՐԴ, 17-ՐԴ, 18-ՐԴ, 19-ՐԴ, 20-ՐԴ ՓՈՂՈՑՆԵՐԻ, 8-ԻՑ 10-ՐԴ ՓՈՂՈՑՆԵՐԻ ՀԱՏՎԱԾԻ ՈՒՂԵԳԾԵՐՈՎ ԻՆԺԵՆԵՐԱ ԵՐԿՐԱԲԱՆԱԿԱՆ ԵԶՐԱԿԱՑՈՒԹՅՈՒՆ

Լիցենզիա 17628

Տնօրեն՝ Դ. Ասատրյան

Ճարտարագետ-երկրաբան՝ Դ. Ասատրյան

Երևան – 2021

ՀՀ ք. Երևան, Բաշինջաղյան 169շ/44բն. ☏ (094) 400661 E-mail asatrian.79@mail.ru

Բովանդակություն

Լիցենզիա----------3

Բացատրական մաս----------4

Ներածություն----------4

1. Ընդհանուր տեղեկություններ----------6

2. Տարածքի երկրաբանալիթոլոգիական կառուցվածքը----------8

3.Եզրակացություն----------10

4. Օգտագործված գրականության ցանկ----------11

5. Տեղանքի լուսանկարները----------12

ՀԱՅԱՍՏԱՆԻ ՀԱՆՐԱՊԵՏՈՒԹՅԱՆ
ՔԱՂԱՔԱՇԻՆՈՒԹՅԱՆ ԿՈՄԻՏԵ

ԼԻՑԵՆԶԻԱ

ՔՊԼ 17628

(լիցենզիայի համարը)

ՔԱՂԱՔԱՇԻՆՈՒԹՅԱՆ ԲՆԱԳԱՎԱՌՈՒՄ ԻՆԺԵՆԵՐԱԿԱՆ
ՀԵՏԱԶՆՆՈՒՄ

(գործունեության տեսակը)

Տրված է «10 ՀՈՒԼԻՍԻ 2020թ.» «ԳԵՈԶՈՆ» ՍՊԸ ԵՐԵՎԱՆ, ԱԶԱՓՆՅԱԿ, ԲԱՇԻՆՋԱՂՅԱՆ Փ., 169, 44 բն.

(լիցենզիան տալու ամսաթիվը, իրավաբանական անձի անվանումն ու գտնվելու վայրը
իսկ անհատ ձեռնարկատիրոջ համար ազգանունը, անունն ու բնակության վայրը)

Գործողության ժամկետը՝ **ԱՆԺԱՄԿԵՏ**

ՀՀ ՔԱՂԱՔԱՇԻՆՈՒԹՅԱՆ
ԿՈՄԻՏԵԻ ՆԱԽԱԳԱՀ
ՊԱՐՏԱԿԱՆՈՒԹՅՈՒՆՆԵՐԸ ԿԱՏԱՐՈՂ

(ստորագրություն)

Ա. ՂՈՒԼԱՐՅԱՆ
(անուն, ազգանուն)

Կ.Տ.

Բացատրական մաս

Ներածություն

1. **« ԳԵՈԶՈՆ» ՍՊԸ-ի կողմից** Ճարտարագետ-երկրաբանի կոորդինացմամբ և ղեկավարմամբ համապատասխան ՀՀՇՆ-1-2,01-99-ի, Արարատի մարզի Այնթափ համայնքի 1-ին, 2-րդ, 3-րդ, 4-րդ 5-րդ 6-րդ, 6-ից 5-րդ փողոցների հատված, 8-րդ, 9-րդ, 12-րդ, 12/1-րդ, 13-րդ, 14-րդ, 15-րդ, 16-րդ 17-րդ, 18-րդ, 19-րդ, 20-րդ փողոցների, 8-ից 10-րդ փողոցների հատվածի ուղեգծերով ինժեներաերկրաբանական կառուցվածքի պարզաբանման նպատակով իրականացվել են ճարտարագիտաերկրաբանական ուսումնասիրություններ:

2. Աշխատանքները իրականացվել են **«ԳԵՈԶՈՆ»** ՍՊԸ և **«ՀՏ-ՊՐՈԵԿՏ»** ՍՊԸ-ի միջև կնքված 11.01.2021թ. Բ-9 պայմանագրի շրջանակներում: Աշխատանքների իրականացման նպատակն է համաձայն Հայաստանի Հանրապետության նորմատիվա-տեխնիկական փաստաթղթերի Արարատի մարզի Այնթափ համայնքի վերը նշված փողոցների նախագծային փաստաթղթերի մշակման համար անհրաժեշտ երկրաբանական տվյալների հավաքագրումը և համապատասխան հաշվետվության կազմումը: Վերը շարադրված խնդիրը լիարժեք լուծելու նպատակով իրականացվել են հետևյալ աշխատանքները.

Ճարտարագիտաերկրաբանական հետազննություններ:

1. Ուսումնասիրվել է տվյալ տարածքի երկրաբանական կառուցվածքը: Նշված և հարակից տարածքներին վերաբերվող տարբեր աղբյուրներում զետեղված, նախկինում կատարված ինժեներաերկրաբանական հետազոտումների տվյալների հավաքում, կանոնակարգում, համադրում և վերլուծություն:
2. Տեղադիտական հետազննություններով վեր հանելու համար վտանգավոր երկրաբանական երևույթները և պրոցեսները /սողանք, քարաթափում, ճահճացում և այլ/:
3. Տեղադիտական աշխատանքներ՝ նշված փողոցների ուղեգծերի լիթոլոգիական կտրվածքները, գրունտերի շերտերը ու նրանց հզորությունները, ինչպես նաև ստորգետնյա ջրերի առկայությունը, որոշելու նպատակով:
4. Օգտագործել այս տարածքում նախկինում կատարված նյութերը կախված լիթոլոգիական կտրվածքների առանձնահատկություններից:
5. Նախկինում կատարված խախտված և բնական կառուցվածքի գրունտների փորձանմուշների լաբորատոր ուսումնասիրությունների հիման վրա գրունտների ֆիզիկամեխանիկական բնութագրերի ամփոփում:

6. Դաշտային և ֆոնդային նյութերի կամերալ մշակում:

Վերը շարադրված աշխատանքների իրականացման արդյունքում կազմվել է տեղանքի ինժեներաերկրաբանական պայմանների մասին եզրակացություն:

Տեղանքը իրենից ներկայացնում է ըստ ՀՀՇՆ-1-2,01-99-ի ինժեներաերկրաբանական պայմանների I-ին պարզ կարգի տեղամաս:

Ճանապարհների ուղեգծերով տեղազննումը կատարվել է 2021 թվականին, հունվար ամսին: Ուսումնասիրվել են գոյություն ունեցող փոսորակները, խրամուղիները, կտրվածքները, ինչպես նաև օգտագործվել են ֆոնդային տվյալները: Տեղանքի մանրակրկիտ ուսումնասիրության հիման վրա պարզ է դարձել այդ հատվածների երկրաբանա-լիթոլոգիական կտրվածքները:

1.ԸՆԴՀԱՆՈՒՐ ՏԵՂԵԿՈՒԹՅՈՒՆՆԵՐ

Հետազոտվող տարածքը գտնվում է Արարատի մարզի Այնթափ համայնքում:

<u>Գեոմորֆոլոգիական տեսակետից</u> ուսումնասիրվող տարածքը տեղադրված է Արարատյան հարթավայրի սահմաններում, նրա կենտրոնական մասում: Մակերեսը հարթ է, աննշան թեքությամբ դեպի հարավ Արաքս գետի կողմը: Ռելիեֆի բացարձակ նիշերը տատանվում են 860,0-880,0 մետրերի սահմաններում:

Հետազոտվող տարածքի կոսմոֆոտո

<u>Երկրաբանական կառուցվածքում</u> մասնակցում են չորրորդական հասակի լճագետային ապարները (talQ4): Ճանապարհների ուղեգիծերը ներկայացնված են գետաքարային կոպճային և ավազակավա-կավավազային գրունտներով:

<u>Կլիման</u> ուսումնասիրվող տարածքի կլիմայական պայմանները բնութագրելիս վկայակոչել ենք ՀՀ քաղաքաշինության նախարարության ՀՀՇՆ II-7.01-2011 «Շինարարական կլիմայաբանություն» նորմատիվային փաստաթուղթը և քանի որ ուսումնասիրվող տարածքը գտնվում է Այնթափ գյուղում՝ «տաք» գոտում, ուստի բերում ենք նրա համապատասխան կլիմայական ցուցանիշները: ՈՒսումնասիրվող տարածքին բնորոշ է շոգ և չոր ամառը՝ հուլիսի միջին ամսական ջերմաստիճանը 25-26°C, միջին տարեկան հարաբերական խոնավությունը 61% (ժ.15-ին), լեռնահովտային քամիները 2-3 մ/վրկ

արագությամբ և ցուրտ անհողմային ձմեռը՝ հունվարի միջին ամսական ջերմաստիճանը - 2,9°C է, հարաբերական խոնավությունը 79% (ժ.15-ին), թույլ քամիները 2-3մ/վրկ արագությամբ:

Ստորև աղյուսակի տեսքով բերվում է մի քանի կլիմայական տվյալներ՝ ըստ Երևան քաղաքի «Էրեբունի» օդերևութաբանական կայանի դիտարկումների:

Օդի ջերմաստիճանը, °C

Բնակա-վայրի անվա-նումը	Բարձրությունը ծովի մակարդակից, մ	Օդի միջին ամսական, ըստ ամիսների °C												Միջին տարեկան	Բացարձակ նվազագույն	Բացարձակ առավելագույն
		I	II	III	IV	V	VI	VII	VIII	IX	X	XI	XII			
Երևան	888	-3.6	-1.0	5.3	12.5	17.4	21.8	25.8	25.2	20.5	13.3	6.3	-0.2	11.9	-28	42

Օդի հարաբերական խոնավությունը (%)

Բնակա-վայրի անվանումը	Օդի հարաբերական խոնավությունը. %														
	ըստ ամիսների												Միջին տարեկան	միջինը ժամը 15-ին	
	I	II	III	IV	V	VI	VII	VIII	IX	X	XI	XII		ամենա-ցուրտ ամսվա	Ամենաշոգ ամսվա
Երևան	79	75	62	56	57	49	45	46	49	62	73	79	61	67	28

Մթնոլորտային տեղումները և ձնածածկույթը

Բնակա-վայրի անվանումը	Տեղումների քանակը միջին ամսական մմ օրական առավելագույնը													Ձյան ծածկույթը		
	ըստ ամիսների												տարե-կան	տասնօրյա առավելա-գույնը, սմ	օրերի թիվը	ջրի առա-վելագույն քանակը ձյան մեջ, մմ
	I	II	III	IV	V	VI	VII	VIII	IX	X	XI	XII				
Երևան	24/24	23/23	32/34	35/29	45/42	23/34	11/29	8/37	12/51	29/35	28/36	21/28	291/51	58	47	--

Գրունտի սառչման առավելագույն խորությունը, համաձայն ՀՀՇՆ II-7.01.2011 նորմերի, ուսումնասիրվող տարածքում կազմում է 0,6 մետր:

Քամու արագությունը 25 տարվա ընթացքում 22մ/վ է, 50 տարվա ընթացքում 27մ/վ:

Ձյան նորմատիվային ճնշումը՝ 70կգու/մ² է:

Քամու արագության նորմատիվային ճնշումը՝ 45կգ/մ² է:

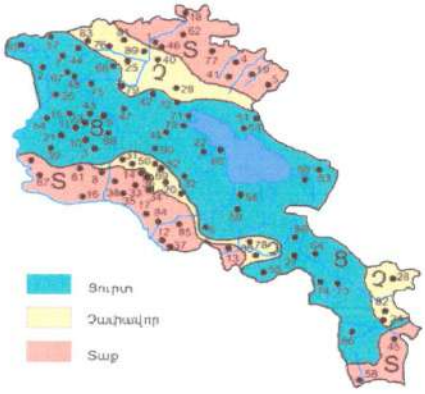

Նկ. 3 Կլիմայական շրջանացման սեյսմատիպիկ քարտեզ

Հիդրոերկրաբանական տեսակետից ուսումնասիրվող տարածքում գրունտային ջրերի տեղամասերը գտնվում են 5 մետրից ցածր հորիզոնների վրա:

Ֆիզիկաերկրաբանական վտանգավոր երևույթներ ինչպիսիք են կարստը, սողանքը, քարաթափությունը, փլուզումը և այլն, որոնք կարող են բացասական ազդեցություն ունենալ ուսումնասիրվող տեղամասում շինարարության համար՝ բացակայում են:

Շրջանի սեյսմիկ պայմանները

Ըստ սեյսմիկ հատկության՝ ՀՀՇՆ II -6.02.2006թ.-ի, տեղազննվող շրջանը գտնվում է III-րդ սեյսմիկ գոտում՝ արագացման առավելագույն մեծությունը՝ Amax=0,4g և ունի 9 ու ավելի բալ սեյսմիկայնություն:

2. Տարածքի երկրաբանալիթոլոգիական կառուցվածքը

Համաձայն կատարված ուսումնասիրությունների, հորատման և արխիվային նյութերի տվյալների՝ (նախկինում լաբորատոր ուսումնասիրման հիման վրա) ուսումնասիրվող տեղամասի երկրաբանական կառուցվածքում մասնակցում են՝ **գետաքարային կոպճային գրունտները՝ պառկապնդված, ավազակավա-կավավազային գրունտները գետաքարի կոպիճի պարունակությամբ:**

Տեղամասի երկրաբանալիթոլոգիական կտրվածքին մասնակցում հետևյալ 3 ինժեներաերկրաբանական (ԻԵՏ) տարրերը կամ շերտերը վերևից–ներքև.

ԻԵՏ1-Ասֆալտ՝(խիճ, խճավազ, կավավազային լցոնումով), ԻԵՏ2-Գետաքարակոպճային գրունտ, ԻԵՏ3-Ավազակավային-կավավազային գրունտ:

Կառուցվող ճանապարհների ուղեգծերի համար գրունտները տրվում են մինչև 1,0 մ խորությամբ (տես ստորև):

1-ին, 2-րդ, 3-րդ, 4-րդ, 5-րդ, 6-ից 5-րդ հատվածի, 12-րդ, 12/1-րդ, 14- րդ, 15-րդ, 16-րդ, 8-ից 10-րդ հատվածի փողոցների ուղեգծերով գրունտները հետևյալն են՝

ԻԵՏ3 0.0-1.0մ Ավազակավային-կավավազային գրունտ, կոպիճի, գետաքարի պարունակությամբ:
Ծավալային կշիռը՝ 1,9 տ/մ³
Նորմատիվային ճնշումը՝ 250 կՊա
Գրունտը ըստ շահագործման դժվարության՝
համաձայն СНиП IV-5- 82-ի IV (6г) կարգ է:

6-րդ, 8-րդ, 9-րդ, 17-րդ, 18-րդ, 19-րդ, 20-րդ փողոցների ուղեգծերով գրունտները հետևյալն են՝

ԻԵՏ2 0.0-0.4մ Գետաքարա-կոպճային գրունտ գլաքարերով, ավազակավա-կավավազային լցոնումով: Գրունտը պառկապնդված է:
Ծավալային կշիռը՝ 2,3 տ/մ³
Նորմատիվային ճնշումը՝ 250 կՊա
Գրունտը ըստ շահագործման դժվարության՝
համաձայն СНиП IV-5- 82-ի Vр (6д) կարգ է:

ԻԵՏ3 0.4-1.0մ Ավազակավային-կավավազային գրունտ, կոպիճի, գետաքարի պարունակությամբ:
Ծավալային կշիռը՝ 1,9 տ/մ³
Նորմատիվային ճնշումը՝ 250 կՊա
Գրունտը ըստ շահագործման դժվարության՝
համաձայն СНиП IV-5- 82-ի IV (6г) կարգ է:

13-րդ, փողոցի ուղեգծով գրունտները հետևյալն են՝

ԻԵՏ1 0.0-0.3մ Ասֆալտ՝ (խիճ, խճավազ, կավավազային լցոնումով):
Ծավալային կշիռը՝ 2,0 տ/մ³
Նորմատիվային ճնշումը՝ 250 կՊա
Գրունտը ըստ շահագործման դժվարության՝
համաձայն СНиП IV-5- 82-ի IVр (13) կարգ է:

ԻԵՏ3 0.3-1.0մ Ավազակավային-կավավազային գրունտ, կոպիճի, գետաքարի պարունակությամբ:
Ծավալային կշիռը՝ 1,9 տ/մ³
Նորմատիվային ճնշումը՝ 250 կՊա
Գրունտը ըստ շահագործման դժվարության՝
համաձայն СНиП IV-5- 82-ի IV (6г) կարգ է:

3.ԵԶՐԱԿԱՑՈՒԹՅՈՒՆ

Կատարված հետազոտությունների և դրանց արդյունքների վերլուծությունը բերել են հետևյալ եզրակացության.

Հետազոտվող տարածքը գտնվում է Արարատի մարզի Այնթափ համայնքի տարածքում:

Ռելիեֆի բացարձակ նիշերը տեղամասում տատանվում են 860,0-880,0 մետրերի սահմաններում:

• Տեղամասի երկրաբանական կտրվածքը հետազոտված խորությունների սահմաններում ներկայացված է գրունտների 3 տարբեր շերտերով կամ ԻԵՏ-ներով:

• Տեղամասում ստորերկրյա ջրերը ըստ արխիվային նյութերի գտնվում են 5 մետրից խորը հորիզոններում:

• Համաձայն ՀՀՇՆ II-6.02-2006 «Սեյսմակայուն շինարարության նախագծման նորմեր»-ի ՀՀ տարածքի սեյսմիկ գոտիավորման քարտեզի ուսումնասիրվող տարածքը գտնվում է 3-րդ սեյսմիկ գոտում՝ արագացման առավելագույն մեծությունը՝ Amax=0,4g և ունի 9 ու ավելի բալ սեյսմիկայնություն:

• Գրունտի սառչման առավելագույն խորությունը, համաձայն ՀՀՇՆ II-7.01.2011 նորմերի, ուսումնասիրվող տարածքում կազմում է 0,6 մետր:

• Ֆիզիկաերկրաբանական վտանգավոր երևույթները ինչպիսիք են կարստը, սողանքը, քարաթափությունը, փլուզումը և այլն՝ բացակայում են:

• Ինժեներաերկրաբանական պայմանները բարենպաստ են շինարարական աշխատանքներ իրականացնելու համար:

• Ուսումնասիրվող տեղամասում փոսորակները կամ խրամուղիներ բացելուց և նախագծային նիշերին հասնելուց հետո՝ հարկ լինելու դեպքում ինժեներ-երկրաբանի կողմից կատարել գրունտների ճշգրտում:

Ճարտարագետ-երկրաբան՝ Դ. Ասատրյան

4. ՕԳՏԱԳՈՐԾՎԱԾ ԳՐԱԿԱՆՈՒԹՅԱՆ ՑԱՆԿ

1. ГОСТ 25100 – 82. " Грунты. Классификация".

2. СниП 2.02.02 – 82 «Основания зданий и сооружений"

3. СниП IV – 2 – 82 "Сборник. Земляные работы"

4. СНРА II-6.02. 06 "Сейсмостойкое строительство. Нормы проектирования"

5. ՀՀՇՆ 1 – 2.01-99 «Ինժեներական հետազոտություններ շինարարության համար: Հիմնական դրույթներ»

6. ՀՀՇՆ II-7.01-2011 «Շինարարական կլիմայաբանություն

7. Геология АрмССР том 1 Геоморфология 1961г.

5.Տեղանքի լուսանկարներ

Նկ-1

Նկ-2

Նկ-3

Նկ-4

Նկ-5

Նկ-6

ՀՈՂԱՅԻՆ ՊԱՍՏԱՌԻ ՎԵՐԱԿԱՆԳՆՄԱՆ ԱՄՓՈՓԱԳԻՐ

Այնթապ համայնքի 1-ին փողոց
ԿՄ 0+000 - ԿՄ 0+372

Կմ	+	Երկարություն	Հողային պաստառի վերականգնում						
			Հանույթ					Լիցք	
			Լայնական կտրվածքների մակերեսը մասնակի միջին		Ծավալ մ^3			Լայնական կտրվածքների մակերեսը մասնակի միջին	Ծավալ մ^3
					Ընդամենը	Այդ թվում ըստ բնահողերի			
				IV 6Г			IV 6Г		
1	2	3	4	5	6	7	8	9	10
0	000			1,64					
		20		1,645	32,9		32,9		
0	020			1,65					
		20		1,67	33,4		33,4		
0	040			1,69					
		20		1,545	30,9		30,9		
0	060			1,4					
		20		1,33	26,6		26,6		
0	080			1,26					
		20		1,105	22,1		22,1		
0	100			0,95					
		20		1,055	21,1		21,1		
0	120			1,16					
		20		1,295	25,9		25,9		
0	140			1,43					
		20		1,41	28,2		28,2		
0	160			1,39					
		20		1,395	27,9		27,9		
0	180			1,4					
		20		1,28	25,6		25,6		
0	200			1,16					
		20		0,58	11,6		11,6		
0	220			0					
		20		0,82	16,4		16,4		
0	240			1,64					
		20		1,405	28,1		28,1		
0	260			1,17					
		20		1,235	24,7		24,7		
0	280			1,3					
		20		1,31	26,2		26,2		
0	300			1,32					
		20		1,275	25,5		25,5		
0	320			1,23					
		20		1,13	22,6		22,6		
0	340			1,03					
		20		1,05	21		21		
0	360			1,07					
		12		1,36	16,32		16,32		
0	372			1,65					
Ընդամենը		372,0			467,02	0	467,02		

Կազմեց Ս. Այվազյան

ՀՈՂԱՅԻՆ ՊԱՍՏԱՌԻ ՎԵՐԱԿԱՆԳՆՄԱՆ ԱՄՓՈՓԱԳԻՐ

Այնթապ համայնքի 2-րդ փողոց

ԿՄ 0+000 - ԿՄ 0+149

Կմ	+	Երկարություն	Հողային պաստառի վերականգնում						
			Հանույթ					Լիցք	
			Լայնական կտրվածքների մակերեսը մասնակի միջին		Ծավալ մ^3			Լայնական կտրվածքների մակերեսը մասնակի միջին	Ծավալ մ^3
					Ընդամենը	Այդ թվում ըստ բնահողերի			
				IV 6Г			IV 6Г		
1	2	3	4	5	6	7	8	9	10
0	000			1,62					
		20		1,63	32,6		32,6		
0	020			1,64					
		20		1,345	26,9		26,9		
0	040			1,05					
		20		1,135	22,7		22,7		
0	060			1,22					
		20		1,225	24,5		24,5		
0	080			1,23					
		20		1,245	24,9		24,9		
0	100			1,26					
		20		1,285	25,7		25,7		
0	120			1,31					
		20		1,25	25		25		
0	140			1,19					
		9		1,345	12,105		12,105		
0	149			1,5					
Ընդամենը		149,0			194,14		194,14		

Կազմեց Ս. Այվազյան

ՀՈՂԱՅԻՆ ՊԱՍՏԱՌԻ ՎԵՐԱԿԱՆԳՆՄԱՆ ԱՄՓՈՓԱԳԻՐ

Այնթապ համայնքի 3-րդ փողոց
ԿՄ 0+000 - ԿՄ 0+270

Կմ	+	Երկարություն	Հողային պաստառի վերականգնում						
			Հանույթ					Լիցք	
			Լայնական կտրվածքների մակերեսը մասնակի միջին		Ծավալ մ^3			Լայնական կտրվածքների մակերեսը մասնակի միջին	Ծավալ մ^3
				IV 6Г	Ընդամենը	Այդ թվում ըստ բնահողերի	IV 6Г		
1	2	3	4	5	6	7	8	9	10
0	000			1,58					
		20		1,565	31,3		31,3		
0	020			1,55					
		20		1,505	30,1		30,1		
0	040			1,46					
		20		1,405	28,1		28,1		
0	060			1,35					
		20		1,255	25,1		25,1		
0	080			1,16					
		20		1,23	24,6		24,6		
0	100			1,3					
		20		1,125	22,5		22,5		
0	120			0,95					
		20		1,135	22,7		22,7		
0	140			1,32					
		20		1,28	25,6		25,6		
0	160			1,24					
		20		1,115	22,3		22,3		
0	180			0,99					
		20		0,945	18,9		18,9		
0	200			0,9					
		20		1,14	22,8		22,8		
0	220			1,38					
		20		1,145	22,9		22,9		
0	240			0,91					
		20		0,85	17		17		
0	260			0,79					
		10		1,16	11,6		11,6		
0	270			1,53					
Ընդամենը		270,0			325,50	0	325,50		

Կազմեց Ս. Այվազյան

Այնթապ համայնքի 4-րդ փողոց
ԿՄ 0+000 - ԿՄ 0+541

Կմ	+	Երկարություն	Հողային պաստառի վերականգնում						
			Հանույթ					Լիցք	
			Լայնական կտրվածքների մակերեսը մասնակի միջին		Ծավալ մ³			Լայնական կտրվածքների մակերեսը մասնակի միջին	Ծավալ մ³
				IV 6Г	Ընդամենը	Այդ թվում ըստ բնահողերի	IV 6Г		
1	2	3	4	5	6	7	8	9	10
0	000			2,2					
		20		1,76	35,2		35,2		
0	020			1,32					
		20		1,43	28,6		28,6		
0	040			1,54					
		20		1,375	27,5		27,5		
0	060			1,21					
		20		1,125	22,5		22,5		
0	080			1,04					
		20		1,03	20,6		20,6		
0	100			1,02					
		20		1,265	25,3		25,3		
0	120			1,51					
		20		1,595	31,9		31,9		
0	140			1,68					
		20		1,49	29,8		29,8		
0	160			1,3					
		20		1,305	26,1		26,1		
0	180			1,31					
		20		1,27	25,4		25,4		
0	200			1,23					
		20		1,01	20,2		20,2		
0	220			0,79					
		20		1,01	20,2		20,2		
0	240			1,23					
		20		1,27	25,4		25,4		
0	260			1,31					
		20		1,385	27,7		27,7		
0	280			1,46					
		20		1,69	33,8		33,8		
0	300			1,92					
		20		1,695	33,9		33,9		
0	320			1,47					
		20		1,36	27,2		27,2		
0	340			1,25					
		20		1,42	28,4		28,4		
0	360			1,59					
		20		1,365	27,3		27,3		
0	380			1,14					
		20		1,18	23,6		23,6		
0	400			1,22					
		20		1,07	21,4		21,4		
0	420			0,92					
		20		1,02	20,4		20,4		
0	440			1,12					
		20		1,165	23,3		23,3		
0	460			1,21					
		20		1,245	24,9		24,9		
0	480			1,28					
		20		1,195	23,9		23,9		
0	500			1,11					
		20		1,345	26,9		26,9		
0	520			1,58					
		20		1,595	31,9		31,9		
0	540			1,61					
		1		1,625	1,625		1,625		
0	541			1,64					
Ընդամենը		541,0			714,93	0	714,93		

Կազմեց Ս. Այվազյան

Այնթապ համայնքի 5-րդ փողոց

ԿՄ 0+000 - ԿՄ 0+667

Կմ	+	Երկարություն	Հողային պաստառի վերականգնում						
			Հանույթ					Լիցք	
			Լայնական կտրվածքների մակերեսը մասնակի միջին		Ծավալ մ³			Լայնական կտրվածքների մակերեսը մասնակի միջին	Ծավալ մ³
				IV 6Г	Ընդամենը	Այդ թվում ըստ բնահողերի	IV 6Г		
1	2	3	4	5	6	7	8	9	10
0	000			1,75					
		20		1,56	31,2		31,2		
0	020			1,37					
		20		1,28	25,6		25,6		
0	040			1,19					
		20		1,345	26,9		26,9		
0	060			1,5					
		20		1,435	28,7		28,7		
0	080			1,37					
		20		1,3	26		26		
0	100			1,23					
		20		1,165	23,3		23,3		
0	120			1,1					
		20		1,145	22,9		22,9		
0	140			1,19					
		20		1,26	25,2		25,2		
0	160			1,33					
		20		1,26	25,2		25,2		
0	180			1,19					
		20		1,035	20,7		20,7		
0	200			0,88					
		20		0,93	18,6		18,6		
0	220			0,98					
		20		1,105	22,1		22,1		
0	240			1,23					
		20		1,32	26,4		26,4		
0	260			1,41					
		20		1,225	24,5		24,5		
0	280			1,04					
		20		1,095	21,9		21,9		
0	300			1,15					
		20		1,03	20,6		20,6		
0	320			0,91					
		20		1,155	23,1		23,1		
0	340			1,4					
		20		1,615	32,3		32,3		
0	360			1,83					
		20		1,625	32,5		32,5		
0	380			1,42					
		20		1,295	25,9		25,9		
0	400			1,17					
		20		1,18	23,6		23,6		
0	420			1,19					
		20		1,265	25,3		25,3		
0	440			1,34					
		20		1,235	24,7		24,7		
0	460			1,13					
		20		1,29	25,8		25,8		
0	480			1,45					
		20		1,315	26,3		26,3		
0	500			1,18					
		20		1,185	23,7		23,7		
0	520			1,19					
		20		1,355	27,1		27,1		
0	540			1,52					
		20		1,745	34,9		34,9		
0	560			1,97					
		20		1,91	38,2		38,2		
0	580			1,85					
		20		1,615	32,3		32,3		
0	600			1,38					
		20		1,61	32,2		32,2		
0	620			1,84					
		20		1,515	30,3		30,3		
0	640			1,19					
		5		1,15	5,75		5,75		
0	645			1,11					
		22			289,85		289,85		
0	667								
Ընդամենը		667,0			1143,60	0	1143,60		

Կազմեց Ս. Այվազյան

ՀՈՂԱՅԻՆ ՊԱՍՏԱՌԻ ՎԵՐԱԿԱՆԳՆՄԱՆ ԱՄՓՈՓԱԳԻՐ

Այնթապ համայնքի 6-րդ փողոց I-ին հատված

ԿՄ 0+000 - ԿՄ 0+373

Կմ	+	Երկարություն	Հողային պաստառի վերականգնում						
			Հանույթ					Լիցք	
			Լայնական կտրվածքների մակերեսը մասնակի միջին		Ծավալ մ^3			Լայնական կտրվածքների մակերեսը մասնակի միջին	Ծավալ մ^3
				V 6Д	Ընդամենը	Այդ թվում ըստ բնահողերի	V 6Д		
1	2	3	4	5	6	7	8	9	10
0	000			1,71				0	
		20		1,495	29,9		29,9	0	
0	020			1,28				0	
		20		1,4	28		28	0	
0	040			1,52				0	
		20		1,33	26,6		26,6	0	
0	060			1,14				0	
		20		1,21	24,2		24,2	0	
0	080			1,28				0	
		20		1,21	24,2		24,2	0	
0	100			1,14				0	
		20		1,075	21,5		21,5	0	
0	120			1,01				0	
		20		1,305	26,1		26,1	0	
0	140			1,6				0	
		20		1,355	27,1		27,1	0	
0	160			1,11				0	
		20		1,275	25,5		25,5	0	
0	180			1,44				0	
		20		1,335	26,7		26,7	0	
0	200			1,23				0	
		20		1,23	24,6		24,6	0	
0	220			1,23				0	
		20		1,16	23,2		23,2	0	
0	240			1,09				0	
		20		1,135	22,7		22,7	0	
0	260			1,18				0	
		20		1,245	24,9		24,9	0	
0	280			1,31				0	
		20		1,445	28,9		28,9	0	
0	300			1,58				0	
		20		1,475	29,5		29,5	0	
0	320			1,37				0	
		20		1,305	26,1		26,1	0	
0	340			1,24				0	
		20		1,1	22		22	0	
0	360			0,96				0	
		13,19		1,31	17,2789		17,2789	0	
0	373			1,66				0	
Ընդամենը		373,2			478,98	0	478,98		0

Կազմեց Ս. Այվազյան

ՀՈՂԱՅԻՆ ՊԱՍՏԱՌԻ ՎԵՐԱԿԱՆԳՆՄԱՆ ԱՄՓՈՓԱԳԻՐ

Այնթապ համայնքի 6-րդ փողոց II-րդ հատված

ԿՄ 0+000 - ԿՄ 0+232

Կմ	+	Երկարություն	Հողային պաստառի վերականգնում						
			Հանույթ					Լիցք	
			Լայնական կտրվածքների մակերեսը մասնակի միջին		Ծավալ մ^3			Լայնական կտրվածքների մակերեսը մասնակի միջին	Ծավալ մ^3
					Ընդամենը	Այդ թվում ըստ բնահողերի			
				V 6Д			V 6Д		
1	2	3	4	5	6	7	8	9	10
0	000			1,78					
		20		1,555	31,1		31,1		
0	020			1,33					
		20		1,26	25,2		25,2		
0	040			1,19					
		20		1,305	26,1		26,1		
0	060			1,42					
		20		1,36	27,2		27,2		
0	080			1,3					
		20		1,35	27		27		
0	100			1,4					
		20		1,41	28,2		28,2		
0	120			1,42					
		20		1,41	28,2		28,2		
0	140			1,4					
		20		0,7	14		14		
0	160			0					
		20		0,88	17,6		17,6		
0	180			1,76					
		20		1,49	29,8		29,8		
0	200			1,22					
		20		1,45	29		29		
0	220			1,68					
		12		1,74	20,01		20,01		
0	232			1,8					
Ընդամենը		232			303,41	0	303,41		

Կազմեց Ս. Այվազյան

ՀՈՂԱՅԻՆ ՊԱՍՏԱՌԻ ՎԵՐԱԿԱՆԳՆՄԱՆ ԱՄՓՈՓԱԳԻՐ

Այնթապ համայնքի 6-րդ փողոցից - 5-րդ փողոց

ԿՄ 0+000 - ԿՄ 0+124

Կմ	+	Երկարություն	Հողային պաստառի վերականգնում						
			Հանույթ					Լիցք	
			Լայնական կտրվածքների մակերեսը մասնակի միջին		Ծավալ մ^3			Լայնական կտրվածքների մակերեսը մասնակի միջին	Ծավալ մ^3
				IV 6Г	Ընդամենը	Այդ թվում ըստ բնահողերի	IV 6Г		
1	2	3	4	5	6	7	8	9	10
0	000			1,62				0	
		20		1,425	28,5		28,5	0	
0	020			1,23				0	
		20		1,035	20,7		20,7	0	
0	040			0,84				0	
		20		0,98	19,6		19,6	0	
0	060			1,12				0	
		20		1,06	21,2		21,2	0	
0	080			1				0	
		20		0,985	19,7		19,7	0	
0	100			0,97				0	
		20		1,165	23,3		23,3	0	
0	120			1,36				0	
		4		1,495	5,5614		5,5614	0	
0	124			1,63				0	
Ընդամենը		124			138,56	0	138,56		0

Կազմեց Ս. Այվազյան

ՀՈՂԱՅԻՆ ՊԱՍՏԱՌԻ ՎԵՐԱԿԱՆԳՆՄԱՆ ԱՄՓՈՓԱԳԻՐ

Այնթապ համայնքի 8-րդ փողոց

ԿՄ 0+000 - ԿՄ 0+410

Կմ	+	Երկարություն	Հողային պաստառի վերականգնում						
			Հանույթ					Լիցք	
			Լայնական կտրվածքների մակերեսը մասնակի միջին		Ծավալ $մ^3$			Լայնական կտրվածքների մակերեսը մասնակի միջին	Ծավալ $մ^3$
				V 6Д	Ընդամենը	Այդ թվում ըստ բնահողերի	V 6Д		
1	2	3	4	5	6	7	8	9	10
0	000			1,77					
		20		1,4	28		28		
0	020			1,03					
		20		0,98	19,6		19,6		
0	040			0,93					
		20		1,09	21,8		21,8		
0	060			1,25					
		20		1,285	25,7		25,7		
0	080			1,32					
		20		1,17	23,4		23,4		
0	100			1,02					
		20		1,02	20,4		20,4		
0	120			1,02					
		20		1,055	21,1		21,1		
0	140			1,09					
		20		0,98	19,6		19,6		
0	160			0,87					
		20		1,14	22,8		22,8		
0	180			1,41					
		20		1,38	27,6		27,6		
0	200			1,35					
		20		1,245	24,9		24,9		
0	220			1,14					
		20		1,37	27,4		27,4		
0	240			1,6					
		20		1,43	28,6		28,6		
0	260			1,26					
		20		1,205	24,1		24,1		
0	280			1,15					
		20		1,365	27,3		27,3		
0	300			1,58					
		20		1,61	32,2		32,2		
0	320			1,64					
		20		1,41	28,2		28,2		
0	340			1,18					
		20		1,455	29,1		29,1		
0	360			1,73					
		20		1,75	35		35		
0	380			1,77					
		20		1,695	33,9		33,9		
0	400			1,62					
		10		1,595	15,95		15,95		
0	410			1,57					
Ընդամենը		410,0			536,65	0	536,65		

Կազմեց Ս. Այվազյան

ՀՈՂԱՅԻՆ ՊԱՍՏԱՌԻ ՎԵՐԱԿԱՆԳՆՄԱՆ ԱՄՓՈՓԱԳԻՐ

Այնթապ համայնքի 8-րդ փողոցից - 10-րդ փողոց

ԿՄ 0+000 - ԿՄ 0+132

Կմ	+	Երկարություն	Հողային պաստառի վերականգնում						
			Հանույթ					Լիցք	
			Լայնական կտրվածքների մակերեսը մասնակի միջին		Ծավալ մ^3			Լայնական կտրվածքների մակերեսը մասնակի միջին	Ծավալ մ^3
				IV 6Г	Ընդամենը	Այդ թվում ըստ բնահողերի			
							IV 6Г		
1	2	3	4	5	6	7	8	9	10
0	000			1,23				0	
		20		1,225	24,5		24,5	0	
0	020			1,22				0	
		20		1,135	22,7		22,7	0	
0	040			1,05				0	
		20		1,145	22,9		22,9	0	
0	060			1,24				0	
		20		1,25	25		25	0	
0	080			1,26				0	
		20		1,325	26,5		26,5	0	
0	100			1,39				0	
		20		1,44	28,8		28,8	0	
0	120			1,49				0	
		12		1,54	18,48		18,48	0	
0	132			1,59				0	
Ընդամենը		132,0			168,88	0	168,88		0

ՀՈՂԱՅԻՆ ՊԱՍՏԱՌԻ ՎԵՐԱԿԱՆԳՆՄԱՆ ԱՄՓՈՓԱԳԻՐ

Այնթապ համայնքի 9-րդ փողոց

ԿՄ 0+000 - ԿՄ 0+228

Կմ	+	Երկարություն	Հողային պաստառի վերականգնում						
			Հանույթ					Լիցք	
			Լայնական կտրվածքների մակերեսը մասնակի միջին		Ծավալ $մ^3$			Լայնական կտրվածքների մակերեսը մասնակի միջին	Ծավալ $մ^3$
				V 6Д	Ընդամենը	Այդ թվում ըստ բնահողերի	V 6Д		
1	2	3	4	5	6	7	8	9	10
0	000			1,55				0	
		20		1,5	30		30	0	
0	020			1,45				0	
		20		1,395	27,9		27,9	0	
0	040			1,34				0	
		20		1,315	26,3		26,3	0	
0	060			1,29				0	
		20		1,25	25		25	0	
0	080			1,21				0	
		20		1,245	24,9		24,9	0	
0	100			1,28				0	
		20		1,37	27,4		27,4	0	
0	120			1,46				0	
		20		1,355	27,1		27,1	0	
0	140			1,25				0	
		20		1,32	26,4		26,4	0	
0	160			1,39				0	
		20		1,375	27,5		27,5	0	
0	180			1,36				0	
		20		1,2	24		24	0	
0	200			1,04				0	
		20		1,22	24,4		24,4	0	
0	220			1,4				0	
		8		1,505	29,35		29,35	0	
0	228			1,61				0	
Ընդամենը		228,0			320,25	0	320,25		0

Կազմեց Ս. Այվազյան

ՀՈՂԱՅԻՆ ՊԱՍՏԱՌԻ ՎԵՐԱԿԱՆԳՆՄԱՆ ԱՄՓՈՓԱԳԻՐ

Այնթապ համայնքի 12-րդ փողոց

ԿՄ 0+000 - ԿՄ 0+116

Կմ	+	Երկարություն	Հողային պաստառի վերականգնում						
			Հանույթ					Լիցք	
			Լայնական կտրվածքների մակերեսը մասնակի միջին		Ծավալ մ^3			Լայնական կտրվածքների մակերեսը մասնակի միջին	Ծավալ մ^3
				IV 6Г	Ընդամենը	Այդ թվում ըստ բնահողերի	IV 6Г		
1	2	3	4	5	6	7	8	9	10
0	000			1,71					
		20		1,675	33,5		33,5		
0	020			1,64					
		20		1,54	30,8		30,8		
0	040			1,44					
		20		1,385	27,7		27,7		
0	060			1,33					
		20		1,28	25,6		25,6		
0	080			1,23					
		20		1,295	25,9		25,9		
0	100			1,36					
		16		1,545	23,9475		23,9475		
0	116			1,73					
Ընդամենը		116			167,45	0	167,45		

Կազմեց Ս. Այվազյան

ՀՈՂԱՅԻՆ ՊԱՍՏԱՌԻ ՎԵՐԱԿԱՆԳՆՄԱՆ ԱՄՓՈՓԱԳԻՐ

Այնթապ համայնքի 17-րդ փողոց

ԿՄ 0+000 - ԿՄ 0+334

Կմ	+	Երկարություն	Հողային պաստառի վերականգնում						
			Հանույթ					Լիցք	
			Լայնական կտրվածքների մակերեսը մասնակի միջին		Ծավալ մ^3			Լայնական կտրվածքների մակերեսը մասնակի միջին	Ծավալ մ^3
				V 6Д	Ընդամենը	Այդ թվում ըստ բնահողերի	V 6Д		
1	2	3	4	5	6	7	8	9	10
0	000			1,63					
		20		1,38	27,6		27,6		
0	020			1,13					
		20		1,235	24,7		24,7		
0	040			1,34					
		20		1,275	25,5		25,5		
0	060			1,21					
		20		1,225	24,5		24,5		
0	080			1,24					
		20		1,235	24,7		24,7		
0	100			1,23					
		20		1,28	25,6		25,6		
0	120			1,33					
		20		1,445	28,9		28,9		
0	140			1,56					
		20		1,445	28,9		28,9		
0	160			1,33					
		20		1,31	26,2		26,2		
0	180			1,29					
		20		1,395	27,9		27,9		
0	200			1,5					
		20		1,28	25,6		25,6		
0	220			1,06					
		20		1,125	22,5		22,5		
0	240			1,19					
		20		1,315	26,3		26,3		
0	260			1,44					
		20		1,19	23,8		23,8		
0	280			0,94					
		20		1,21	24,2		24,2		
0	300			1,48					
		20		1,52	30,4		30,4		
0	320			1,56					
		14		1,615	22,287		22,287		
0	334			1,67					
Ընդամենը		334			439,59	0	439,59		

Կազմեց Ս. Այվազյան

ՀՈՂԱՅԻՆ ՊԱՍՏԱՌԻ ՎԵՐԱԿԱՆԳՆՄԱՆ ԱՄՓՈՓԱԳԻՐ

Այնթապ համայնքի 18-րդ փողոց

ԿՄ 0+000 - ԿՄ 0+337

Կմ	+	Երկարություն	Հողային պաստառի վերականգնում						
			Հանույթ					Լիցք	
			Լայնական կտրվածքների մակերեսը մասնակի միջին		Ծավալ մ^3			Լայնական կտրվածքների մակերեսը մասնակի միջին	Ծավալ մ^3
				V 6Д	Ընդամենը	Այդ թվում ըստ բնահողերի	V 6Д		
1	2	3	4	5	6	7	8	9	10
0	000			1,61					
		20		1,565	31,3		31,3		
0	020			1,52					
		20		1,4	28		28		
0	040			1,28					
		20		1,185	23,7		23,7		
0	060			1,09					
		20		1,46	29,2		29,2		
0	080			1,83					
		20		1,545	30,9		30,9		
0	100			1,26					
		20		1,08	21,6		21,6		
0	120			0,9					
		20		0,91	18,2		18,2		
0	140			0,92					
		20		0,915	18,3		18,3		
0	160			0,91					
		20		1,195	23,9		23,9		
0	180			1,48					
		20		1,355	27,1		27,1		
0	200			1,23					
		20		1,25	25		25		
0	220			1,27					
		20		1,245	24,9		24,9		
0	240			1,22					
		20		1,24	24,8		24,8		
0	260			1,26					
		20		1,325	26,5		26,5		
0	280			1,39					
		20		1,425	28,5		28,5		
0	300			1,46					
		20		1,38	27,6		27,6		
0	320			1,3					
		17		1,445	23,8425		23,8425		
0	337			1,59					
Ընդամենը		337			433,34	0	433,34		

Կազմեց Ս. Այվազյան

Ուղիղ և կոր մասերի աղյուսակ
Ведомость углов поворота, прямых и кривых

Այնթապ համայնք 1-ին փողոց

Անկյուն/ Точка	Անկյան գագաթի դիրքը/ Положение вершины угла			Շրջադարձի դիրքը/ Величина угла поворота		Կորի տարերը/ Элементы кривой					Անկյան գագաթի հեռավորություն/ Расстояние между вершинами	Ուղիղ մասերի երկարություն/ Длина прямой
	ԿՄ/км	ՊԿ/ПК	+	Ձախ/ влево	Աջ/ вправо	Р	Т	Т	К	Б		
1	2	3	4	5	6	7	8	9	10	11	12	13
НТ	0	0	0									
											85,35	78,53
ВУ 1	0	0	85,35		2°36'13"	300	6,82	6,82	13,63	0,08		
											73,22	54,8
ВУ 2	0	1	58,56	60°12'06'		20	11,59	11,59	21,01	3,12		
											215,61	204,02
КТ	0	3	72									

Ուղիղ և կոր մասերի աղյուսակ
Ведомость углов поворота, прямых и кривых

Այնթապ համայնք 2-րդ փողոց

Անկյուն/ Точка	Անկյան գագաթի դիրքը/ Положение вершины угла			Շրջադարձի դիրքը/ Величина угла поворота		Կորի տարրերը/ Элементы кривой					Անկյան գագաթի հեռավորություն/ Расстояние между вершинами	Ուղիղ մասերի երկարություն/ Длина прямой
	ԿՄ/км	ՊԿ/ПК	+	Ձախ/ влево	Աջ/ вправо	Р	Т	Т	К	Б		
1	2	3	4	5	6	7	8	9	10	11	12	13
НТ	0	0	0									
											41,34	34
ВУ 1	0	0	41,34		0°50'30''	1000	7,35	7,35	14,69	0,03		
											28,54	15,52
ВУ 2	0	0	69,88		1°37'35''	400	5,68	5,68	11,35	0,04		
											50,12	38,11
ВУ 3	0	1	20	2°25'05''		300	6,33	6,33	12,66	0,07		
											28,8	22,47
КТ	0	1	48,8									

Ուղիղ և կոր մասերի աղյուսակ
Ведомость углов поворота, прямых и кривых

Այնթապ համայնք 3-րդ փողոց

Անկյուն/ Точка	Անկյան գագաթի դիրքը/ Положение вершины угла			Շրջադարձի դիրքը/ Величина угла поворота		Կորի տարրերը/ Элементы кривой					Անկյան գագաթի հեռավորություն/ Расстояние между вершинами	Ուղիղ մասերի երկարություն/ Длина прямой
	ԿՄ/км	ՊԿ/ПК	+	Ձախ/ влево	Աջ/ вправ	Р	Т	Т	К	Б		
1	2	3	4	5	6	7	8	9	10	11	12	13
НТ	0	0	0									
											54,81	48,36
ВУ 1	0	0	54,81		1°50'54	400	6,45	6,45	12,9	0,05		
											24,04	11,01
ВУ 2	0	0	78,85	1°04'34''		700	6,58	6,58	13,15	0,03		
											42	28,65
ВУ 3	0	1	20,86		37°26'2	20	6,78	6,78	13,07	1,12		
											149,63	142,85
КТ	0	2	70									

Ուղիղ և կոր մասերի աղյուսակ
Ведомость углов поворота, прямых и кривых

Այնթապ համայնք 4-րդ փողոց

Անկյուն/ Точка	Անկյան գագաթի դիրքը/ Положение вершины угла			Շրջադարձի դիրքը/ Величина угла поворота		Կորի տարերը/ Элементы кривой					Անկյան գագաթի հեռավորություն/ Расстояние между вершинами	Ուղիղ մասերի երկարություն/ Длина прямой
	ԿՄ/км	ՊԿ/ПК	+	Ձախ/ влево	Աջ/ вправо	Р	Т	Т	К	Б		
1	2	3	4	5	6	7	8	9	10	11	12	13
НТ	0	0	0									
											29,1	10,98
ВУ 1	0	0	29,1	10°21'08'		200	18,12	18,12	36,14	0,82		
											40,85	14,03
ВУ 2	0	0	69,85	1°25'25''		700	8,7	8,7	17,39	0,05		
											25,59	6,86
ВУ 3	0	0	95,44	7°39'15''		150	10,03	10,03	20,04	0,34		
											37,15	16,38
ВУ 4	0	1	32,55	6°08'29''		200	10,73	10,73	21,44	0,29		
											54,52	34,44
ВУ 5	0	1	87,06	3°34'21''		300	9,36	9,36	18,71	0,15		
											71,53	28,14
ВУ 6	0	2	58,58	22°00'43'		175	34,04	34,04	67,23	3,28		
											103,14	63,18
ВУ 7	0	3	60,88	6°46'52''		100	5,92	5,92	11,84	0,18		
											37,87	20,83
ВУ 8	0	3	98,73	16°51'43'		75	11,12	11,12	22,07	0,82		
											26,53	6,87
ВУ 9	0	4	25,1	81°02'18'		10	8,55	8,55	14,14	3,15		
											33	19,47
ВУ 10	0	4	55,15	0°57'02''		600	4,98	4,98	9,96	0,02		
											25,41	14,14
ВУ 11	0	4	80,57		1°48'10''	400	6,29	6,29	12,59	0,05		
											60,44	54,14
КТ	0	5	41									

Ուղիղ և կոր մասերի աղյուսակ
Ведомость углов поворота, прямых и кривых

Այնթապ համայնք 5-րդ փողոց

Անկյուն /Точка	Անկյան գագաթի դիրքը/ Положение вершины угла			Շրջադարձի դիրքը/ Величина угла поворота		Կորի տարերը/ Элементы кривой					Անկյան գագաթի հեռավորություն/ Расстояние между вершинами	Ուղիղ մասերի երկարություն/ Длина прямой
	ԿՄ/км	ՊԿ/ПК	+	Ձախ/ влево	Աջ/ вправо	Р	Т	Т	К	Б		
1	2	3	4	5	6	7	8	9	10	11	12	13
НТ	0	0	0									
											71,17	36,42
ВУ 1	0	0	71,17	19°42'59'		200	34,76	34,76	68,82	3		
											85,36	46,23
ВУ 2	0	1	55,85	24°43'04'		20	4,38	4,38	8,63	0,47		
											11,18	2,54
ВУ 3	0	1	66,9		9°44'38''	50	4,26	4,26	8,5	0,18		
											46,96	29,16
ВУ 4	0	2	13,83	10°18'48'		150	13,54	13,54	27	0,61		
											38,06	11,78
ВУ 5	0	2	51,82	14°31'59'		100	12,75	12,75	25,37	0,81		
											38,94	7,71
ВУ 6	0	2	90,63	20°56'34'		100	18,48	18,48	36,55	1,69		
											69,58	40,96
ВУ 7	0	3	59,79	7°43'42''		150	10,13	10,13	20,23	0,34		
											84,57	63,94
ВУ 8	0	4	44,33	9°35'43''		125	10,49	10,49	20,93	0,44		
											54,22	36,61
ВУ 9	0	4	98,5		4°04'30''	200	7,12	7,12	14,22	0,13		
											34,32	17,57
ВУ 10	0	5	32,81	21°49'11'		50	9,64	9,64	19,04	0,92		
											114,19	96,44
ВУ 11	0	6	46,77	44°09'32'		20	8,11	8,11	15,41	1,58		
											21,04	12,93
КТ	0	6	67									

Ուղիղ և կոր մասերի աղյուսակ
Ведомость углов поворота, прямых и кривых

Այնթապ համայնք 6-րդ փողոց I-ին հատված

Անկյուն/ Точка	Անկյան գագաթի դիրքը/ Положение вершины угла			Շրջադարձի դիրքը/ Величина угла поворота		Կորի տարրերը/ Элементы кривой					Անկյան գագաթի հեռավորություն/ Расстояние между вершинами	Ուղիղ մասերի երկարություն/ Длина прямой
	ԿՄ/км	ՊԿ/ПК	+	Ձախ/ влево	Աջ/ вправо	Р	Т	Т	К	Б		
1	2	3	4	5	6	7	8	9	10	11	12	13
НТ	0	0	0									
											75,63	67,02
ВУ 1	0	0	75,63	0°59'14''		1000	8,62	8,62	17,23	0,04		
											59,04	40,39
ВУ 2	0	1	34,67		1°08'57''	1000	10,03	10,03	20,06	0,05		
											81,82	63,49
ВУ 3	0	2	16,49	1°35'10''		600	8,31	8,31	16,61	0,06		
											52,09	35,86
ВУ 4	0	2	68,58		2°16'06''	400	7,92	7,92	15,84	0,08		
											36,92	20,29
ВУ 5	0	3	5,49	1°39'50''		600	8,71	8,71	17,42	0,06		
											57,25	45
ВУ 6	0	3	62,75		6°45'46''	60	3,55	3,55	7,08	0,1		
											10,45	6,9
КТ	0	3	73,19									

Ուղիղ և կոր մասերի աղյուսակ
Ведомость углов поворота, прямых и кривых

Այնթապ համայնք 6-րդ փողոց II-րդ հատված

Անկյուն/ Точка	Անկյան գագաթի դիրքը/ Положение вершины угла			Շրջադարձի դիրքը/ Величина угла поворота		Կորի տարերը/ Элементы кривой					Անկյան գագաթի հեռավորություն/ Расстояние между вершинами	Ուղիղ մասերի երկարություն/ Длина прямой
	ԿՄ/км	ՊԿ/ПК	+	Ձախ/ влево	Աջ/ вправо	Р	Т	Т	К	Б		
1	2	3	4	5	6	7	8	9	10	11	12	13
НТ	0	0	0									
											59,51	43,5
ВУ 1	0	0	59,51	24°06'10"		75	16,01	16,01	31,55	1,69		
											34,42	9,53
ВУ 2	0	0	93,46	13°30'19"		75	8,88	8,88	17,68	0,52		
											52,25	33,82
ВУ 3	0	1	45,63	35°19'36"		30	9,55	9,55	18,5	1,48		
											32,23	15,97
ВУ 4	0	1	77,26	25°12'44"		30	6,71	6,71	13,2	0,74		
											54,46	47,75
КТ	0	2	31,5									

Ուղիղ և կոր մասերի աղյուսակ
Ведомость углов поворота, прямых и кривых

Այնթապ համայնք 6-րդ փողոցից -5-րդ փողոց

Անկյուն/ Точка	Անկյան գագաթի դիրքը/ Положение вершины угла			Շրջադարձի դիրքը/ Величина угла поворота		Կորի տարերը/ Элементы кривой					Անկյան գագաթի հեռավորություն/ Расстояние между вершинами	Ուղիղ մասերի երկարություն/ Длина прямой
	ԿՄ/км	ՊԿ/ПК	+	Ձախ/ влево	Աջ/ вправо	Р	Т	Т	К	Б		
1	2	3	4	5	6	7	8	9	10	11	12	13
НТ	0	0	0									
											9,56	2,86
ВУ 1	0	0	9,56	19°00'27'		40	6,7	6,7	13,27	0,56		
											48,42	36,62
ВУ 2	0	0	57,85	1°56'54''		300	5,1	5,1	10,2	0,04		
											30,1	19,57
ВУ 3	0	0	87,96	1°33'23''		400	5,43	5,43	10,87	0,04		
											35,76	30,33
КТ	0	1	23,72									

Ուղիղ և կոր մասերի աղյուսակ
Ведомость углов поворота, прямых и кривых

Այնթապ համայնք 8-րդ փողոց

Անկյուն/ Точка	Անկյան գագաթի դիրքը/ Положение вершины угла			Շրջադարձի դիրքը/ Величина угла поворота		Կորի տարերը/ Элементы кривой					Անկյան գագաթի հեռավորություն/ Расстояние между вершинами	Ուղիղ մասերի երկարություն/ Длина прямой
	ԿՄ/км	ՊԿ/ПК	+	Ձախ/ влево	Աջ/ вправо	Р	Т	Т	К	Б		
1	2	3	4	5	6	7	8	9	10	11	12	13
НТ	0	0	0									
											52,67	46,21
ВУ 1	0	0	52,67		0°44'25''	1000	6,46	6,46	12,92	0,02		
											37,98	25,73
ВУ 2	0	0	90,65		0°56'53''	700	5,79	5,79	11,58	0,02		
											205,42	193,13
ВУ 3	0	2	96,08		3°43'24''	200	6,5	6,5	13	0,11		
											30,56	18,33
ВУ 4	0	3	26,63	3°16'53''		200	5,73	5,73	11,45	0,08		
											68,28	56,3
ВУ 5	0	3	94,91	1°47'24''		400	6,25	6,25	12,5	0,05		
											15,09	8,84
КТ	0	4	10									

Ուղիղ և կոր մասերի աղյուսակ
Ведомость углов поворота, прямых и кривых

Այնթապ համայնք 8-րդ փողոցից -10-րդ փողոց

Անկյուն/ Точка	Անկյան գագաթի դիրքը/ Положение вершины угла			Շրջադարձի դիրքը/ Величина угла поворота		Կորի տարերը/ Элементы кривой					Անկյան գագաթի հեռավորություն/ Расстояние между вершинами	Ուղիղ մասերի երկարություն/ Длина прямой
	ԿՄ/км	ՊԿ/ПК	+	Ձախ/ влево	Աջ/ вправо	Р	Т	Т	К	Б		
1	2	3	4	5	6	7	8	9	10	11	12	13
НТ	0	0	0									
											87,78	78,66
ВУ 1	0	0	87,78	5°13'10''		200	9,12	9,12	18,22	0,21		
											44,24	35,12
КТ	0	1	32									

Ուղիղ և կոր մասերի աղյուսակ
Ведомость углов поворота, прямых и кривых

Ալնթապ համայնք 9-րդ փողոց

Անկյուն/ Точка	Անկյան գագաթի դիրքը/ Положение вершины угла			Շրջադարձի դիրքը/ Величина угла поворота		Կորի տարրերը/ Элементы кривой					Անկյան գագաթի հեռավորություն/ Расстояние между вершинами	Ուղիղ մասերի երկարություն/ Длина прямой
	ԿՄ/км	ՊԿ/ПК	+	Ձախ/ влево	Աջ/ вправо	Р	Т	Т	К	Б		
1	2	3	4	5	6	7	8	9	10	11	12	13
НТ	0	0	0									
											44,95	36,56
ВУ 1	0	0	44,95		2°24'16''	400	8,39	8,39	16,79	0,09		
											68,99	52,73
ВУ 2	0	1	13,94		0°36'03''	1500	7,87	7,87	15,73	0,02		
											89,69	74,85
ВУ 3	0	2	3,63	7°58'40''		100	6,97	6,97	13,92	0,24		
											13,17	1,73
ВУ 4	0	2	16,78		25°09'34'	20	4,46	4,46	8,78	0,49		
											13,76	4,46
ВУ 5	0	2	30,4	51°36'13'		10	4,83	4,83	9,01	1,11		
											9,76	4,93
КТ	0	2	39,5									

Ուղիղ և կոր մասերի աղյուսակ
Ведомость углов поворота, прямых и кривых

Այնթապ համայնք 2-րդ փողոց

Անկյուն/ Точка	Անկյան գագաթի դիրքը/ Положение вершины угла			Շրջադարձի դիրքը/ Величина угла поворота		Կորի տարերը/ Элементы кривой					Անկյան գագաթի հեռավորություն/ Расстояние между вершинами	Ուղիղ մասերի երկարություն/ Длина прямой
	ԿՄ/км	ՊԿ/ПК	+	Ձախ/ влево	Աջ/ вправо	Р	Т	Т	К	Б		
1	2	3	4	5	6	7	8	9	10	11	12	13
НТ	0	0	0									
											25,7	20,06
ВУ 1	0	0	25,7	6°27'12''		100	5,64	5,64	11,26	0,16		
											24,36	12,19
ВУ 2	0	0	50,04	4°59'15''		150	6,53	6,53	13,06	0,14		
											32,15	14,71
ВУ 3	0	0	82,18		8°19'09''	150	10,91	10,91	21,78	0,4		
											33,35	22,44
КТ	0	1	15,5									

Ուղիղ և կոր մասերի աղյուսակ
Ведомость углов поворота, прямых и кривых

Այնթապ համայնք 17-րդ փողոց

Անկյուն/ Точка	Անկյան գագաթի դիրքը/ Положение вершины угла			Շրջադարձի դիրքը/ Величина угла поворота		Կորի տարերը/ Элементы кривой					Անկյան գագաթի հեռավորություն/ Расстояние между вершинами	Ուղիղ մասերի երկարություն/ Длина прямой
	ԿՄ/км	ՊԿ/ПК	+	Ձախ/ влево	Աջ/ вправо	Р	Т	Т	К	Б		
1	2	3	4	5	6	7	8	9	10	11	12	13
НТ	0	0	0									
											39,5	30,8
ВУ 1	0	0	39,5		3°19'17''	300	8,7	8,7	17,39	0,13		
											107,13	88
ВУ 2	0	1	46,62		0°20'29''	3500	10,43	10,43	20,85	0,02		
											53,12	34,87
ВУ 3	0	1	99,74		0°53'44''	1000	7,82	7,82	15,63	0,03		
											69,47	49,94
ВУ 4	0	2	69,21	10°41'54'		125	11,7	11,7	23,34	0,55		
											41,89	19,7
ВУ 5	0	3	11,03		19°49'21'	60	10,48	10,48	20,76	0,91		
											22,98	12,5
КТ	0	3	33,8									

Ուղիղ և կոր մասերի աղյուսակ
Ведомость углов поворота, прямых и кривых

Այնթապ համայնք 18-րդ փողոց

Անկյուն/ Точка	Անկյան գագաթի դիրքը/ Положение вершины угла			Շրջադարձի դիրքը/ Величина угла поворота		Կորի տարերը/ Элементы кривой					Անկյան գագաթի հեռավորություն/ Расстояние между вершинами	Ուղիղ մասերի երկարություն/ Длина прямой
	ԿՄ/км	ՊԿ/ПК	+	Ձախ/ влево	Աջ/ вправо	Р	Т	Т	К	Б		
1	2	3	4	5	6	7	8	9	10	11	12	13
НТ	0	0	0									
											16,86	8,08
ВУ 1	0	0	16,86		70°13'27'	12,5	8,79	8,79	15,32	2,78		
											25,26	8,72
ВУ 2	0	0	39,87	81°27'18		9	7,75	7,75	12,79	2,88		
											22,74	8,72
ВУ 3	0	0	59,9		1°47'48''	400	6,27	6,27	12,54	0,05		
											40,39	28,36
ВУ 4	0	1	0,3	3°18'09''		200	5,77	5,77	11,53	0,08		
											22,76	10,16
ВУ 5	0	1	23,05		5°12'57''	150	6,83	6,83	13,66	0,16		
											42,97	28,67
ВУ 6	0	1	66,01	5°41'45''		150	7,46	7,46	14,91	0,19		
											29,26	16,02
ВУ 7	0	1	95,26		1°39'16''	400	5,78	5,78	11,55	0,04		
											47,8	33,11
ВУ 8	0	2	43,06	10°11'19'		100	8,91	8,91	17,78	0,4		
											63,81	43,27
ВУ 9	0	3	6,82	49°52'32'		25	11,62	11,62	21,76	2,57		
											31,17	19,54
КТ	0	3	36,5									

ԵՐԹԵՎԵԿԵԼԻ ՄԱՍԻ ՆՈՐՈԳՄԱՆ ԱՄՓՈՓԱԳԻՐ

ԿՄ	+	Երկարություն մ	Փոսային նորոգում						Դարձուցիչ 2ՇՊՇ տակ խոշորահատակ ա/բ $h_{միջ}$=3սմ մ^2	Հորատապատառի հարթեցում բուլդոզերով մ^2	մանրահատակ ա/բ h=4 սմ մ^2	մանրահատակ ա/բ h=5 սմ մ^2	խճային հիմքի տեղադրում h=15սմ բիտումի տարածմամբ 4.12տ/1000մ^2 մ^2	Ավազակրաքճային շերտ h=10 սմ մ^2	Կողնակ h=5սմ		Ծանոթություն
			h=3-5 սմ մ^2	հիմքով											Ակ մ^2	Զափ մ^2	
				խոշորահատակ ա/բ h=6 սմ	խիտ $h_{միջ}$=12սմ բիտումի տարածմամբ 4.12տ/1000մ^2 մ^2	մանրակի լայնություն մ	միջին լայնություն մ	մակերեսը մ^2									
1	2	3	4	5	6	7	8	9	10	11	12	13	14	15	16	17	18
1-րդ փողոց																	
0	000					5,0											
		20					5,0	100,0	100,0			100,0	100,0	100,00	20,00	20,00	
	020					5,0											
		20					5,0	100,0	100,0			100,0	100,0	100,00	20,00	20,00	
	040					5,0											
		20					5,0	100,0	100,0			100,0	100,0	100,00	20,00	20,00	
	060					5,0											
		20					5,0	100,0	100,0			100,0	100,0	100,00	20,00	20,00	
	080					5,0											
		20					5,0	100,0	100,0			100,0	100,0	100,00	20,00	16,00	
	100					5,0											
		20					5,0	100,0	100,0			100,0	100,0	100,00	20,00	20,00	
	120					5,0											
		20					5,0	100,0	100,0			100,0	100,0	100,00	20,00	20,00	
	140					5,0											
		20					5,0	100,0	100,0			100,0	100,0	100,00	16,00	16,00	
	160					5,0											
		20					5,0	100,0	100,0			100,0	100,0	100,00	20,00	20,00	
	180					5,0											
		20					5,0	100,0	100,0			100,0	100,0	100,00	20,00	20,00	
	200					5,0											
		20					5,0	100,0	100,0			100,0	100,0	100,00	20,00	20,00	
	220					5,0											
		20					5,0	100,0	100,0			100,0	100,0	100,00	20,00	20,00	
	240					5,0											
		20					5,0	100,0	100,0			100,0	100,0	100,00	20,00	20,00	
	260					5,0											
		20					5,0	100,0	100,0			100,0	100,0	100,00	20,00	20,00	
	280					5,0											
		20					5,0	100,0	100,0			100,0	100,0	100,00	20,00	20,00	
	300					5,0											
		20					5,0	100,0	100,0			100,0	100,0	100,00	20,00	20,00	
	320					5,0											
		20					5,0	100,0	100,0			100,0	100,0	100,00	20,00	20,00	
	340					5,0											
		20					5,0	100,0	100,0			100,0	100,0	100,00	20,00	20,00	
	360					5,0											
		12					5,0	60,0	60,0			60,0	60,0	60,00	9,00	12,00	
	372					5,0											
Ընդամենը		**372,0**						**1860,0**	**1860,0**			**1860,0**	**1860,0**	**1860,0**	**365,0**	**364,0**	

2-րդ փողոց																	
0	000					5,00											
		20					5,0	100,0	100,0			100,0	100,0	100,00	20,00	20,00	
	020					5,00											
		20					5,0	100,0	100,0			100,0	100,0	100,00	20,00	20,00	
	040					5,00											
		20					5,0	100,0	100,0			100,0	100,0	100,00	20,00	20,00	
	060					5,00											
		20					5,0	100,0	100,0			100,0	100,0	100,00	20,00	20,00	
	080					5,00											
		20					5,0	100,0	100,0			100,0	100,0	100,00	20,00	20,00	
	100					5,00											
		20					5,0	100,0	100,0			100,0	100,0	100,00	20,00	20,00	
	120					5,00											
		20					5,0	100,0	100,0			100,0	100,0	100,00	20,00	17,00	
	140					5,00											
		9					5,0	45,0	45,0			45,0	45,0	45,00	4,00	4,00	
	149					5,00											
Ընդամենը		**149,0**						**745,0**	**745,0**			**745,0**	**745,0**	**745,0**	**144,0**	**141,0**	
3-րդ փողոց																	
0	000					5,0											
		20					5,0	100,0	100,0			100,0	100,0	100,00	20,00	20,00	
	020					5,0											
		20					5,0	100,0	100,0			100,0	100,0	100,00	20,00	20,00	
	040					5,0											
		20					5,0	100,0	100,0			100,0	100,0	100,00	20,00	20,00	
	060					5,0											
		20					5,0	100,0	100,0			100,0	100,0	100,00	20,00	20,00	
	080					5,0											
		20					5,0	100,0	100,0			100,0	100,0	100,00	20,00	16,00	
	100					5,0											
		20					5,0	100,0	100,0			100,0	100,0	100,00	20,00	20,00	
	120					5,0											
		20					5,0	100,0	100,0			100,0	100,0	100,00	19,00	18,00	
	140					5,0											
		20					5,0	100,0	100,0			100,0	100,0	100,00	16,00	16,00	
	160					5,0											
		20					5,0	100,0	100,0			100,0	100,0	100,00	20,00	20,00	
	180					5,0											
		20					5,0	100,0	100,0			100,0	100,0	100,00	20,00	20,00	
	200					5,0											
		20					5,0	100,0	100,0			100,0	100,0	100,00	20,00	20,00	
	220					5,0											
		20					5,0	100,0	100,0			100,0	100,0	100,00	20,00	20,00	
	240					5,0											
		20					5,0	100,0	100,0			100,0	100,0	100,00	20,00	20,00	
	260					5,0											
		10					5,0	50,0	50,0			50,0	50,0	50,00	10,00	10,00	
	270					5,0											
Ընդամենը		**270,0**						**1350,0**	**1350,0**			**1350,0**	**1350,0**	**1350,0**	**265,0**	**260,0**	

4-րդ փողոց																	
0	000					6,00											
		20					5,9	118,2	118,2			118,2	118,2	118,20			
	020					5,82											
		20					5,8	115,3	115,3			115,3	115,3	115,30			
	040					5,71											
		20					5,6	112,8	112,8			112,8	112,8	112,80			
	060					5,57											
		20					5,2	104,8	104,8			104,8	104,8	104,80			
	080					4,91											
		20					4,9	97,2	97,2			97,2	97,2	97,20			
	100					4,81											
		20					5,5	110,6	110,6			110,6	110,6	110,60			
	120					6,25											
		20					6,3	126,9	126,9			126,9	126,9	126,90			
	140					6,44											
		20					6,0	119,7	119,7			119,7	119,7	119,70			
	160					5,53											
		20					5,8	116,4	116,4			116,4	116,4	116,40			
	180					6,11											
		20					5,8	116,8	116,8			116,8	116,8	116,80		6,0	
	200					5,57											
		20					5,3	105,7	105,7			105,7	105,7	105,70	6,0	12,0	
	220					5,00											
		20					5,0	100,0	100,0			100,0	100,0	100,00	12,0	12,0	
	240					5,00											
		20					5,2	103,3	103,3			103,3	103,3	103,30	12,0	6,0	
	260					5,33											
		20					5,5	110,7	110,7			110,7	110,7	110,70	6,0		
	280					5,74											
		20					5,9	118,8	118,8			118,8	118,8	118,80			
	300					6,14											
		20					6,2	124,3	124,3			124,3	124,3	124,30			
	320					6,29											
		20					6,2	123,6	123,6			123,6	123,6	123,60			
	340					6,07											
		20					6,1	121,8	121,8			121,8	121,8	121,80			
	360					6,11											
		20					5,6	112,2	112,2			112,2	112,2	112,20	6,0		
	380					5,11											
		20					5,1	101,1	101,1			101,1	101,1	101,10	12,0	6,0	
	400					5,00											
		20					5,0	100,0	100,0			100,0	100,0	100,00	12,0	12,0	
	420					5,00											
		20					5,0	100,0	100,0			100,0	100,0	100,00	12,0	12,0	
	440					5,00											
		20					5,0	100,0	100,0			100,0	100,0	100,00	12,0	12,0	
	460					5,00											
		20					5,0	100,0	100,0			100,0	100,0	100,00	12,0	12,0	
	480					5,00											
		20					5,0	100,0	100,0			100,0	100,0	100,00	12,0	12,0	
	500					5,00											
		20					5,0	100,0	100,0			100,0	100,0	100,00	12,0	12,0	
	520					5,00											
		21					5,0	105,0	105,0			105,0	105,0	105,00	12,0	12,0	5մ^2 կլորացում
	541					5,00											
Ընդամենը		**541,0**						**2970,2**	**2970,2**			**2970,2**	**2970,2**	**2970,2**	**138,0**	**126,0**	

5-րդ փողոց																	
0	000					5,0											
		20					5,0	100,0	100,0			100,0	100,0	100,00	20,00	20,00	
	020					5,0											
		20					5,0	100,0	100,0			100,0	100,0	100,00	20,00	20,00	
	040					5,0											
		20					5,0	100,0	100,0			100,0	100,0	100,00	20,00	20,00	
	060					5,0											
		20					5,0	100,0	100,0			100,0	100,0	100,00	20,00	20,00	
	080					5,0											
		20					5,0	100,0	100,0			100,0	100,0	100,00	20,00	20,00	
	100					5,0											
		20					5,0	100,0	100,0			100,0	100,0	100,00	20,00	20,00	
	120					5,0											
		20					5,0	100,0	100,0			100,0	100,0	100,00	20,00	20,00	
	140					5,0											
		20					5,0	100,0	100,0			100,0	100,0	100,00	20,00	20,00	
	160					5,0											
		20					5,0	100,0	100,0			100,0	100,0	100,00	20,00	20,00	
	180					5,0											
		20					5,0	100,0	100,0			100,0	100,0	100,00	20,00	20,00	
	200					5,0											
		20					5,0	100,0	100,0			100,0	100,0	100,00	20,00	20,00	
	220					5,0											
		20					5,0	100,0	100,0			100,0	100,0	100,00	20,00	20,00	
	240					5,0											
		20					5,0	100,0	100,0			100,0	100,0	100,00	20,00	20,00	
	260					5,0											
		20					5,0	100,0	100,0			100,0	100,0	100,00	20,00	20,00	
	280					5,0											
		20					5,0	100,0	100,0			100,0	100,0	100,00	20,00	20,00	
	300					5,0											
		20					5,0	100,0	100,0			100,0	100,0	100,00	20,00	20,00	
	320					5,0											
		20					5,0	100,0	100,0			100,0	100,0	100,00	20,00	20,00	
	340					5,0											
		20					5,0	100,0	100,0			100,0	100,0	100,00	20,00	20,00	
	360					5,0											
		20					5,0	100,0	100,0			100,0	100,0	100,00	20,00	20,00	
	380					5,0											
		20					5,0	100,0	100,0			100,0	100,0	100,00	20,00	20,00	
	400					5,0											
		20					5,0	100,0	100,0			100,0	100,0	100,00	20,00	20,00	
	420					5,0											
		20					5,0	100,0	100,0			100,0	100,0	100,00	20,00	20,00	
	440					5,0											
		20					5,0	100,0	100,0			100,0	100,0	100,00	20,00	20,00	
	460					5,0											
		20					5,0	100,0	100,0			100,0	100,0	100,00	20,00	20,00	
	480					5,0											
		20					5,0	100,0	100,0			100,0	100,0	100,00	20,00	20,00	
	500					5,0											
		20					5,0	100,0	100,0			100,0	100,0	100,00	20,00	20,00	
	520					5,0											
		20					5,0	100,0	100,0			100,0	100,0	100,00	20,00	20,00	
	540					5,0											
		20					5,0	100,0	100,0			100,0	100,0	100,00	20,00	20,00	

	560					5,0											
		20					5,0	100,0	100,0			100,0	100,0	100,00	20,00	20,00	
	580					5,0											
		20					5,0	100,0	100,0			100,0	100,0	100,00	20,00	20,00	
	600					5,0											
		20					5,0	100,0	100,0			100,0	100,0	100,00	20,00	20,00	
	620					5,0											
		20					5,0	100,0	100,0			100,0	100,0	100,00	20,00	20,00	
	640					5,0											
		5					5,0	25,0	25,0			25,0	25,0	25,00	5,00	5,00	
	645					5,0											
		22						587,0	587,0			587,0	587,0	587,00	5,00	43,00	խաչմերուկ
	667																
Ընդամենը		**527,0**						**3812,0**	**3812,0**			**3812,0**	**3812,0**	**3812,0**	**650,0**	**688,0**	
6-րդ փողոց I-ին հատված																	
0	000					5,0											
		20					5,0	100,0	100,0			100,0	100,0	100,00			5մ^2 կլորացում
	020					5,0											
		20					5,0	100,0	100,0			100,0	100,0	100,00	5,00	5,00	
	040					5,0											
		20					5,0	100,0	100,0			100,0	100,0	100,00		5,00	
	060					5,0											
		20					5,0	100,0	100,0			100,0	100,0	100,00	5,00		
	080					5,0											
		20					5,0	100,0	100,0			100,0	100,0	100,00	5,00	5,00	
	100					5,0											
		20					5,0	100,0	100,0			100,0	100,0	100,00		5,00	
	120					5,0											
		20					5,0	100,0	100,0			100,0	100,0	100,00	5,00		
	140					5,0											
		20					5,0	100,0	100,0			100,0	100,0	100,00	5,00	5,00	
	160					5,0											
		20					5,0	100,0	100,0			100,0	100,0	100,00		5,00	
	180					5,0											
		20					5,0	100,0	100,0			100,0	100,0	100,00	5,00	5,00	
	200					5,0											
		20					5,0	100,0	100,0			100,0	100,0	100,00	5,00	5,00	
	220					5,0											
		20					5,0	100,0	100,0			100,0	100,0	100,00		5,00	
	240					5,0											
		20					5,0	100,0	100,0			100,0	100,0	100,00	5,00		
	260					5,0											
		20					5,0	100,0	100,0			100,0	100,0	100,00	5,00	5,00	
	280					5,0											
		20					5,0	100,0	100,0			100,0	100,0	100,00	5,00	5,00	
	300					5,0											
		20					5,0	100,0	100,0			100,0	100,0	100,00			
	320					5,0											
		20					5,0	100,0	100,0			100,0	100,0	100,00		5,00	
	340					5,0											
		20					5,0	100,0	100,0			100,0	100,0	100,00	5,00	5,00	
	360					5,0											
		13					5,0	65,0	65,0			65,0	65,0	65,00			
	373					5,0											
Ընդամենը		**373,0**						**1870,0**	**1870,0**			**1870,0**	**1870,0**	**1870,0**	**55,0**	**65,0**	

6-րդ փողոց II-րդ հատված																	
0	000					5,0											
		20					5,0	100,0	100,0			100,0	100,0	100,00	14,00	14,00	
	020					5,0											
		20					5,0	100,0	100,0			100,0	100,0	100,00	20,00	20,00	
	040					5,0											
		20					5,0	100,0	100,0			100,0	100,0	100,00	20,00	20,00	
	060					5,0											
		20					5,0	100,0	100,0			100,0	100,0	100,00	20,00	20,00	
	080					5,0											
		20					5,0	100,0	100,0			100,0	100,0	100,00	20,00	15,00	
	100					5,0											
		20					5,0	100,0	100,0			100,0	100,0	100,00	20,00	20,00	
	120					5,0											
		20					5,0	100,0	100,0			100,0	100,0	100,00	20,00	2,00	
	140					5,0											
		20					5,0	100,0	100,0			100,0	100,0	100,00	20,00	20,00	
	160					5,0											
		20					5,0	100,0	100,0			100,0	100,0	100,00	15,00	20,00	
	180					5,0											
		20					5,0	100,0	100,0			100,0	100,0	100,00	20,00	20,00	
	200					5,0											
		20					5,0	100,0	100,0			100,0	100,0	100,00	20,00	20,00	
	220					5,0											
		12					5,0	60,0	60,0			60,0	60,0	60,00	20,00	20,00	
	232					5,0											
Ընդամենը		**232,0**						**1160,0**	**1160,0**			**1160,0**	**1160,0**	**1160,0**	**229,0**	**211,0**	
6-5 փողոց																	
0	000					5,0											
		20					4,75	95,0	95,0			95,0	95,0	95,00	8,00	12,00	
	020					4,5											
		20					4,25	85,0	85,0			85,0	85,0	85,00			
	040					4,0											
		20					4,00	80,0	80,0			80,0	80,0	80,00			
	060					4,0											
		20					4,00	80,0	80,0			80,0	80,0	80,00			
	080					4,0											
		20					4,25	85,0	85,0			85,0	85,0	85,00			
	100					4,5											
		20					4,75	95,0	95,0			95,0	95,0	95,00			
	120					5,0											
		4					5,00	20,0	20,0			20,0	20,0	20,00	10,0		
	124					5,0											
Ընդամենը		**124,0**						**540,0**	**540,0**		**0,0**	**540,0**	**540,0**	**540,0**	**18,0**	**12,0**	
8-րդ փողոց																	
0	000					5,0											
		20					5,0	100,0	100,0			100,0	100,0	100,00	10,00	10,00	11մ^2 կլորացում
	020					5,0											
		20					5,0	100,0	100,0			100,0	100,0	100,00	20,00	20,00	
	040					5,0											
		20					5,0	100,0	100,0			100,0	100,0	100,00	20,00	20,00	
	060					5,0											
		20					5,0	100,0	100,0			100,0	100,0	100,00	20,00	20,00	
	080					5,0											
		20					5,0	100,0	100,0			100,0	100,0	100,00	20,00	20,00	
	100					5,0											

		20					5,0	100,0	100,0			100,0	100,0	100,00	15,00	15,00	
	120					5,0											
		20					5,0	100,0	100,0			100,0	100,0	100,00	20,00	20,00	
	140					5,0											
		20					5,0	100,0	100,0			100,0	100,0	100,00	20,00	20,00	
	160					5,0											
		20					5,0	100,0	100,0			100,0	100,0	100,00	20,00	20,00	
	180					5,0											
		20					5,0	100,0	100,0			100,0	100,0	100,00	20,00	20,00	
	200					5,0											
		20					5,0	100,0	100,0			100,0	100,0	100,00	20,00	20,00	
	220					5,0											
		20					5,0	100,0	100,0			100,0	100,0	100,00	20,00	20,00	
	240					5,0											
		20					5,0	100,0	100,0			100,0	100,0	100,00	15,00	15,00	
	260					5,0											
		20					5,0	100,0	100,0			100,0	100,0	100,00	20,00	20,00	
	280					5,0											
		20					5,0	100,0	100,0			100,0	100,0	100,00	20,00	20,00	
	300					5,0											
		20					5,0	100,0	100,0			100,0	100,0	100,00	20,00	20,00	
	320					5,0											
		20					5,0	100,0	100,0			100,0	100,0	100,00	20,00	20,00	
	340					5,0											
		20					5,0	100,0	100,0			100,0	100,0	100,00	20,00	20,00	
	360					5,0											
		20					5,0	100,0	100,0			100,0	100,0	100,00	20,00	20,00	
	380					5,0											
		20					5,0	100,0	100,0			100,0	100,0	100,00	20,00	20,00	
	400					5,0											
		10					5,0	50,0	50,0			50,0	50,0	50,00	10,00	10,00	
	410					5,0											
Ընդամենը		**410,0**						**2061,0**	**2061,0**			**2061,0**	**2061,0**	**2061,0**	**390,0**	**390,0**	
8-10 որդ փողոց																	
0	000					5,0											
		20					5,0	100,0	100,0			100,0	100,0	100,00		10,00	
	020					5,0											
		20					5,0	100,0	100,0			100,0	100,0	100,00		20,00	
	040					5,0											
		20					5,0	100,0	100,0			100,0	100,0	100,00		20,00	
	060					5,0											
		20					5,0	100,0	100,0			100,0	100,0	100,00		15,00	
	080					5,0											
		20					5,0	95,0	95,0			95,0	95,0	95,00			
	100					5,0											
		20					5,0	100,0	100,0			100,0	100,0	100,00	15,00		
	120					5,0											
		12					5,0	60,0	60,0			60,0	60,0	60,00	20,00		
	132					5,0											
Ընդամենը		**132,0**						**655,0**	**655,0**			**655,0**	**655,0**	**655,0**	**35,0**	**65,0**	

9-րդ փողոց																	
0	000					5,0											
		20					5,0	100,0	100,0			100,0	100,0	100,00			10մ^2 Կլորացում
	020					5,0											
		20					5,0	100,0	100,0			100,0	100,0	100,00			
	040					5,0											
		20					5,0	100,0	100,0			100,0	100,0	100,00			
	060					5,0											
		20					5,0	100,0	100,0			100,0	100,0	100,00			
	080					5,0											
		20					5,0	100,0	100,0			100,0	100,0	100,00			
	100					5,0											
		20					5,0	100,0	100,0			100,0	100,0	100,00			
	120					5,0											
		20					5,0	100,0	100,0			100,0	100,0	100,00			
	140					5,0											
		20					5,0	100,0	100,0			100,0	100,0	100,00			
	160					5,0											
		20					5,0	100,0	100,0			100,0	100,0	100,00			
	180					5,0											
		20					5,0	100,0	100,0			100,0	100,0	100,00	10,00	10,00	
	200					5,0											
		20					5,0	100,0	100,0			100,0	100,0	100,00	10,00	10,00	
	220					5,0											
		8					5,0	40,0	40,0			40,0	40,0	40,00	5,00	5,00	
	228					5,0											
Ընդամենը		**228,0**						**1150,0**	**1150,0**			**1150,0**	**1150,0**	**1150,0**	**25,0**	**25,0**	
12 փողոց																	
0	000					5,0											
		20					5,00	100,0	100,0			100,0	100,0	100,00	15,00	15,00	5մ^2 Կլորացում
	020					5,0											
		20					5,00	100,0	100,0			100,0	100,0	100,00	20,00	20,00	
	040					5,0											
		20					5,00	100,0	100,0			100,0	100,0	100,00	20,00	20,00	
	060					5,0											
		20					5,00	100,0	100,0			100,0	100,0	100,00	15,00	20,00	
	080					5,0											
		20					5,00	100,0	100,0			100,0	100,0	100,00	20,00	20,00	
	100					5,0											
		16					5,25	84,0	84,0			84,0	84,0	84,00	20,00	20,00	
	116					5,5											
Ընդամենը		**116,0**						**589,0**	**589,0**			**589,0**	**589,0**	**589,0**	**110,0**	**115,0**	
17-րդ փողոց																	
0	000					5,00											
		20					5,0	100,0	100,0			100,0	100,0	100,00			8մ^2 Կլորացում
	020					5,00											
		20					5,0	100,0	100,0			100,0	100,0	100,00	20,00		
	040					5,00											
		20					5,0	100,0	100,0			100,0	100,0	100,00	20,00	20,00	
	060					5,00											
		20					5,0	100,0	100,0			100,0	100,0	100,00	20,00	20,00	
	080					5,00											
		20					5,0	100,0	100,0			100,0	100,0	100,00	20,00	20,00	
	100					5,00											
		20					5,0	100,0	100,0			100,0	100,0	100,00	20,00	20,00	

	120					5,00											
		20					5,0	100,0	100,0			100,0	100,0	100,00	20,00	20,00	
	140					5,00											
		20					5,0	100,0	100,0			100,0	100,0	100,00	20,00	20,00	
	160					5,00											
		20					5,0	100,0	100,0			100,0	100,0	100,00	15,00	15,00	
	180					5,00											
		20					5,0	100,0	100,0			100,0	100,0	100,00	20,00	20,00	
	200					5,00											
		20					5,0	100,0	100,0			100,0	100,0	100,00	20,00	20,00	
	220					5,00											
		20					5,0	100,0	100,0			100,0	100,0	100,00	20,00	20,00	
	240					5,00											
		20					5,0	100,0	100,0			100,0	100,0	100,00	20,00	20,00	
	260					5,00											
		20					5,0	100,0	100,0			100,0	100,0	100,00	20,00	20,00	
	280					5,00											
		20					5,0	100,0	100,0			100,0	100,0	100,00	20,00	20,00	
	300					5,00											
		20					5,0	100,0	100,0			100,0	100,0	100,00	15,00	15,00	
	320					5,00											
		14					5,0	70,0	70,0			70,0	70,0	70,00	14,00	14,00	
	334					5,00											
Ընդամենը		**334,0**						**1678,0**	**1678,0**			**1678,0**	**1678,0**	**1678,0**	**304,0**	**284,0**	
18-րդ փողոց																	
0	000					5,00											
		20					5,0	100,0	100,0			100,0	100,0	100,00	20,00	20,00	5մ^2 կլորացում
	020					5,00											
		20					5,0	100,0	100,0			100,0	100,0	100,00	20,00	15,00	
	040					5,00											
		20					5,0	100,0	100,0			100,0	100,0	100,00	20,00	20,00	
	060					5,00											
		20					5,0	100,0	100,0			100,0	100,0	100,00	20,00	20,00	
	080					5,00											
		20					5,0	100,0	100,0			100,0	100,0	100,00	20,00	20,00	
	100					5,00											
		20					4,5	90,0	90,0			90,0	90,0	90,00		15,00	
	120					4,00											
		20					4,0	80,0	80,0			80,0	80,0	80,00			
	140					4,00											
		20					4,5	90,0	90,0			90,0	90,0	90,00	20,00	20,00	
	160					5,00											
		20					5,0	100,0	100,0			100,0	100,0	100,00	20,00	20,00	
	180					5,00											
		20					5,0	100,0	100,0			100,0	100,0	100,00	20,00	20,00	
	200					5,00											
		20					5,0	100,0	100,0			100,0	100,0	100,00	20,00	20,00	
	220					5,00											
		20					5,0	100,0	100,0			100,0	100,0	100,00	20,00	20,00	
	240					5,00											
		20					5,0	100,0	100,0			100,0	100,0	100,00	20,00	20,00	
	260					5,00											
		20					5,0	100,0	100,0			100,0	100,0	100,00	20,00	20,00	
	280					5,00											
		20					5,0	100,0	100,0			100,0	100,0	100,00	20,00	20,00	
	300					5,00											

		20					5,2	104,0	104,0			104,0	104,0	104,00	20,00	15,00	
	320					5,40											
		17					6,7	113,9	113,9			113,9	113,9	113,90	20,00		7մ^2 կլորացում
	337					8,00											
Ընդամենը		**337,0**						**1689,9**	**1689,9**			**1689,9**	**1689,9**	**1689,9**	**300,0**	**285,0**	
13-րդ փողոց																	
0	000					5,0											
		100		75	75		5,0	500,0		150,0	500,0				100,00	100,00	
	100					5,0											
		100		55	55		5,0	500,0		150,0	500,0				90,00	90,00	
	200					5,0											
		100		75	75		5,0	500,0		150,0	500,0				95,00	90,00	
	300					5,0											
		100		80	80		5,0	500,0		150,0	500,0				95,00	100,00	
	400					5,0											
		100		75	75		5,0	500,0		150,0	500,0				95,00	100,00	
	500					5,0											
		100		50	50		5,0	500,0		150,0	500,0				90,00	90,00	
	600					5,0											
		100		60	60		5,0	500,0		150,0	500,0				95,00	100,00	
	700					5,0											
		60		30	30		5,0	300,0		90,0	300,0				55,00	55,00	
	760					5,0											
Ընդամենը		**760,0**		**500,0**	**500,0**			**3800,0**		**1140,0**	**3800,0**				**715,0**	**725,0**	

ԻՋԱՏԵՂԵՐԻ ԱՄՓՈՓԱԳԻՐ

Հ/Հ	Ցանցում ԿՄ	Ուղղու դիրքը		Ուղղու երթև. Մասի լայնությունը մ	Ուղղու երթև. Մասի երկարությունը մ	Գոյացման շառավիղ	Աշխատանքների ծավալը								Նշանակություն
							Մակերես մ^2			Մետաղական խողովակ d=530մմ զծ.մ	Խողովակների հակակոռոզիոն մեկուսացում կպչուն ժապավենով մ	Ջրհորների ջրամեկուսացում երկշերտ տաք բիտումով մ^2	Ջրհորի միաձույլ բետոն, B15 մ^3	Ավազակոպճային շերտ խողովակի տակ h=10սմ մ^3	
		Ձախ	Աջ				Ա/բետոն h=5սմ	Խիճ h=15սմ, բիտումի տարածումով 4.12տ/1000մ^2 մ^3	Ավազակոպճային շերտ h=10սմ մ^3						
1	2	3	4	5	6	7	8	9	10	11	12	13	14	15	16
1-ին Փողոց															
1	0+82		+	5,0	5,0	2.5/2.5	27,5	27,5	27,5						
2	1+45	+		5,0	5,0	2.5/2.5	26,6	26,6	26,6	7,5	7,5	11,62	1,62	0,71	
3	1+47		+	5,0	10,0	2.5/2.5	53,9	53,9	53,9						
Ընդամենը							*107,9*	*107,9*	*107,9*	*7,50*	*7,50*	*11,62*	*1,62*	*0,71*	
2-րդ Փողոց															
1	1+47	+		5,0	10,0	2.5/-	51,3	51,3	51,3						
2	1+47		+	5,0	10,0	2.5/-	51,3	51,3	51,3						
Ընդամենը							*102,6*	*102,6*	*102,6*						
3-րդ Փողոց															
1	0+95	+		3,0	25,0		71,5	71,5	71,5						
2	1+15	+		3,0	13,0		31,9	31,9	31,9						
3	1+27		+	5,0	5,0	2.5/2.5	26,8	26,8	26,8						
4	1+31	+		5,0	5,0	2.5/2.5	27,7	27,7	27,7						
Ընդամենը							*157,9*	*157,9*	*157,9*						
4-րդ Փողոց															
1	2+23	+		5,0	5,0	2.5/2.5	27,7	27,7	27,7	7,5	7,5	11,62	1,62	0,71	
2	4+24		+	5,0	5,0	2.5/2.5	28,0	28,0	28,0						
Ընդամենը							*55,7*	*55,7*	*55,7*	*7,50*	*7,50*	*11,62*	*1,62*	*0,71*	
5-րդ Փողոց															
1	1+60		+	5,0	5,0	2.5/2.5	27,8	27,8	27,8						
2	1+63	+		5,0	5,0	2.5/2.5	27,8	27,8	27,8						
3	3+67	+		5,0	5,0	2.5/2.5	27,8	27,8	27,8						
Ընդամենը							*83,4*	*83,4*	*83,4*						
6-րդ Փողոց I-հատված															
1	0+77		+	5,0	5,0	2.5/2.5	27,8	27,8	27,8	7,5	7,5	11,62	1,62	0,71	
2	0+77	+		5,0	5,0	2.5/2.5	27,8	27,8	27,8	7,5	7,5	11,62	1,62	0,71	
3	2+22		+	5,0	5,0	2.5/2.5	27,8	27,8	27,8						
4	2+22	+		5,0	5,0	2.5/2.5	27,8	27,8	27,8	7,5	7,5	11,62	1,62	0,71	
Ընդամենը							*111,2*	*111,2*	*111,2*	*22,50*	*22,50*	*34,86*	*4,86*	*2,13*	

6-րդ Փողոց II-հատված															
1	0+83		+	5,0	5,0	2.5/2.5	27,8	27,8	27,8	7,5	7,5	11,62	1,62	0,71	
2	1+40		+	13,0	5,0		70,0	70,0	70,0						Եկեղեցի
3	1+75		+	4,0	6,0		24,0	24,0	24,0						
Ընդամենը							***121,8***	***121,8***	***121,8***	***7,50***	***7,50***	***11,62***	***1,62***	***0,71***	
8-րդ Փողոց															
1	1+06		+	5,0	5,0	2.5/2.5	27,8	27,8	27,8						
2	1+06	+		5,0	5,0	2.5/2.5	27,8	27,8	27,8						
3	2+53		+	5,0	5,0	2.5/2.5	27,8	27,8	27,8						
4	2+53	+		5,0	5,0	2.5/2.5	27,8	27,8	27,8	7,5	7,5	11,62	1,62	0,71	
Ընդամենը							***111,2***	***111,2***	***111,2***	***7,50***	***7,50***	***11,62***	***1,62***	***0,71***	
9-րդ Փողոց															
1	1+18	+		5,0	5,0	2.5/2.5	27,8	27,8	27,8	7,5	7,5	11,62	1,62	0,71	
2	1+19		+	5,0	5,0	2.5/2.5	27,8	27,8	27,8	7,5	7,5	11,62	1,62	0,71	
Ընդամենը							***55,6***	***55,6***	***55,6***	***15,00***	***15,00***	***23,24***	***3,24***	***1,42***	
12-րդ Փողոց															
1	0+69	+		5,0	5,0	2.5/2.5	27,8	27,8	27,8	7,5	7,5	11,62	1,62	0,71	
Ընդամենը							***27,8***	***27,8***	***27,8***	***7,50***	***7,50***	***11,62***	***1,62***	***0,71***	
17-րդ Փողոց															
1	1+61	+		5,0	5,0	2.5/2.5	27,8	27,8	27,8						
2	1+71		+	5,0	5,0	2.5/2.5	27,8	27,8	27,8	7,5	7,5	11,62	1,62	0,71	
3	3+20		+	5,0	5,0	2.5/2.5	27,8	27,8	27,8	7,5	7,5	11,62	1,62	0,71	
Ընդամենը							***83,4***	***83,4***	***83,4***	***15,00***	***15,00***	***23,24***	***3,24***	***1,42***	
18-րդ Փողոց															
1	2+26	+		5,0	5,0	2.5/2.5	27,8	27,8	27,8						
Ընդամենը							***27,8***	***27,8***	***27,8***						
13-րդ Փողոց															
1	1+16		+	5,0	5,0	2.5/2.5	27,8	27,8	27,8						
2	1+19	+		5,0	5,0	2.5/2.5	27,8	27,8	27,8	7,5	7,5	11,62	1,62	0,71	
3	1+67	+		5,0	5,0	2.5/2.5	27,8	27,8	27,8	7,5	7,5	11,62	1,62	0,71	
4	1+67		+	5,0	5,0	2.5/2.5	27,8	27,8	27,8						
5	2+38		+	5,0	5,0	2.5/2.5	27,8	27,8	27,8						
6	2+70	+		5,0	5,0	2.5/2.5	27,8	27,8	27,8	7,5	7,5	11,62	1,62	0,71	
7	3+00		+	5,0	5,0	2.5/2.5	27,8	27,8	27,8						
8	3+83	+		5,0	5,0	2.5/2.5	27,8	27,8	27,8	7,5	7,5	11,62	1,62	0,71	
9	4+58	+		5,0	5,0	2.5/2.5	27,8	27,8	27,8	7,5	7,5	11,62	1,62	0,71	
10	5+07		+	5,0	5,0	2.5/2.5	27,8	27,8	27,8						
11	5+29	+		5,0	5,0	2.5/2.5	27,8	27,8	27,8	7,5	7,5	11,62	1,62	0,71	
12	5+99	+		5,0	5,0	2.5/2.5	27,8	27,8	27,8	7,5	7,5	11,62	1,62	0,71	
13	5+99		+	5,0	5,0	2.5/2.5	27,8	27,8	27,8						
14	6+72	+		5,0	5,0	2.5/2.5	27,8	27,8	27,8	7,5	7,5	11,62	1,62	0,71	
15	7+03		+	5,0	5,0	2.5/2.5	27,8	27,8	27,8	7,5	7,5	11,62	1,62	0,71	
16	7+43	+		5,0	5,0	2.5/2.5	27,8	27,8	27,8	7,5	7,5	11,62	1,62	0,71	
Ընդամենը							***444,8***	***444,8***	***444,8***	***75,00***	***75,00***	***116,20***	***16,20***	***7,10***	

ԱՐՀԵՍՏԱԿԱՆ ԿԱՌՈՒՑՎԱԾՔՆԵՐԻ ԱՄՓՈՓԱԳԻՐ

Հ/Հ	Ցանցային ԿՄ	Ձրհավաքի բնութագիրը	Կառուցվածքի տեսակը և նյութը	Խողովակներ		Կամուրջներ և ուղեանցներ		Ծանոթություն
				Բացվածքը մմ,	Երկարությունը գլխադիրներով մ	Թռիչքների քանակը և երկարությունը մ	Հենարանի տեսակը	
1	2	3	4	5	6	7	8	9
2-րդ փողոց								
1	0+142	որոգում	մետաղական	530	7,5			նոր կառուցվող
3-րդ փողոց								
1	0+051	որոգում	մետաղական	530	7,5			նոր կառուցվող
2	0+123	որոգում	մետաղական	530	7,5			նոր կառուցվող
3	0+267	որոգում	մետաղական	530	7,5			նոր կառուցվող
5-րդ փողոց								
1	0+155	որոգում	մետաղական	530	7,5			նոր կառուցվող
2	0+165	որոգում	մետաղական	530	9,5			նոր կառուցվող
3	0+275	որոգում	մետաղական	530	7,5			նոր կառուցվող
4	0+365	որոգում	մետաղական	530	11,5			նոր կառուցվող
5	0+497	որոգում	մետաղական	530				մուտքի ջրհոր
6	0+653	որոգում	մետաղական	1020	27			մաքրել նորից տեղադրել
6-րդ փողոց I-ին հատված								
1	0+227	որոգում	մետաղական	530	7,5			նոր կառուցվող
6-րդ փողոց II-րդ հատված								
1	0+003	որոգում	մետաղական	530	7,5			նոր կառուցվող
2	0+177	որոգում	ե/բ			14հատ ե/բ սալեր		նոր կառուցվող
8-րդ փողոց								
1	0+248	որոգում	մետաղական	530	7,5			նոր կառուցվող
2	0+258	որոգում	մետաղական	530	7,5			նոր կառուցվող
9-րդ փողոց								
1	0+204	որոգում	մետաղական	530	7,5			նոր կառուցվող
8-ից - 10-րդ փողոց								
1	0+121	որոգում	ե/բ			14հատ ե/բ սալեր		նոր կառուցվող
17-րդ փողոց								
1	0+020	որոգում	մետաղական	530	7,5			նոր կառուցվող
2	0+230	որոգում	մետաղական	530	7,5			նոր կառուցվող
18-րդ փողոց								
1	0+009	որոգում	մետաղական	530	7,5			նոր կառուցվող
13-րդ փողոց								
1	0+636	որոգում	մետաղական	530	11,5			նոր կառուցվող

Ռեպերների աղյուսակ

Կետի անվանումը	Կոորդինատները		Բացարձակ բարձրությունը
	X	Y	
RP2	4441173.1510	8454518.6090	876.3980
RP3	4441218.8580	8454389.1170	874.3450
RP4	4441232.0680	8454354.5860	874.4190
RP5	4441079.1690	8454190.5400	870.9350
RP6	4441074.3960	8454221.5750	870.8430
RP7	4440973.0520	8454292.5650	870.4240
RP8	4440950.0750	8454416.4160	871.8010
RP9	4441061.2850	8454476.0400	876.1480
RP10	4440821.4330	8454422.3370	870.5260
RP11	4440823.1170	8454247.8070	869.1340
RP12	4440821.2590	8454202.6370	868.0590
RP13	4440709.2870	8454244.4380	867.1440
RP14	4440714.8710	8454406.3710	870.4840
RP15	4440618.7900	8454142.6570	864.7900
RP16	4440469.4980	8454102.6150	864.4760
RP18	4440558.1000	8454119.9450	864.6940
RP19	4440283.6920	8454133.6710	862.3150
RP20	4440221.9310	8454103.7130	861.2490
RP21	4440109.0710	8454016.6470	859.2320
RP22	4439747.5740	8453793.7260	855.2390
RP23	4439637.6120	8453707.8120	853.8650
RP24	4440136.3940	8454698.7910	873.4160
RP25	4440175.7530	8454535.5800	867.4850
RP26	4440563.6650	8453995.7450	864.2980
RP27	4440311.1470	8454465.8200	868.1650
RP28	4440253.7990	8454710.2760	875.1430
RP29	4440515.6840	8454707.4640	878.1880
RP30	4440551.7720	8454529.6200	872.4750
RP31	4440587.1300	8454370.8820	869.0360
RP32	4440466.1500	8454234.0600	865.1270
RP33	4439631.0080	8454591.4950	868.1450
RP34	4439682.1460	8454472.6970	867.6950
RP35	4439773.7110	8454332.3480	863.4490
RP36	4440587.1380	8454370.8930	869.0400
RP37	4440039.9240	8454510.0240	864.8920

ՀԱՄԱՀԱՎԱՔ ԱՄՓՈՓԱԳԻՐ

Այնթապ համայնքի փողոցների հիմնանորոգում

Հ/Հ	Աշխատանքների անվանումը	Չափի միավոր	Քանակը
1	2	3	4
	1. 1-ին փողոց		
I.	**Հողային աշխատանքներ**		
1	6r IV գրունտի մշակում էքսկավատորով (0,65մ^3), բարձումավտոինքնաթափեր և տեղափոխում լցակույտ 3,0 կմ	մ^3	467,02
2	Հողային պաստառի համահարթեցում բուլդոզերով	մ^2	1860,0
II.	**Պատվածք**		
1	Ավազակոպճային շերտ h=10 սմ	մ^2	1860,0
2	Խիճ h=15սմ բիտումի տարածումով 4.12տ/1000մ2	մ^2	1860,0
3	Տաք մանրահատիկ ա/բետոն h=5սմ „Բ”տիպ	մ^2	1860,0
III.	**Կողնակներ**		
1	Կողնակների մաքրում բուսական շերտից բուլդոզերով	մ^2	729,0
2	Ցամաքուրդային III 6վ գրունտի տեղափոխում պահուստից միջինը 12.0 կմ-ից կողնակների իրականացման համար	մ^3	25,0
3	Կողնակների հարթեցում և խտացում պնևմոգլդոնով մեկ հետքով 4 անցումով , ջրի տարածումով	մ^3	25,0
4	Կողնակների ամրացում ավազակոպիճով h=5սմ	մ^2	729,0
IV.	**Իջատեղեր**		
1	6r IV գրունտի մշակում էքսկավատորով (0,65մ^3), բարձումավտոինքնաթափեր և տեղափոխում լցակույտ 2.0կմ	մ^3	32,37
2	Ավազակոպճային շերտ h=10 սմ	մ^2	107,9
3	Խիճ h=15սմ բիտումի տարածումով 4.12տ/1000մ2	մ^2	107,9
4	Տաք մանրահատիկ ա/բետոն h=5սմ „Բ”տիպ	մ^2	107,9
5	Խողովակ		
•	Մետաղական խողովակ d=530մմ 1գծ.մ =90.3կգ δ=7մմ	գծ.մ	7,50
•	Խողովակի հակակոռոզիոն մեկուսացում կպչուն ժապավենով	մ	7,50
•	ջրհորների ջրամեկուսացում երկշերտ տաք բիտումով	մ^2	11,62
•	Ջրհորի միաձույլ բետոն ,B 15	մ^3	1,62
•	Ավազակոպճային շերտ խողովակի տակ h=10սմ	մ^3	0,71
•	Գոյություն ունեցող խողովակների ապամոնտաժում, հանձնում պատվիրատուին	հատ/գծ.մ	1/4
	2. 2-րդ փողոց		
I.	**Հողային աշխատանքներ**		
1	6r IV գրունտի մշակում էքսկավատորով (0,65մ^3), բարձումավտոինքնաթափեր և տեղափոխում լցակույտ 3.0կմ	մ^3	194,14
2	Հողային պաստառի համահարթեցում բուլդոզերով	մ^2	745,0
II.	**Պատվածք**		
1	Ավազակոպճային շերտ h=10 սմ	մ^2	745,0
2	Խիճ h=15սմ բիտումի տարածումով 4.12տ/1000մ2	մ^2	745,0
3	Տաք մանրահատիկ ա/բետոն h=5սմ „Բ”տիպ	մ^2	745,0

III.	**Կողնակներ**		
1	Կողնակների մաքրում բուսական շերտից բուլդոզերով	$մ^2$	285,0
2	Ցամաքուրդային III 6վ գրունտի տեղափոխում պահուստից միջինը 12.0 կմ-ից կողնակների իրականացման համար	$մ^3$	10,0
3	Կողնակների հարթեցում և խտացում պնևմոգլդոնով մեկ հետքով 4 անցումով , ջրի տարածումով	$մ^3$	10,0
4	Կողնակների ամրացում ավազակոպիճով h=5սմ	$մ^2$	285,0
IV.	**Իջատեղեր**		
1	6r IV գրունտի մշակում էքսկավատորով (0,65$մ^3$), բարձումավտոինքնաթափեր և տեղափոխում լցակույտ 2.0կմ	$մ^3$	30,78
2	Ավազակոպճային շերտ h=10 սմ	$մ^2$	102,60
3	Խիճ h=15սմ բիտումի տարածումով 4.12տ/1000մ2	$մ^2$	102,60
4	Տաք մանրահատիկ ա/բետոն h=5սմ „Բ”տիպ	$մ^2$	102,60
V.	**Մետաղական խողովակ d=530մմ;ԿՄ 0+142**		
1	6r IV գրունտի մշակում և բարձում էքսկավատորով(0,65$մ^3$), տեղափոխում լցակույտ3.0կմ	$մ^3$	6,0
2	Նույնը տեղում կուտակումով	$մ^3$	8,0
3	Ավազակոպճային շերտ h=10սմ	$մ^3$	0,71
4	Մետաղական խողովակների տեղադրում d=530մմ 1գծ.մ =90,3կգ δ=7մմ	գծ.մ/կգ	7,5/677,25
5	Ջրհորի միաձույլ բետոն ,B 15	$մ^3$	1,62
6	Ջրհորի ջրամեկուսացում երկշերտ տաք բիտումով	$մ^2$	11,62
7	Խողովակի հակակոռոզիոն մեկուսացում կպչուն ժապավենով	մ	7,50
8	Հետադարձ լիցք բուլդոզերով	$մ^3$	6,0
9	Նույնը ձեռքով	$մ^3$	2,0
	3. 3-րդ փողոց		
I.	**Հողային աշխատանքներ**		
1	6r IV գրունտի մշակում էքսկավատորով (0,65$մ^3$), բարձումավտոինքնաթափեր և տեղափոխում լցակույտ 3.0կմ	$մ^3$	325,50
2	Հողային պաստառի համահարթեցում բուլդոզերով	$մ^2$	1350,0
II.	**Պատվածք**		
1	Ավազակոպճային շերտ h=10 սմ	$մ^2$	1350,0
2	Խիճ h=15սմ բիտումի տարածումով 4.12տ/1000մ2	$մ^2$	1350,0
3	Տաք մանրահատիկ ա/բետոն h=5սմ „Բ”տիպ	$մ^2$	1350,0
III.	**Կողնակներ**		
1	Կողնակների մաքրում բուսական շերտից բուլդոզերով	$մ^2$	525,0
2	Ցամաքուրդային III 6վ գրունտի տեղափոխում պահուստից միջինը 12.0 կմ-ից կողնակների իրականացման համար	$մ^3$	16,0
3	Կողնակների հարթեցում և խտացում պնևմոգլդոնով մեկ հետքով 4 անցումով , ջրի տարածումով	$մ^3$	16,0
4	Կողնակների ամրացում ավազակոպիճով h=5սմ	$մ^2$	525,0
IV.	**Իջատեղեր**		
1	6r IV գրունտի մշակում էքսկավատորով (0,65$մ^3$), բարձումավտոինքնաթափեր և տեղափոխում լցակույտ 3.0կմ	$մ^3$	47,37
2	Ավազակոպճային շերտ h=10 սմ	$մ^2$	157,90
3	Խիճ h=15սմ բիտումի տարածումով 4.12տ/1000մ2	$մ^2$	157,90
4	Տաք մանրահատիկ ա/բետոն h=5սմ „Բ”տիպ	$մ^2$	157,90

V.	**Մետաղական խողովակ d=530մմ;ԿՄ 0+051; 0+123; 0+267**		
1	6r IV գրունտի մշակում և բարձում էքսկավատորով(0,65մ^3), տեղափոխում լցակույտ3.0կմ	մ^3	18,0
2	Նույնը տեղում կուտակումով	մ^3	24,0
3	Ավազակոպճային շերտ h=10սմ	մ^3	2,13
4	Մետաղական խողովակների տեղադրում d=530մմ 1գծ.մ =90,3կգ δ=7մմ	գծ.մ/կգ	22,5/2031,75
5	Ջրհորի միաձույլ բետոն ,B 15	մ^3	4,86
6	Ջրհորի ջրամեկուսացում երկշերտ տաք բիտումով	մ^2	34,86
7	Խողովակի հակակոռոզիոն մեկուսացում կպչուն ժապավենով	մ	22,50
8	Հետադարձ լիցք բուլդոզերով	մ^3	18,0
9	Նույնը ձեռքով	մ^3	6,0
10	Գոյություն ունեցող խողովակների ապամոնտաժում, հանձնում պատվիրատուին	հատ/գծ.մ	3/15
	4. 4-րդ փողոց		
I.	**Հողային աշխատանքներ**		
1	6r IV գրունտի մշակում էքսկավատորով (0,65մ3), բարձումավտոինքնաթափեր և տեղափոխում լցակույտ 2.0կմ	մ^3	714,93
2	Հողային պաստառի համահարթեցում բուլդոզերով	մ^2	2970,2
II.	**Պատվածք**		
1	Ավազակոպճային շերտ h=10 սմ	մ^2	2970,2
2	Խիճ h=15սմ բիտումի տարածումով 4.12տ/1000մ2	մ^2	2970,2
3	Տաք մանրահատիկ ա/բետոն h=5սմ „Բ”տիպ	մ^2	2970,2
III.	**Կողնակներ**		
1	Կողնակների մաքրում բուսական շերտից բուլդոզերով	մ^2	264,0
2	Կողնակների ամրացում ավազակոպիճով h=5սմ	մ^2	264,0
IV.	**Իջատեղեր**		
1	6r IV գրունտի մշակում էքսկավատորով (0,65մ3), բարձումավտոինքնաթափեր և տեղափոխում լցակույտ 2.0կմ	մ^3	16,71
2	Ավազակոպճային շերտ h=10 սմ	մ^2	55,70
3	Խիճ h=15սմ բիտումի տարածումով 4.12տ/1000մ2	մ^2	55,70
4	Տաք մանրահատիկ ա/բետոն h=5սմ „Բ”տիպ	մ^2	55,70
5	Խողովակ		
•	Մետաղական խողովակ d=530մմ 1գծ.մ =90.3կգ δ=7մմ	գծ.մ	7,50
•	Խողովակիհակակոռոզիոն մեկուսացում կպչուն ժապավենով	մ	7,50
•	ջրհորների ջրամեկուսացում երկշերտ տաք բիտումով	մ^2	11,62
•	Ջրհորի միաձույլ բետոն ,B 15	մ^3	1,62
•	Ավազակոպճային շերտ խողովակի տակ h=10սմ	մ^3	0,71
•	Գոյություն ունեցող խողովակների ապամոնտաժում, հանձնում պատվիրատուին	հատ/գծ.մ	1/3

5. 5-րդ փողոց			
I.	**Հողային աշխատանքներ**		
1	6r IVգրունտի մշակում էքսկավատորով (0,65մ3), բարձումավտոինքնաթափեր և տեղափոխում լցակույտ 2.0կմ	$մ^3$	1143,6
2	Հողային պաստառի համահարթեցում բուլդոզերով	$մ^2$	3812,0
II.	**Պատվածք**		
1	Ավազակոպճային շերտ h=10 սմ	$մ^2$	3812,0
2	Խիճ h=15սմ բիտումի տարածումով 4.12տ/1000մ2	$մ^2$	3812,0
3	Տաք մանրահատիկ ա/բետոն h=5սմ „Բ”տիպ	$մ^2$	3812,0
III.	**Կողնակներ**		
1	Կողնակների մաքրում բուսական շերտից բուլդոզերով	$մ^2$	1338,0
2	Ցամաքուրդային III 6վ գրունտի տեղափոխում պահուստից միջինը 12.0 կմ-ից կողնակների իրականացման համար	$մ^3$	67,0
3	Կողնակների հարթեցում և խտացում պնևմոգլդոնով մեկ հետքով 4 անցումով , ջրի տարածումով	$մ^3$	67,0
4	Կողնակների ամրացում ավազակոպիճով h=5սմ	$մ^2$	1338,0
IV.	**Իջատեղեր**		
1	6r IV գրունտի մշակում էքսկավատորով (0,65մ3), բարձումավտոինքնաթափեր և տեղափոխում լցակույտ 2.0կմ	$մ^3$	25,02
2	Ավազակոպճային շերտ h=10 սմ	$մ^2$	83,40
3	Խիճ h=15սմ բիտումի տարածումով 4.12տ/1000մ2	$մ^2$	83,40
4	Տաք մանրահատիկ ա/բետոն h=5սմ „Բ”տիպ	$մ^2$	83,40
V.	**Մետաղական խողովակ d=530մմ;ԿՄ 0+155; 0+165; 0+275; 0+365**		
1	6r IV գրունտի մշակում և բարձում էքսկավատորով(0,65$մ^3$), տեղափոխում լցակույտ3.0կմ	$մ^3$	31,0
2	Նույնը տեղում կուտակումով	$մ^3$	36,0
3	Ավազակոպճային շերտ h=10սմ	$մ^3$	3,17
4	Մետաղական խողովակների տեղադրում d=530մմ 1գծ.մ =90,3կգ δ=7մմ	գծ.մ/կգ	36/3250,8
5	Ջրհորի միաձույլ բետոն ,B 15	$մ^3$	6,42
6	Ջրհորի ջրամեկուսացում երկշերտ տաք բիտումով	$մ^2$	46,48
7	Խողովակի հակակոռոզիոն մեկուսացում կպչուն ժապավենով	մ	36,00
8	Հետադարձ լիցք բուլդոզերով	$մ^3$	26,0
9	Նույնը ձեռքով	$մ^3$	9,0
10	Գոյություն ունեցող խողովակների ապամոնտաժում, հանձնում պատվիրատուին	հատ/գծ.մ	4/31
VI.	**Մետաղական խողովակ d=530մմ;ԿՄ 0+497 ջրհոր**		
1	Ջրհորի միաձույլ բետոն ,B 15	$մ^3$	0,40
VII.	**Մետաղական խողովակ d=1020մմ;ԿՄ 0+653**		
1	6r IV գրունտի մշակում և բարձում էքսկավատորով(0,65$մ^3$), տեղափոխում լցակույտ3.0կմ	$մ^3$	27,0
2	Նույնը տեղում կուտակումով	$մ^3$	40,0
2	d=1020մմ մետաղական խողովակների ապամոնտաժում, մաքրում, եռակցում, տեղադրում նույն տեղում	գծ.մ	27

3	խոնավացած գրունտի մշակում ձեռքով և բարձում էքսկավատորով(0,65մ^3), տեղափոխում լցակույտ3.0կմ	մ^3	12,0
4	Ավազակոպճային շերտ h=10սմ	մ^3	3,30
5	Ջրհորի միաձույլ բետոն ,B 15	մ^3	3,00
6	Ջրհորի ջրամեկուսացում երկշերտ տաք բիտումով	մ^2	22,00
7	d=1020մմ Խողովակի ջրամեկուսացում երկշերտ տաք բիտումով	մ	27,00
8	Հետադարձ լիցք բուլդոզերով	մ^3	36,0
9	Նույնը ձեռքով	մ^3	4,0
	6. 6-րդ փողոց I-ին հատված		
I.	**Հողային աշխատանքներ**		
1	6դ Vգրունտի մշակում էքսկավատորով (0,65մ3), բարձումավտոինքնաթափեր և տեղափոխում լցակույտ 2.0կմ	մ^3	478,98
2	Հողային պաստառի համահարթեցում բուլդոզերով	մ^2	1870,0
II.	**Պատվածք**		
1	Ավազակոպճային շերտ h=10 սմ	մ^2	1870,0
2	Խիճ h=15սմ բիտումի տարածումով 4.12տ/1000մ2	մ^2	1870,0
3	Տաք մանրահատիկ ա/բետոն h=5սմ „Բ”տիպ	մ^2	1870,0
III.	**Կողնակներ**		
1	Կողնակների մաքրում բուսական շերտից բուլդոզերով	մ^2	120,0
2	Կողնակների ամրացում ավազակոպիճով h=5սմ	մ^2	120,0
IV.	**Իջատեղեր**		
1	6դ V գրունտի մշակում էքսկավատորով (0,65մ3), բարձումավտոինքնաթափեր և տեղափոխում լցակույտ 2.0կմ	մ^3	33,36
2	Ավազակոպճային շերտ h=10 սմ	մ^2	111,20
3	Խիճ h=15սմ բիտումի տարածումով 4.12տ/1000մ2	մ^2	111,20
4	Տաք մանրահատիկ ա/բետոն h=5սմ „Բ”տիպ	մ^2	111,20
5	Խողովակ		
•	Մետաղական խողովակ d=530մմ 1գծ.մ =90.3կգ δ=7մմ	գծ.մ	22,50
•	Խողովակի հակակոռոզիոն մեկուսացում կպչուն ժապավենով	մ	22,50
•	ջրհորների ջրամեկուսացում երկշերտ տաք բիտումով	մ^2	34,86
•	Ջրհորի միաձույլ բետոն ,B 15	մ^3	4,86
•	Ավազակոպճային շերտ խողովակի տակ h=10սմ	մ^3	2,13
10	Գոյություն ունեցող խողովակների ապամոնտաժում, հանձնում պատվիրատուին	հատ/գծ.մ	3/13
V.	**Մետաղական խողովակ d=530մմ;ԿՄ 0+227**		
1	6դ V գրունտի մշակում և բարձում էքսկավատորով(0,65մ^3), տեղափոխում լցակույտ3.0կմ	մ^3	6,0
2	Նույնը տեղում կուտակումով	մ^3	8,0
3	Ավազակոպճային շերտ h=10սմ	մ^3	0,71
4	Մետաղական խողավակների տեղադրում d=530մմ 1գծ.մ =90,3կգ δ=7մմ	գծ.մ/կգ	7,5/677,25
5	Ջրհորի միաձույլ բետոն ,B 15	մ^3	1,62
6	Ջրհորի ջրամեկուսացում երկշերտ տաք բիտումով	մ^2	11,62

7	Խողովակի հակակոռոզիոն մեկուսացում կպչուն ժապավենով	մ	7,50
8	Հետադարձ լիցք բուլդոզերով	$մ^3$	6,0
9	Նույնը ձեռքով	$մ^3$	2,0
10	Գոյություն ունեցող խողովակների ապամոնտաժում, հանձնում պատվիրատուին	հատ/գծ.մ	1/5
	7. 6-րդ փողոց II-րդ հատված		
I.	**Հողային աշխատանքներ**		
1	6դ V գրունտի մշակում էքսկավատորով (0,65մ3), բարձումավտոինքնաթափեր և տեղափոխում լցակույտ 2.0կմ	$մ^3$	303,41
2	Հողային պաստառի համահարթեցում բուլդոզերով	$մ^2$	1160,0
II.	**Պատվածք**		
1	Ավազակոպճային շերտ h=10 սմ	$մ^2$	1160,0
2	Խիճ h=15սմ բիտումի տարածումով 4.12տ/1000մ2	$մ^2$	1160,0
3	Տաք մանրահատիկ ա/բետոն h=5սմ „Բ”տիպ	$մ^2$	1160,0
III.	**Կողնակներ**		
1	Կողնակների մաքրում բուսական շերտից բուլդոզերով	$մ^2$	440,0
2	Ցամաքուրդային III 6վ գրունտի տեղափոխում պահուստից միջինը 12.0 կմ-ից կողնակների իրականացման համար	$մ^3$	22,0
3	Կողնակների հարթեցում և խտացում պնևմոգլդոնով մեկ հետքով 4 անցումով , ջրի տարածումով	$մ^3$	22,0
4	Կողնակների ամրացում ավազակոպիճով h=5սմ	$մ^2$	440,0
IV.	**Իջատեղեր**		
1	6դ V գրունտի մշակում էքսկավատորով (0,65մ3), բարձումավտոինքնաթափեր և տեղափոխում լցակույտ 2.0կմ	$մ^3$	36,54
2	Ավազակոպճային շերտ h=10 սմ	$մ^2$	121,80
3	Խիճ h=15սմ բիտումի տարածումով 4.12տ/1000մ2	$մ^2$	121,80
4	Տաք մանրահատիկ ա/բետոն h=5սմ „Բ”տիպ	$մ^2$	121,80
5	Խողովակ		
•	Մետաղական խողովակ d=530մմ 1գծ.մ =90.3կգ δ=7մմ	գծ.մ	7,50
•	Խողովակի հակակոռոզիոն մեկուսացում կպչուն ժապավենով	մ	7,50
•	ջրհորների ջրամեկուսացում երկշերտ տաք բիտումով	$մ^2$	11,62
•	Ջրհորի միաձույլ բետոն ,B 15	$մ^3$	1,62
•	Ավազակոպճային շերտ խողովակի տակ h=10սմ	$մ^3$	0,71
•	Գոյություն ունեցող խողովակների ապամոնտաժում, հանձնում պատվիրատուին	հատ/գծ.մ	1/5
V.	**Մետաղական խողովակ d=530մմ;ԿՄ 0+003**		
1	6դ V գրունտի մշակում և բարձում էքսկավատորով(0,65$մ^3$), տեղափոխում լցակույտ3.0կմ	$մ^3$	6,0
2	Նույնը տեղում կուտակումով	$մ^3$	8,0
3	Ավազակոպճային շերտ h=10սմ	$մ^3$	0,71
4	Մետաղական խողավակների տեղադրում d=530մմ 1գծ.մ =90,3կգ δ=7մմ	գծ.մ/կգ	7,5/677,25
5	Ջրհորի միաձույլ բետոն ,B 15	$մ^3$	1,62
6	Ջրհորի ջրամեկուսացում երկշերտ տաք բիտումով	$մ^2$	11,62
7	Խողովակի հակակոռոզիոն մեկուսացում կպչուն ժապավենով	մ	7,50

8	Հետադարձ լիցք բուլդոզերով	մ^3	6,0
9	Նույնը ձեռքով	մ^3	2,0
10	Գոյություն ունեցող խողովակների ապամոնտաժում, հանձնում պատվիրատուին	հատ/գծ.մ	1/5
VI.	**Բետոնե առուների անցումներում ե/բ սալերի տեղադրում;ԿՄ 0+177**		
1	Հին քայքայված սալերի քանդում	մ^3	1,5
2	Քանդված սալերի մշակում և բարձում էքսկավատորով(0,65մ^3), մանրամասնում լցակույտ3.0կմ	մ^3	1,5
3	Քայքայված հիմքի վերականգնում միաձույլ բետոն	մ^3	0,30
4	Ե/բ ծածկի սալերի 500x1500x150 տեղադրում	հատ	14,00
5	Սալերի ջրամեկուսացում երկշերտ տաք բիտումով	մ^2	21,84
	8. 6-րդ փողոցից - 5-րդ փողոց		
I.	**Հողային աշխատանքներ**		
1	6r IV գրունտի մշակում էքսկավատորով (0,65մ3), բարձումավտոինքնաթափեր և տեղափոխում լցակույտ 2.0կմ	մ^3	138,56
2	Հողային պաստառի համահարթեցում բուլդոզերով	մ^2	540,0
II.	**Պատվածք**		
1	Ավազակոպճային շերտ h=10 սմ	մ^2	540,0
2	Խիճ h=15սմ բիտումի տարածումով 4.12տ/1000մ2	մ^2	540,0
3	Տաք մանրահատիկ ա/բետոն h=5սմ „Բ”տիպ	մ^2	540,0
III.	**Կողնակներ**		
1	Կողնակների մաքրում բուսական շերտից բուլդոզերով	մ^2	30,0
2	Կողնակների ամրացում ավազակոպիճով h=5սմ	մ^2	30,0
	9. 8-րդ փողոց		
I.	**Հողային աշխատանքներ**		
1	6դ V գրունտի մշակում էքսկավատորով (0,65մ3), բարձումավտոինքնաթափեր և տեղափոխում լցակույտ 2.0կմ	մ^3	536,65
2	Հողային պաստառի համահարթեցում բուլդոզերով	մ^2	2061,0
II.	**Պատվածք**		
1	Ավազակոպճային շերտ h=10 սմ	մ^2	2061,0
2	Խիճ h=15սմ բիտումի տարածումով 4.12տ/1000մ2	մ^2	2061,0
3	Տաք մանրահատիկ ա/բետոն h=5սմ „Բ”տիպ	մ^2	2061,0
III.	**Կողնակներ**		
1	Կողնակների մաքրում բուսական շերտից բուլդոզերով	մ^2	780,0
2	Կողնակների ամրացում ավազակոպիճով h=5սմ	մ^2	780,0
III.	**Իջատեղեր**		
1	6դ V գրունտի մշակում էքսկավատորով (0,65մ3), բարձումավտոինքնաթափեր և տեղափոխում լցակույտ 2.0կմ	մ^3	33,36
2	Ավազակոպճային շերտ h=10 սմ	մ^2	111,20
3	Խիճ h=15սմ բիտումի տարածումով 4.12տ/1000մ2	մ^2	111,20
4	Տաք մանրահատիկ ա/բետոն h=5սմ „Բ”տիպ	մ^2	111,20
5	Խողովակ		
•	Մետաղական խողովակ d=530մմ 1գծ.մ =90.3կգ δ=7մմ	գծ.մ	7,50

•	Խողովակի հակակոռոզիոն մեկուսացում կպչուն ժապավենով	մ	7,50
•	ջրհորների ջրամեկուսացում երկշերտ տաք բիտումով	$մ^2$	11,62
•	Ջրհորի միաձույլ բետոն ,Բ 15	$մ^3$	1,62
•	Ավազակոպճային շերտ խողովակի տակ h=10սմ	$մ^3$	0,71
10	Գոյություն ունեցող խողովակների ապամոնտաժում, հանձնում պատվիրատուին	հատ/գծ.մ	1/3,5
V.	**Մետաղական խողովակ d=530մմ;ԿՄ 0+248; 0+258**		
1	6դ V գրունտի մշակում և բարձում էքսկավատորով(0,65$մ^3$), տեղափոխում լցակույտ3.0կմ	$մ^3$	12,0
2	Նույնը տեղում կուտակումով	$մ^3$	16,0
3	Ավազակոպճային շերտ h=10սմ	$մ^3$	1,42
4	Մետաղական խողավակների տեղադրում d=530մմ 1գծ.մ =90,3կգ δ=7մմ	գծ.մ/կգ	15/1354.5
5	Ջրհորի միաձույլ բետոն ,Բ 15	$մ^3$	3,24
6	Ջրհորի ջրամեկուսացում երկշերտ տաք բիտումով	$մ^2$	23,24
7	Խողովակի հակակոռոզիոն մեկուսացում կպչուն ժապավենով	մ	15,00
8	Հետադարձ լիցք բուլդոզերով	$մ^3$	12,0
9	Նույնը ձեռքով	$մ^3$	4,0
10	Գոյություն ունեցող խողովակների ապամոնտաժում, հանձնում պատվիրատուին	հատ/գծ.մ	2/10
	10. 8-րդ փողոցից - 10-րդ փողոց		
I.	**Հողային աշխատանքներ**		
1	6r IV գրունտի մշակում էքսկավատորով (0,65մ3), բարձումավտոինքնաթափեր և տեղափոխում լցակույտ 2.0կմ	$մ^3$	168,88
2	Հողային պաստառի համահարթեցում բուլդոզերով	$մ^2$	655,0
II.	**Պատվածք**		
1	Ավազակոպճային շերտ h=10 սմ	$մ^2$	655,0
2	Խիճ h=15սմ բիտումի տարածումով 4.12տ/1000մ2	$մ^2$	655,0
3	Տաք մանրահատիկ ա/բետոն h=5սմ „Բ”տիպ	$մ^2$	655,0
III.	**Կողնակներ**		
1	Կողնակների մաքրում բուսական շերտից բուլդոզերով	$մ^2$	100,0
2	Կողնակների ամրացում ավազակոպիճով h=5սմ	$մ^2$	100,0
VI.	**Բետոնե առուների անցումներում ե/բ սալերի տեղադրում;ԿՄ 0+131**		
1	Հին քայքայված սալերի քանդում	$մ^3$	1,5
2	Քանդված սալերի մշակում և բարձում էքսկավատորով(0,65$մ^3$), տեղափոխում լցակույտ3.0կմ	$մ^3$	1,5
3	Քայքայված հիմքի վերականգնում միաձույլ բետոն	$մ^3$	0,30
4	Ե/բ ծածկի սալերի 500x1500x150 տեղադրում	հատ	14,00
5	Սալերի ջրամեկուսացում երկշերտ տաք բիտումով	$մ^2$	21,84
	11. 9-րդ փողոց		
I.	**Հողային աշխատանքներ**		
1	6դ V գրունտի մշակում էքսկավատորով (0,65մ3), բարձումավտոինքնաթափեր և տեղափոխում լցակույտ 2.0կմ	$մ^3$	320,25

2	Հողային պաստառի համահարթեցում բուլդոզերով	$մ^2$	1150,0
II.	**Պատվածք**		
1	Ավազակոպճային շերտ h=10 սմ	$մ^2$	1150,0
2	Խիճ h=15սմ բիտումի տարածումով 4.12տ/1000մ2	$մ^2$	1150,0
3	Տաք մանրահատիկ ա/բետոն h=5սմ „Բ”տիպ	$մ^2$	1150,0
III.	**Կողնակներ**		
1	Կողնակների մաքրում բուսական շերտից բուլդոզերով	$մ^2$	50,0
4	Կողնակների ամրացում ավազակոպիճով h=5սմ	$մ^2$	50,0
IV.	**Իջատեղեր**		
1	6դ V գրունտի մշակում էքսկավատորով (0,65մ3), բարձումավտոինքնաթափեր և տեղափոխում լցակույտ 2.0կմ	$մ^3$	16,68
2	Ավազակոպճային շերտ h=10 սմ	$մ^2$	55,60
3	Խիճ h=15սմ բիտումի տարածումով 4.12տ/1000մ2	$մ^2$	55,60
4	Տաք մանրահատիկ ա/բետոն h=5սմ „Բ”տիպ	$մ^2$	55,60
5	Խողովակ		
•	Մետաղական խողովակ d=530մմ 1գծ.մ =90.3կգ δ=7մմ	գծ.մ	15,00
•	Խողովակի հակակոռոզիոն մեկուսացում կպչուն ժապավենով	մ	15,00
•	ջրհորների ջրամեկուսացում երկշերտ տաք բիտումով	$մ^2$	23,24
•	Ջրհորի միաձույլ բետոն ,B 15	$մ^3$	3,24
•	Ավազակոպճային շերտ խողովակի տակ h=10սմ	$մ^3$	1,42
•	Գոյություն ունեցող խողովակների ապամոնտաժում, հանձնում պատվիրատուին	հատ/գծ.մ	2/9
V.	**Մետաղական խողովակ d=530մմ;ԿՄ 0+204**		
1	6դ V գրունտի մշակում և բարձում էքսկավատորով(0,65$մ^3$), տեղափոխում լցակույտ3.0կմ	$մ^3$	6,0
2	Նույնը տեղում կուտակումով	$մ^3$	8,0
3	Ավազակոպճային շերտ h=10սմ	$մ^3$	0,71
4	Մետաղական խողավակների տեղադրում d=530մմ 1գծ.մ =90,3կգ δ=7մմ	գծ.մ/կգ	7,5/677,25
5	Ջրհորի միաձույլ բետոն ,B 15	$մ^3$	1,62
6	Ջրհորի ջրամեկուսացում երկշերտ տաք բիտումով	$մ^2$	11,62
7	Խողովակի հակակոռոզիոն մեկուսացում կպչուն ժապավենով	մ	7,50
8	Հետադարձ լիցք բուլդոզերով	$մ^3$	6,0
9	Նույնը ձեռքով	$մ^3$	2,0
10	Գոյություն ունեցող խողովակների ապամոնտաժում, հանձնում պատվիրատուին	հատ/գծ.մ	1/6

	12. 12-րդ փողոց		
I.	**Հողային աշխատանքներ**		
1	6r IV գրունտի մշակում էքսկավատորով (0,65մ3), բարձումավտոինքնաթափեր և տեղափոխում լցակույտ 2.0կմ	$մ^3$	167,45
2	Հողային պաստառի համահարթեցում բուլդոզերով	$մ^2$	589,0
II.	**Պատվածք**		
1	Ավազակոպճային շերտ h=10 սմ	$մ^2$	589,0
2	Խիճ h=15սմ բիտումի տարածումով 4.12տ/1000մ2	$մ^2$	589,0
3	Տաք մանրահատիկ ա/բետոն h=5սմ „Բ”տիպ	$մ^2$	589,0
III.	**Կողնակներ**		
1	Կողնակների մաքրում բուսական շերտից բուլդոզերով	$մ^2$	225,0
2	Կողնակների ամրացում ավազակոպիճով h=5սմ	$մ^2$	225,0
IV.	**Իջատեղեր**		
1	6r IV գրունտի մշակում էքսկավատորով (0,65մ3), բարձումավտոինքնաթափեր և տեղափոխում լցակույտ 2.0կմ	$մ^3$	8,34
2	Ավազակոպճային շերտ h=10 սմ	$մ^2$	27,80
3	Խիճ h=15սմ բիտումի տարածումով 4.12տ/1000մ2	$մ^2$	27,80
4	Տաք մանրահատիկ ա/բետոն h=5սմ „Բ”տիպ	$մ^2$	27,80
5	Խողովակ		
•	Մետաղական խողովակ d=530մմ 1գծ.մ =90.3կգ δ=7մմ	գծ.մ	7,50
•	Խողովակի հակակոռոզիոն մեկուսացում կպչուն ժապավենով	մ	7,50
•	ջրհորների ջրամեկուսացում երկշերտ տաք բիտումով	$մ^2$	11,62
•	Ջրհորի միաձույլ բետոն ,B 15	$մ^3$	1,62
•	Ավազակոպճային շերտ խողովակի տակ h=10սմ	$մ^3$	0,71
•	Գոյություն ունեցող խողովակների ապամոնտաժում, հանձնում պատվիրատուին	հատ/գծ.մ	1/4
	13. 17-րդ փողոց		
I.	**Հողային աշխատանքներ**		
1	6դ V գրունտի մշակում էքսկավատորով (0,65մ3), բարձումավտոինքնաթափեր և տեղափոխում լցակույտ 2.0կմ	$մ^3$	439,59
2	Հողային պաստառի համահարթեցում բուլդոզերով	$մ^2$	1678,0
II.	**Պատվածք**		
1	Ավազակոպճային շերտ h=10 սմ	$մ^2$	1678,0
2	Խիճ h=15սմ բիտումի տարածումով 4.12տ/1000մ2	$մ^2$	1678,0
3	Տաք մանրահատիկ ա/բետոն h=5սմ „Բ”տիպ	$մ^2$	1678,0
III.	**Կողնակներ**		
1	Կողնակների մաքրում բուսական շերտից բուլդոզերով	$մ^2$	588,0
2	Կողնակների ամրացում ավազակոպիճով h=5սմ	$մ^2$	588,0
IV.	**Իջատեղեր**		
1	6դ V գրունտի մշակում էքսկավատորով (0,65մ3), բարձումավտոինքնաթափեր և տեղափոխում լցակույտ 2.0կմ	$մ^3$	25,02
2	Ավազակոպճային շերտ h=10 սմ	$մ^2$	83,40
3	Խիճ h=15սմ բիտումի տարածումով 4.12տ/1000մ2	$մ^2$	83,40
4	Տաք մանրահատիկ ա/բետոն h=5սմ „Բ”տիպ	$մ^2$	83,40
5	Խողովակ		

•	Մետաղական խողովակ d=530մմ 1գծ.մ =90.3կգ δ=7մմ	գծ.մ	15,00
•	Խողովակի հակակոռոզիոն մեկուսացում կպչուն ժապավենով	մ	15,00
•	ջրհորների ջրամեկուսացում երկշերտ տաք բիտումով	$մ^2$	23,24
•	Ջրհորի միաձույլ բետոն ,B 15	$մ^3$	3,24
•	Ավազակոպճային շերտ խողովակի տակ h=10սմ	$մ^3$	1,42
•	Գոյություն ունեցող խողովակների ապամոնտաժում, հանձնում պատվիրատուին	հատ/գծ.մ	2/9
V.	**Մետաղական խողովակ d=530մմ;ԿՄ 0+020; 0+230**		
1	6դ V գրունտի մշակում և բարձում էքսկավատորով(0,65$մ^3$), տեղափոխում լցակույտ3.0կմ	$մ^3$	12,0
2	Նույնը տեղում կուտակումով	$մ^3$	16,0
3	Ավազակոպճային շերտ h=10սմ	$մ^3$	1,42
4	Մետաղական խողավակների տեղադրում d=530մմ 1գծ.մ =90,3կգ δ=7մմ	գծ.մ/կգ	15/1354,5
5	Ջրհորի միաձույլ բետոն ,B 15	$մ^3$	3,24
6	Ջրհորի ջրամեկուսացում երկշերտ տաք բիտումով	$մ^2$	23,24
7	Խողովակի հակակոռոզիոն մեկուսացում կպչուն ժապավենով	մ	15,00
8	Հետադարձ լիցք բուլդոզերով	$մ^3$	12,0
9	Նույնը ձեռքով	$մ^3$	4,0
10	Գոյություն ունեցող խողովակների ապամոնտաժում, հանձնում պատվիրատուին	հատ/գծ.մ	2/10
	14. 18-րդ փողոց		
I.	**Հողային աշխատանքներ**		
1	6դ V գրունտի մշակում էքսկավատորով (0,65մ3), բարձումավտոինքնաթափեր և տեղափոխում լցակույտ 2.0կմ	$մ^3$	433,34
2	Հողային պաստառի համահարթեցում բուլդոզերով	$մ^2$	1689,9
II.	**Պատվածք**		
1	Ավազակոպճային շերտ h=10 սմ	$մ^2$	1689,9
2	Խիճ h=15սմ բիտումի տարածումով 4.12տ/1000մ2	$մ^2$	1689,9
3	Տաք մանրահատիկ ա/բետոն h=5սմ „Բ”տիպ	$մ^2$	1689,9
III.	**Կողնակներ**		
1	Կողնակների մաքրում բուսական շերտից բուլդոզերով	$մ^2$	585,0
2	Կողնակների ամրացում ավազակոպիճով h=5սմ	$մ^2$	585,0
IV.	**Իջատեղեր**		
1	6դ V գրունտի մշակում էքսկավատորով (0,65մ3), բարձումավտոինքնաթափեր և տեղափոխում լցակույտ 2.0կմ	$մ^3$	8,34
2	Ավազակոպճային շերտ h=10 սմ	$մ^2$	27,80
3	Խիճ h=15սմ բիտումի տարածումով 4.12տ/1000մ2	$մ^2$	27,80
4	Տաք մանրահատիկ ա/բետոն h=5սմ „Բ”տիպ	$մ^2$	27,80
V.	**Մետաղական խողովակ d=530մմ;ԿՄ 0+009**		
1	6դ V գրունտի մշակում և բարձում էքսկավատորով(0,65$մ^3$), տեղափոխում լցակույտ3.0կմ	$մ^3$	6,0
2	Նույնը տեղում կուտակումով	$մ^3$	8,0
3	Ավազակոպճային շերտ h=10սմ	$մ^3$	0,71

4	Մետաղական խողովակների տեղադրում d=530մմ 1գծ.մ =90,3կգ δ=7մմ	գծ.մ/կգ	7,5/677,25
5	Ջրհորի միաձույլ բետոն ,B 15	$մ^3$	1,62
6	Ջրհորի ջրամեկուսացում երկշերտ տաք բիտումով	$մ^2$	11,62
7	Խողովակի հակակոռոզիոն մեկուսացում կպչուն ժապավենով	մ	7,50
8	Հետադարձ լիցք բուլդոզերով	$մ^3$	6,0
9	Նույնը ձեռքով	$մ^3$	2,0
10	Գոյություն ունեցող խողովակների ապամոնտաժում, հանձնում պատվիրատուին	հատ/գծ.մ	1/5
	15. 13-րդ փողոց		
I.	**Պատվածք**		
1	Փոսային նորոգում հիմքով . Խիճ h=12սմ բիտումի տարածումով 4.12տ/1000մ2 Տաք խոշորահատիկ ա/բետոն h=6սմ	$մ^2$	500,0
2	Հարթեցնող շերտ տաք մանրահատիկ ա/բետոն $h_{միջ}$=3սմ	$մ^2$	1140,0
3	Տաք մանրահատիկ ա/բետոն h=4սմ „Բ”տիպ	$մ^2$	3800,0
II.	**Կողնակներ**		
1	Կողնակների մաքրում բուսական շերտից բուլդոզերով	$մ^2$	1440,0
2	Ցամաքուրդային III 6վ գրունտի տեղափոխում պահուստից միջինը 12.0 կմ-ից կողնակների իրականացման համար	$մ^3$	72,0
3	Կողնակների հարթեցում և խտացում պնևմոգլդոնով մեկ հետքով 4 անցումով , ջրի տարածումով	$մ^3$	72,0
4	Կողնակների ամրացում ավազակոպիճով h=5սմ	$մ^2$	1440,0
III.	**Իջատեղեր**		
1	6r IV գրունտի մշակում էքսկավատորով (0,65մ3), բարձումավտոինքնաթափեր և տեղափոխում լցակույտ 2.0կմ	$մ^3$	133,44
2	Ավազակոպճային շերտ h=10 սմ	$մ^2$	444,80
3	Խիճ h=15սմ բիտումի տարածումով 4.12տ/1000մ2	$մ^2$	444,80
4	Տաք մանրահատիկ ա/բետոն h=5սմ „Բ”տիպ	$մ^2$	444,80
5	Խողովակ		
•	Մետաղական խողովակ d=530մմ 1գծ.մ =90.3կգ δ=7մմ	գծ.մ	75,00
•	Խողովակի հակակոռոզիոն մեկուսացում կպչուն ժապավենով	մ	75,00
•	ջրհորների ջրամեկուսացում երկշերտ տաք բիտումով	$մ^2$	116,20
•	Ջրհորի միաձույլ բետոն ,B 15	$մ^3$	16,20
•	Ավազակոպճային շերտ խողովակի տակ h=10սմ	$մ^3$	7,10
•	Գոյություն ունեցող խողովակների ապամոնտաժում, հանձնում պատվիրատուին	հատ/գծ.մ	10/37
IV.	**Մետաղական խողովակ d=530մմ;ԿՄ 0+636**		
1	6r IV գրունտի մշակում և բարձում էքսկավատորով(0,65$մ^3$), տեղափոխում լցակույտ3.0կմ	$մ^3$	6,0
2	Նույնը տեղում կուտակումով	$մ^3$	12,0
3	Ավազակոպճային շերտ h=10սմ	$մ^3$	0,95
4	Մետաղական խողովակների տեղադրում d=530մմ 1գծ.մ =90,3կգ δ=7մմ	գծ.մ/կգ	11,5/1038,45

5	Ջրհորի միաձույլ բետոն ,B 15	$մ^3$	1,62
6	Ջրհորի ջրամեկուսացում երկշերտ տաք բիտումով	$մ^2$	11,62
7	Խողովակի հակակոռոզիոն մեկուսացում կպչուն ժապավենով	մ	11,50
8	Հետադարձ լիցք բուլդոզերով	$մ^3$	10,0
9	Նույնը ձեռքով	$մ^3$	2,0
10	Գոյություն ունեցող խողովակների ապամոնտաժում, հանձնում պատվիրատուին	հատ/գծ.մ	1/11,5
16. 12-րդ փողոց			
1	Գռունտային ճանապարհի պատվածքի փխրեցում բուլդոզերով	$մ^2$	3025,0
2	Հողային պաստառի համահարթեցում ավտոգրեյդերով	$մ^2$	3025,0
17. 12/1-րդ փողոց			
1	Գռունտային ճանապարհի պատվածքի փխրեցում բուլդոզերով	$մ^2$	3210,0
2	Հողային պաստառի համահարթեցում ավտոգրեյդերով	$մ^2$	3210,0
18. 14-րդ փողոց			
1	Գռունտային ճանապարհի պատվածքի փխրեցում բուլդոզերով	$մ^2$	2010,0
2	Հողային պաստառի համահարթեցում ավտոգրեյդերով	$մ^2$	2010,0
19. 15-րդ փողոց			
1	Գռունտային ճանապարհի պատվածքի փխրեցում բուլդոզերով	$մ^2$	2440,0
2	Հողային պաստառի համահարթեցում ավտոգրեյդերով	$մ^2$	2440,0
20. 16-րդ փողոց			
1	Գռունտային ճանապարհի պատվածքի փխրեցում բուլդոզերով	$մ^2$	2980,0
2	Հողային պաստառի համահարթեցում ավտոգրեյդերով	$մ^2$	2980,0
21. 18-րդ փողոց			
1	Գռունտային ճանապարհի պատվածքի փխրեցում բուլդոզերով	$մ^2$	2335,0
2	Հողային պաստառի համահարթեցում ավտոգրեյդերով	$մ^2$	2335,0
22. 19-րդ փողոց			
1	Գռունտային ճանապարհի պատվածքի փխրեցում բուլդոզերով	$մ^2$	2500,0
2	Հողային պաստառի համահարթեցում ավտոգրեյդերով	$մ^2$	2500,0
23. 20-րդ փողոց			
1	Գռունտային ճանապարհի պատվածքի փխրեցում բուլդոզերով	$մ^2$	4150,0
2	Հողային պաստառի համահարթեցում ավտոգրեյդերով	$մ^2$	4150,0
24. Ժանյակագործների փողոց			
1	Գռունտային ճանապարհի պատվածքի փխրեցում բուլդոզերով	$մ^2$	4475,0
2	Հողային պաստառի համահարթեցում ավտոգրեյդերով	$մ^2$	4475,0

Կազմեց՝ /Հ.Եղիազարյան/

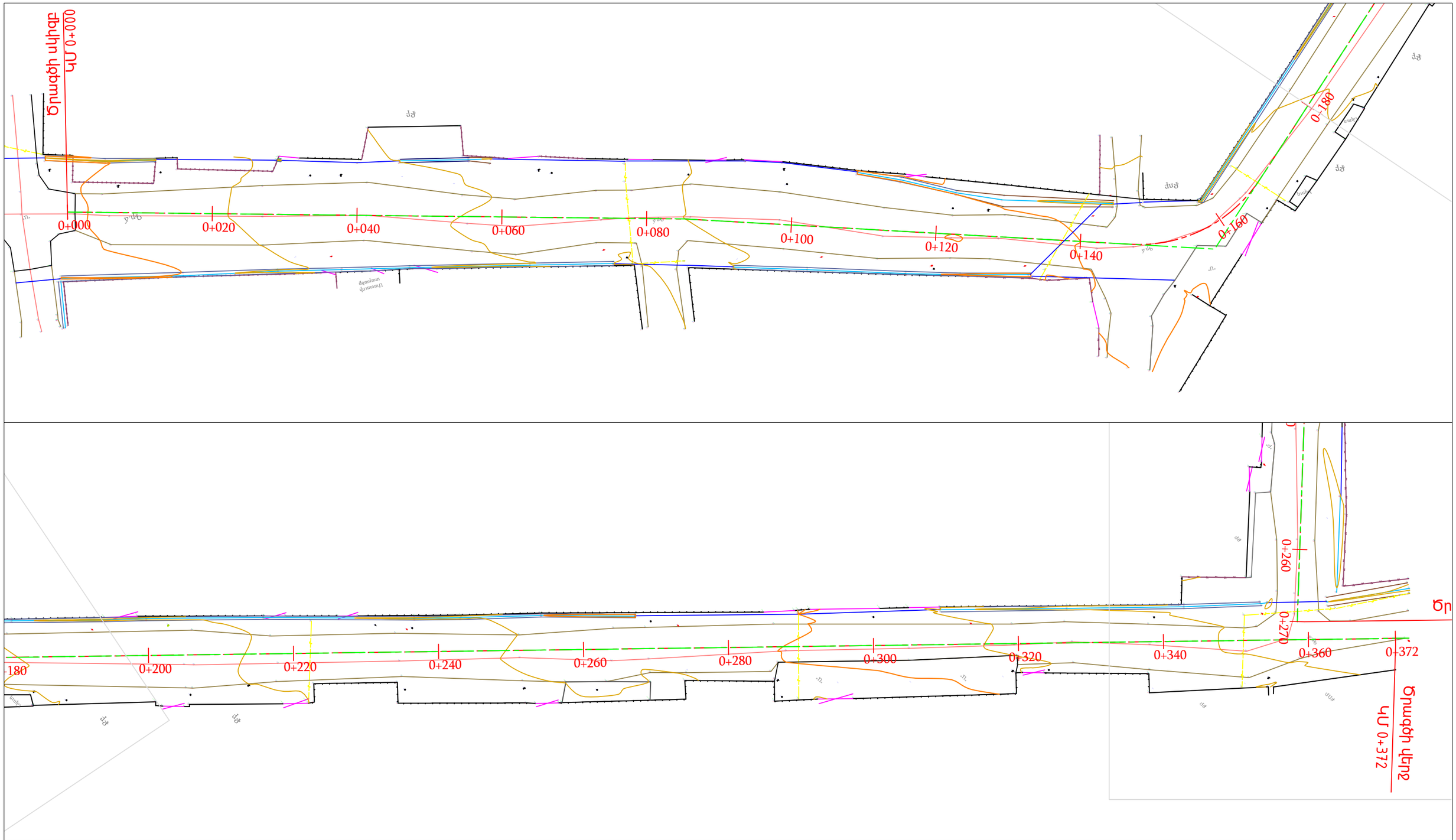

ՊԱՅՄԱՆԱԿԱՆ ՆՇԱՆՆԵՐ

ՔԲ	Քարե բնակելի
	Մուտքեր
	Ցանցապատեր
	Ցանկապատեր
	Գոյություն ունեցող խողովակներ

SINCE 2020

HT-PROJECT LLC

Պաշտոն / Должность	Անուն, Ազգանուն / Имя, отчество	Ստորագր. / Подпись	Ամիս Ամսաթիվ / Дата, месяц
Ճարտարագետ	Է. Եղիազարյան		
Инженер	Э. Егиазарян		
Տնօրեն	Ա. Խալաթյան		
Директор	А.Халатян		

ՀՀ ԱՐԱՐԱՏԻ ՄԱՐԶ ԱՅՆԹԱՊ ՀԱՄԱՅՆՔ

Այնթապ համայնքի 1-ին, 2-րդ, 3-րդ,4-րդ, 5-րդ, 6-րդ, 6-ից 5-րդ փողոցների հատված, 8-րդ, 9-րդ, 12-րդ, 17-րդ, և 18-րդ փողոցների ասֆալտապատում, 8-ից 10-րդ փողոցների հատված և 13-րդ մասնակի ասֆալտապատում, 12-րդ, 12/1-րդ, 14-րդ, 15-րդ, 16-րդ, 18-րդ, 19-րդ, 20-րդ և Ժանյակագործների փողոցների հարդեցում

Ճանապարհային մաս
Дорожная часть

Փուլ / этап:	Գլուխ-թերթ / Глава-лист	Թերթեր / Листов
ԱՆ / РП	1-1	7

Իրադրության հատակագիծ/
Ситуационный план
1-ին փողոց / 1-ая улица
ԿՄ/КМ0+000–: – ԿՄ/КМ0+372

<<ՀՏ-ՊՐՈԵԿՏ>> ՍՊԸ
<<ГТ-ПРОЕКТ>> ООО

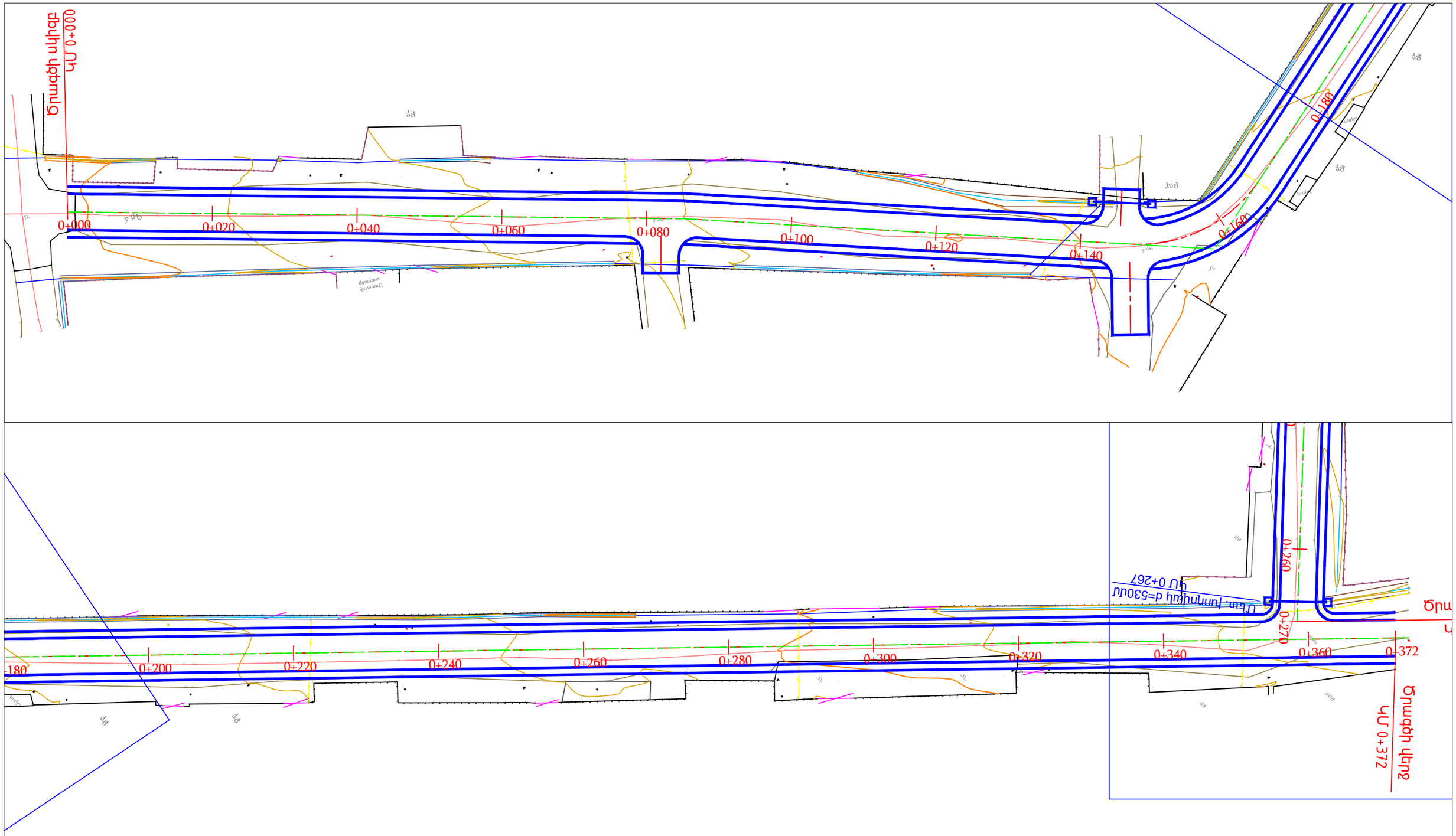

ՊԱՅՄԱՆԱԿԱՆ ՆՇԱՆՆԵՐ

ՔԲ	Քարե բնակելի
	Մուտքեր
	Ցանցապատեր
	Ցանկապատեր
	Նոր տեղադրվող խողովակներ
	Կողնակներ

SINCE 2020

HT-PROJECT LLC

Պաշտոն / Должность	Անուն, Ազգանուն / Имя, отчество	Ստորագր. / Подпись	Ամիս Ամսաթիվ / Дата, месяц
Ճարտարագետ	Է. Եղիազարյան		
Инженер	Э. Егиазарян		
Տնօրեն	Ա. Խալաթյան		
Директор	А.Халатян		

ՀՀ ԱՐԱՐԱՏԻ ՄԱՐԶ ԱՅՆԹԱՊ ՀԱՄԱՅՆՔ

Այնթապ համայնքի 1-ին, 2-րդ, 3-րդ,4-րդ, 5-րդ, 6-րդ, 6-ից 5-րդ փողոցների հատված, 8-րդ, 9-րդ, 12-րդ, 17-րդ, և 18-րդ փողոցների ասֆալտապատում, 8-ից 10-րդ փողոցների հատված և 13-րդ մասնակի ասֆալտապատում, 12-րդ, 12/1-րդ, 14-րդ, 15-րդ, 16-րդ, 18-րդ, 19-րդ, 20-րդ և Ժանյակագործների փողոցների հարդեցում

Ճանապարհային մաս
Дорожная часть

Փուլ / этап:	Գլուխ-թերթ / Глава-лист	Թերթեր / Листов
ԱՆ / РП	1-2	7

Փռված հատակագիծ/ Развёрнутый план
1-ին փողոց / 1-ая улица
ԿՄ/КМ0+000–: – ԿՄ/КМ0+372

<<ՀՏ-ՊՐՈԵԿՏ>> ՍՊԸ
<<ГТ-ПРОЕКТ>> ООО

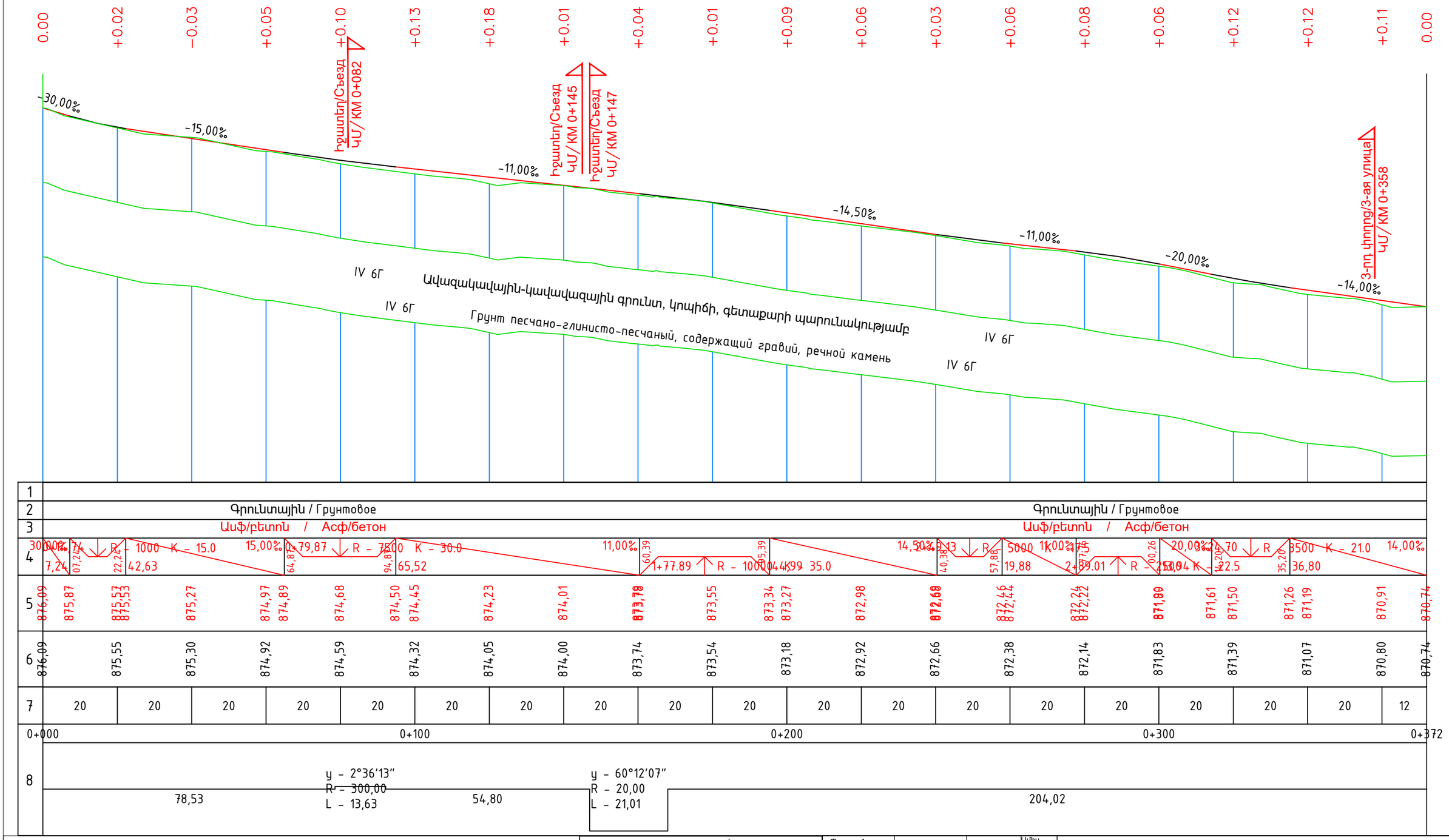

Պաշտոն / Должность	Անուն, Ազգանուն / Имя, отчество	Ստորագր. / Подпись	Ամիս Ամսաթիվ / Дата, месяц
Ճարտարագետ	Է. Եղիազարյան		
Инженер	Э. Егиазарян		
Տնօրեն	Ա. Խալաթյան		
Директор	А.Халатян		

HT-PROJECT LLC

ՀՀ ԱՐԱՐԱՏԻ ՄԱՐԶ ԱՅՆԹԱՊ ՀԱՄԱՅՆՔ

Այնթապ համայնքի 1-ին, 2-րդ, 3-րդ,4-րդ, 5-րդ, 6-րդ, 6-ից 5-րդ փողոցների հատված, 8-րդ, 9-րդ, 12-րդ, 17-րդ, և 18-րդ փողոցների ասֆալտապատում, 8-ից 10-րդ փողոցների հատված և 13-րդ մասնակի ասֆալտապատում, 12-րդ, 12/1-րդ, 14-րդ, 15-րդ, 16-րդ, 18-րդ, 19-րդ, 20-րդ և ժանյակագործների փողոցների հարդեցում

Ճանապարհային մաս
Дорожная часть

Փուլ этап:	Գլուխ-թերթ Глава-лист	Թերթեր Листов
ԱՆ РП	1-3	7

Երկայնական կտրվածք/Продольный профиль
1-ին փողոց / 1-ая улица
ԿՄ/КМ0+000–: – ԿՄ/КМ0+372

<<ՀՏ-ՊՐՈԵԿՏ>> ՍՊԸ
<<ГТ-ПРОЕКТ>> ООО

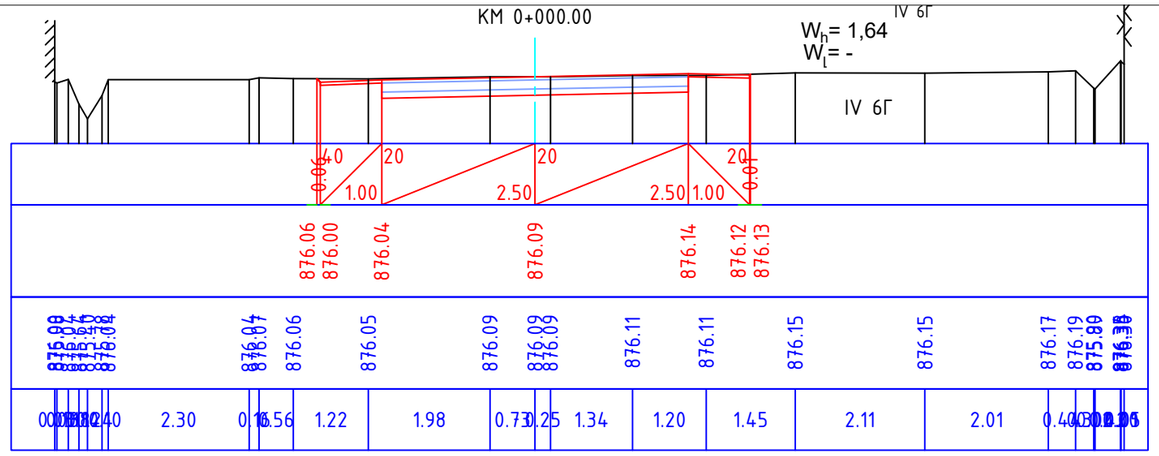

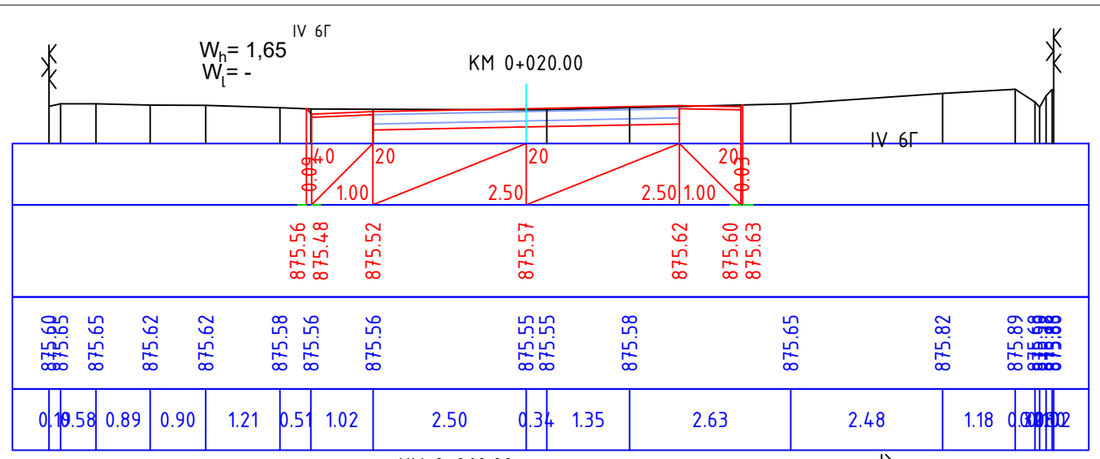

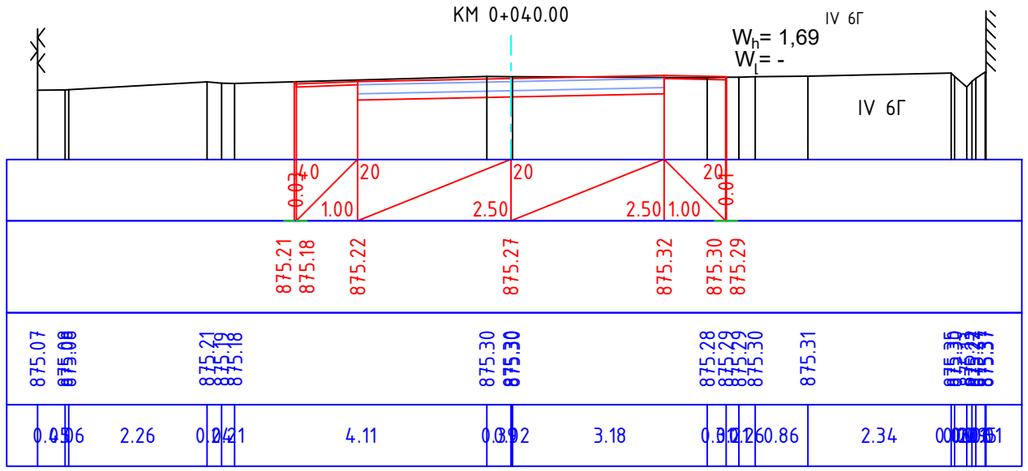

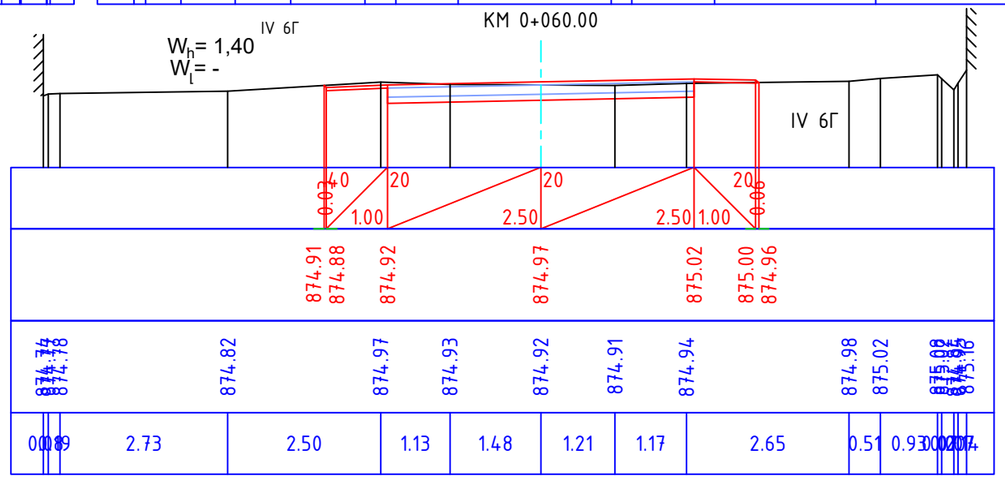

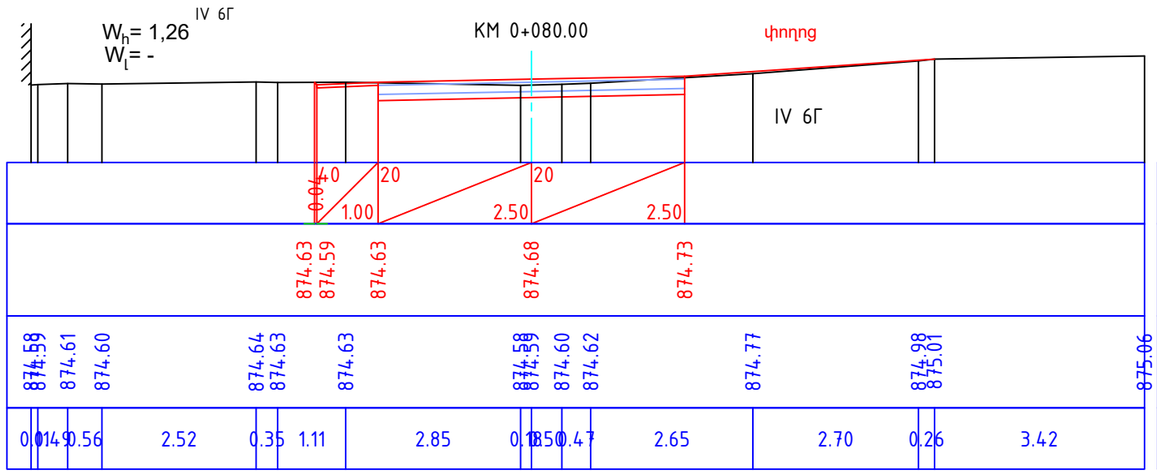

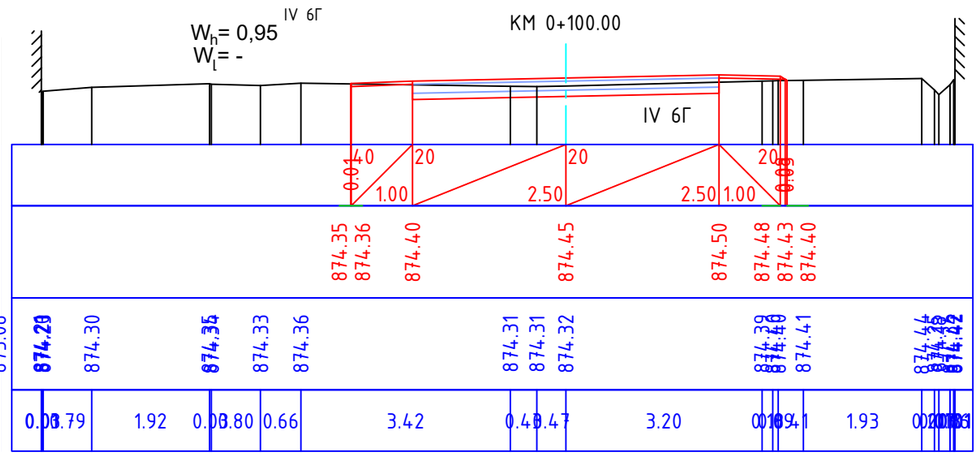

Պաշտոն / Должность	Անուն, Ազգանուն / Имя, отчество	Ստորագր. / Подпись	Ամիս Ամսաթիվ / Дата, месяц
Ճարտարագետ	Է. Եղիազարյան		
Инженер	Э. Егиазарян		
Տնօրեն	Ա. Խալաթյան		
Директор	А.Халатян		

SINCE 2020

HT-PROJECT LLC

ՀՀ ԱՐԱՐԱՏԻ ՄԱՐԶ ԱՅՆԹԱՊ ՀԱՄԱՅՆՔ

Այնթապ համայնքի 1-ին, 2-րդ, 3-րդ,4-րդ, 5-րդ, 6-րդ, 6-ից 5-րդ փողոցների հատված, 8-րդ, 9-րդ, 12-րդ, 17-րդ, և 18-րդ փողոցների ասֆալտապատում, 8-ից 10-րդ փողոցների հատված և 13-րդ մասնակի ասֆալտապատում, 12-րդ, 12/1-րդ, 14-րդ, 15-րդ, 16-րդ, 18-րդ, 19-րդ, 20-րդ և Ժանյակագործների փողոցների հարդեցում

Ճանապարհային մաս
Дорожная часть

Փուլ этап:	Գլուխ-թերթ Глава-лист	Թերթեր Листов
ԱՆ РП	1-4	7

Լայնական կտրվածքներ/ Поперечные профили
1-ին փողոց / 1-ая улица
ԿՄ/КМ0+000–: – ԿՄ/КМ0+100

<<ՀՏ-ՊՐՈԵԿՏ>> ՍՊԸ
<<ГТ-ПРОЕКТ>> ООО

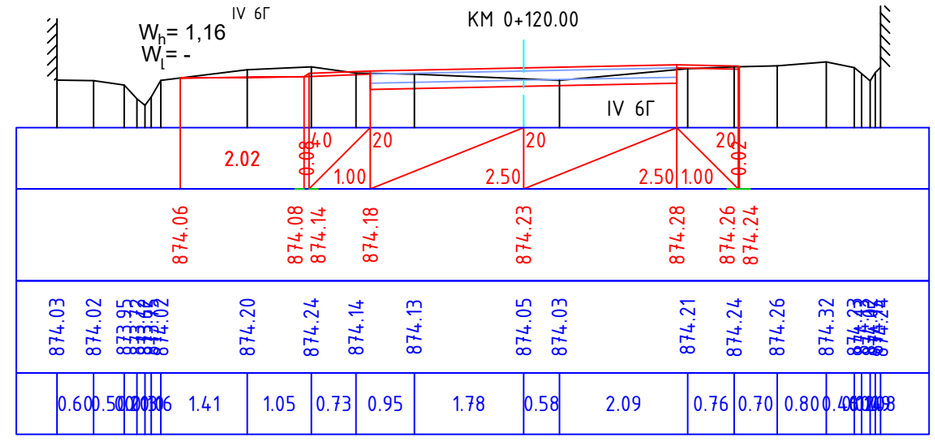

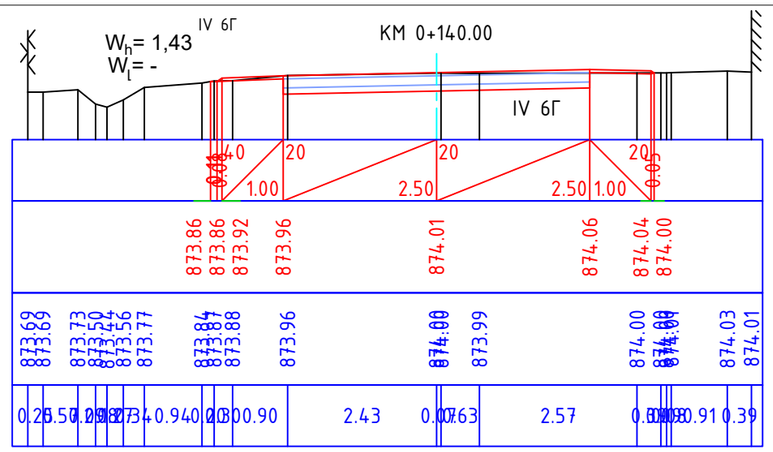

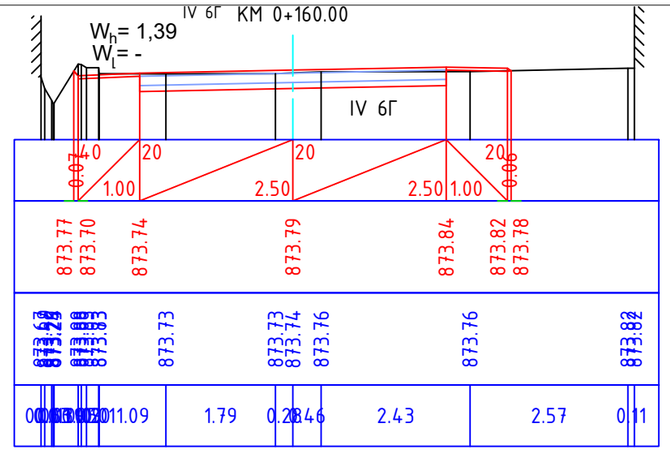

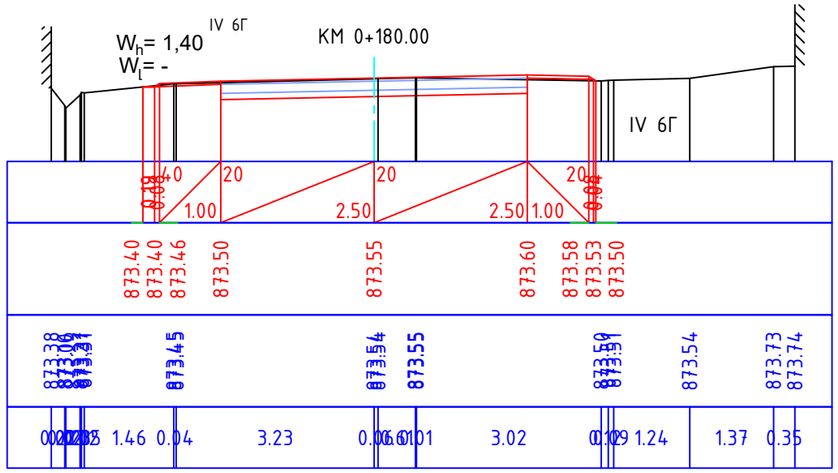

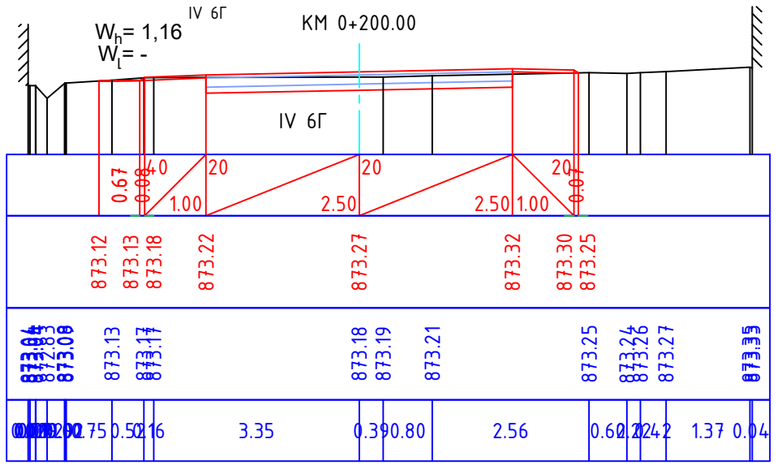

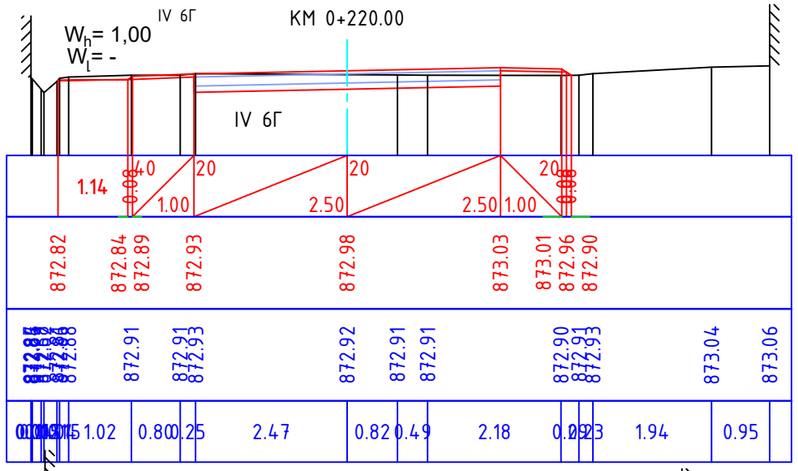

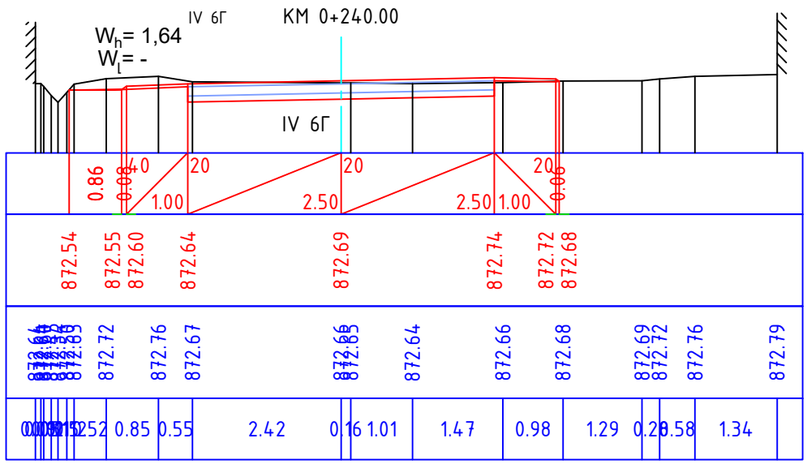

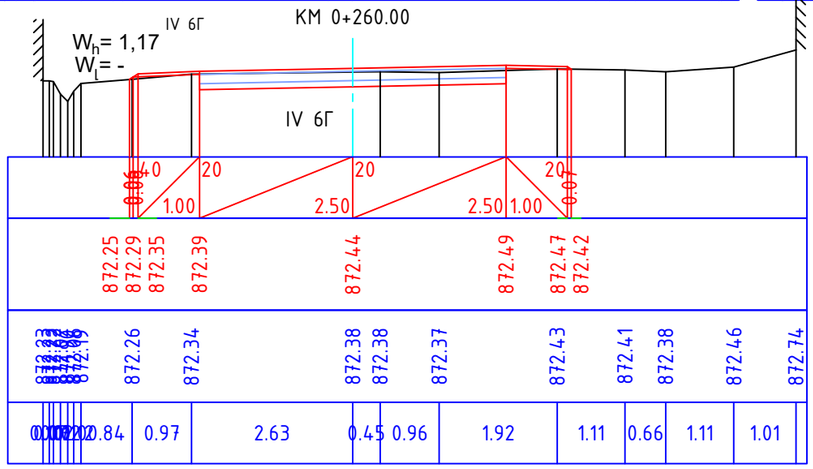

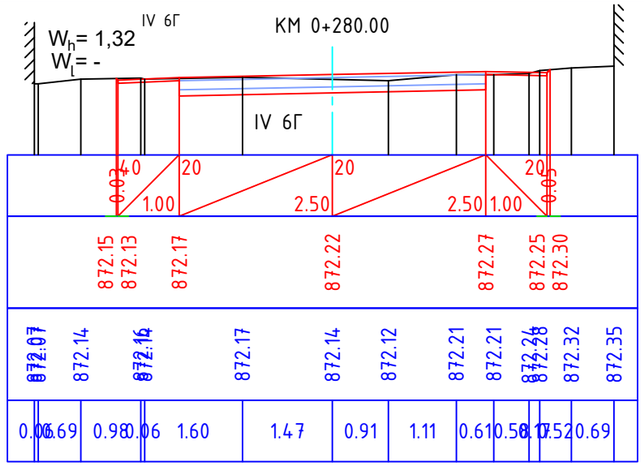

Պաշտոն	Անուն, Ազգանուն	Ստորագր.	Ամիս Ամսաթիվ
Должность	Имя, отчество	Подпись	Дата, месяц
Ճարտարագետ	Է. Եղիազարյան		
Инженер	Э. Егиазарян		
Տնօրեն	Ա. Խալաթյան		
Директор	А.Халатян		

SINCE 2020

HT-PROJECT LLC

ՀՀ ԱՐԱՐԱՏԻ ՄԱՐԶ ԱՅՆԹԱՊ ՀԱՄԱՅՆՔ

Այնթապ համայնքի 1-ին, 2-րդ, 3-րդ,4-րդ, 5-րդ, 6-րդ, 6-ից 5-րդ փողոցների հատված, 8-րդ, 9-րդ, 12-րդ, 17-րդ, և 18-րդ փողոցների ասֆալտապատում, 8-ից 10-րդ փողոցների հատված և 13-րդ մասնակի ասֆալտապատում, 12-րդ, 12/1-րդ, 14-րդ, 15-րդ, 16-րդ, 18-րդ, 19-րդ, 20-րդ և Ժանյակագործների փողոցների հարդեցում

Ճանապարհային մաս
Дорожная часть

Փուլ этап:	Գլուխ-թերթ Глава-лист	Թերթեր Листов
ԱՆ РП	1-5	7

Լայնական կտրվածքներ/ Поперечные профили
1-ին փողոց / 1-ая улица
ԿՄ/КМ0+120—: – ԿՄ/КМ0+280

<<ՀՏ-ՊՐՈԵԿՏ>> ՍՊԸ
<<ГТ-ПРОЕКТ>> ООО

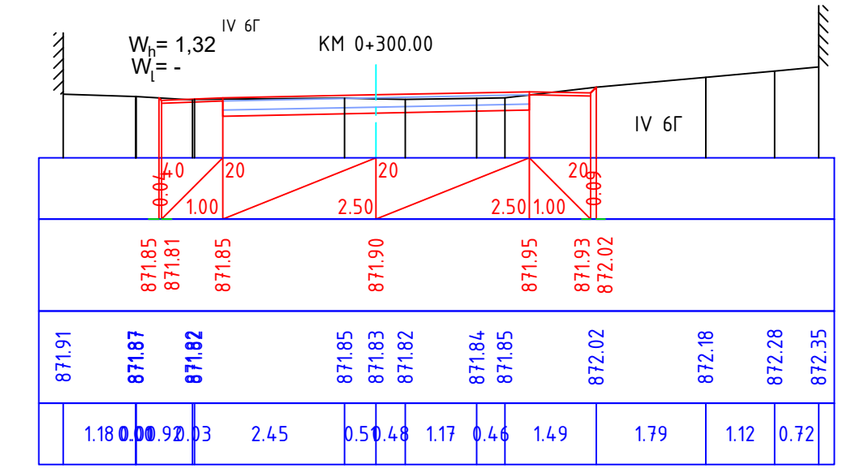

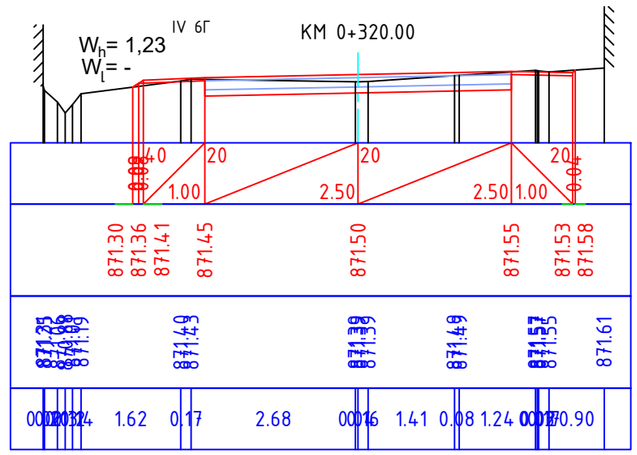

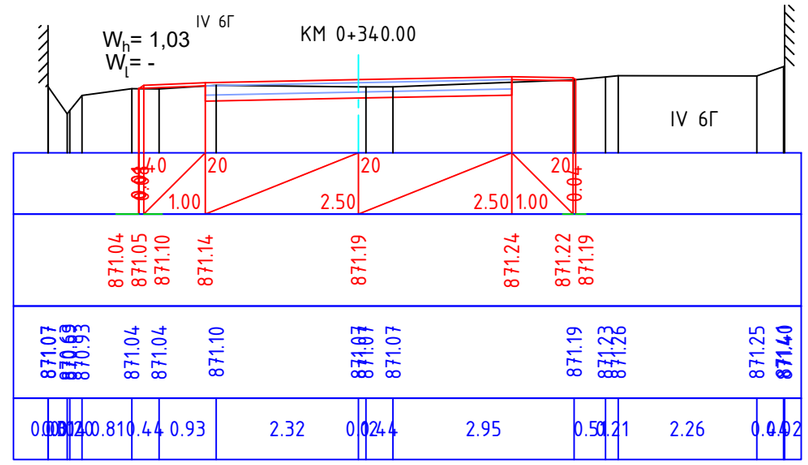

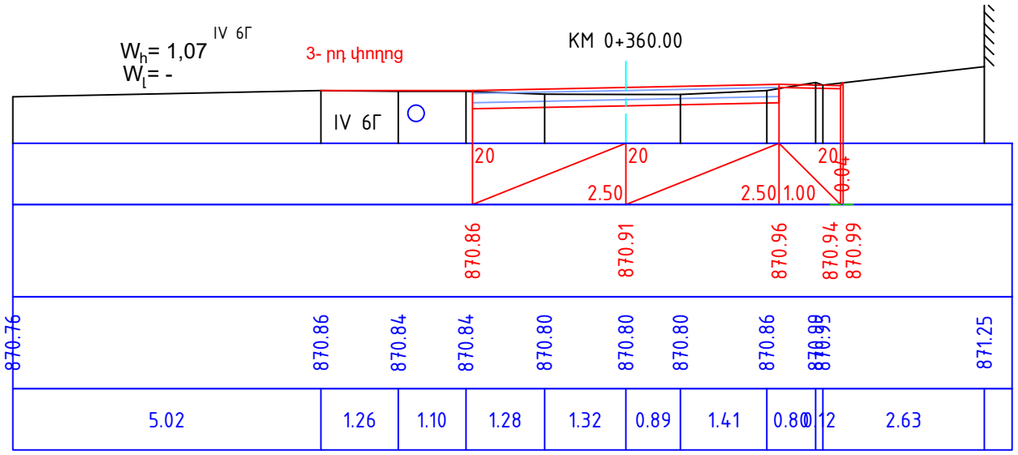

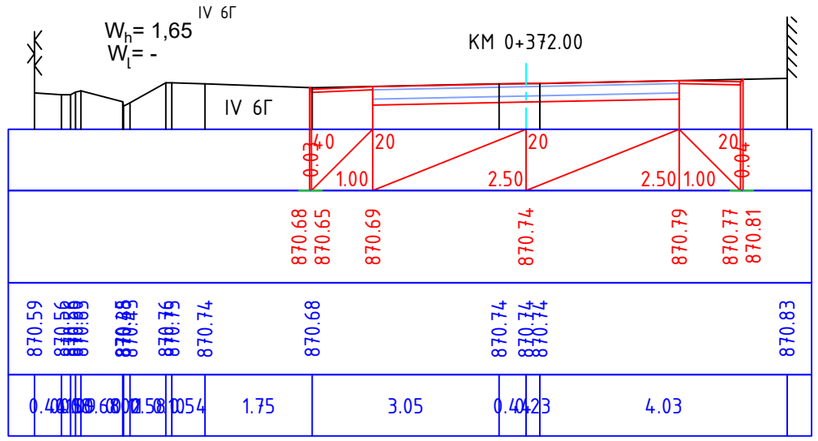

Պաշտոն	Անուն, Ազգանուն	Ստորագր.	Ամիս Ամսաթիվ
Должность	Имя, отчество	Подпись	Дата, месяц
Ճարտարագետ	Է. Եղիազարյան		
Инженер	Э. Егиазарян		
Տնօրեն	Ա. Խալաթյան		
Директор	А.Халатян		

HT-PROJECT LLC

ՀՀ ԱՐԱՐԱՏԻ ՄԱՐԶ ԱՅՆԹԱՊ ՀԱՄԱՅՆՔ

Այնթապ համայնքի 1-ին, 2-րդ, 3-րդ,4-րդ, 5-րդ, 6-րդ, 6-ից 5-րդ փողոցների հատված, 8-րդ, 9-րդ, 12-րդ, 17-րդ, և 18-րդ փողոցների ասֆալտապատում, 8-ից 10-րդ փողոցների հատված և 13-րդ մասնակի ասֆալտապատում, 12-րդ, 12/1-րդ, 14-րդ, 15-րդ, 16-րդ, 18-րդ, 19-րդ, 20-րդ և Ժանյակագործների փողոցների հարդեցում

Ճանապարհային մաս
Дорожная часть

Փուլ этап:	Գլուխ-թերթ Глава-лист	Թերթեր Листов
ԱՆ РП	1-6	7

Լայնական կտրվածքներ/ Поперечные профили
1-ին փողոց / 1-ая улица
ԿՄ/КМ0+300–: – ԿՄ/КМ0+372

<<ՀՏ-ՊՐՈԵԿՏ>> ՍՊԸ
<<ГТ-ПРОЕКТ>> ООО

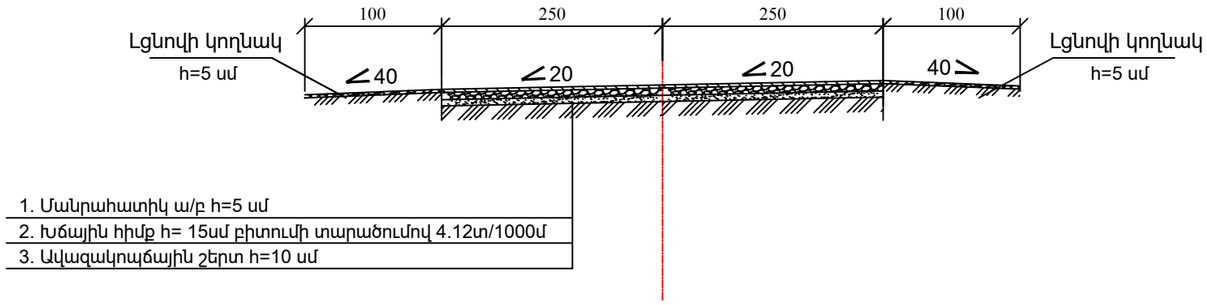

Պաշտոն	Անուն, Ազգանուն	Ստորագր.	Ամիս Ամսաթիվ	ՀՀ ԱՐԱՐԱՏԻ ՄԱՐԶ ԱՅՆԹԱՊ ՀԱՄԱՅՆՔ			
Должность	Имя, отчество	Подпись	Дата, месяц				
				Այնթապ համայնքի 1-ին, 2-րդ, 3-րդ,4-րդ, 5-րդ, 6-րդ, 6-ից 5-րդ փողոցների հատված, 8-րդ, 9-րդ, 12-րդ, 17-րդ, և 18-րդ փողոցների ասֆալտապատում, 8-ից 10-րդ փողոցների հատված և 13-րդ մասնակի ասֆալտապատում, 12-րդ, 12/1-րդ, 14-րդ, 15-րդ, 16-րդ, 18-րդ, 19-րդ, 20-րդ և Ժանյակագործների փողոցների հարդեցում			
Ճարտարագետ	Է. Եղիազարյան						
Инженер	Э. Егиазарян			Ճանապարհային մաս Дорожная часть	Փուլ этап:	Գլուխ-թերթ Глава-лист	Թերթեր Листов
Տնօրեն	Ա. Խալաթյան				ԱՆ РП	1-7	7
Директор	А.Халатян						
				Ճանապարհի հագուստի կոնստրուկցիա Конструкция дорожного полотна 1-ին փողոց / 1-ая улица	<<ՀՏ-ՊՐՈԵԿՏ>> ՍՊԸ <<ГТ-ПРОЕКТ>> ООО		

SINCE 2020

HT-PROJECT LLC

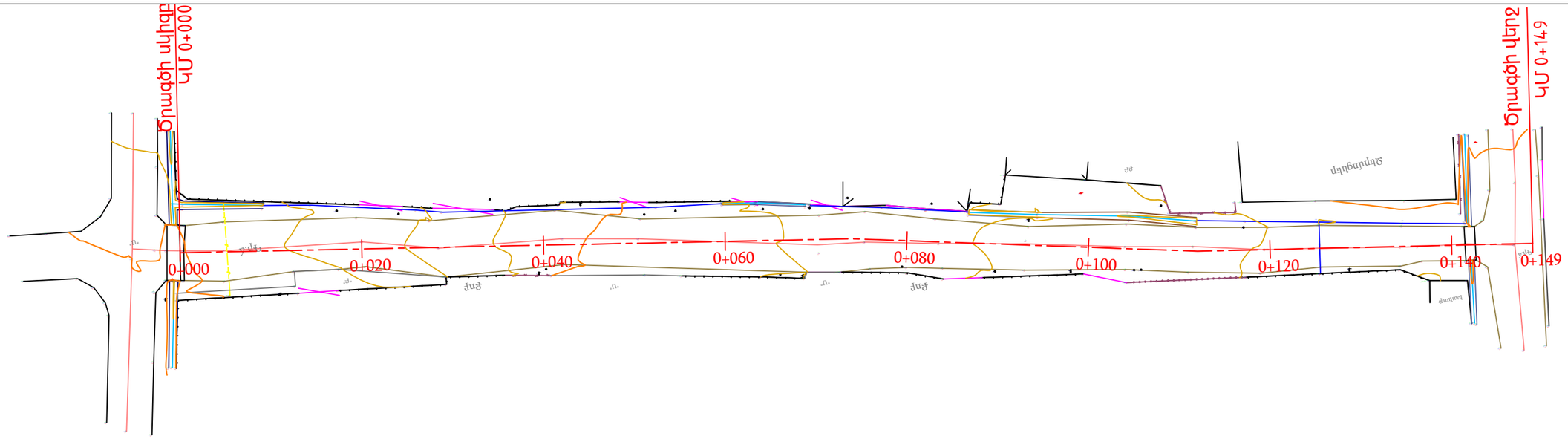
Ծրագծի սկիզբ
ԿՄ 0+000
Ծրագծի վերջ
ԿՄ 0+149
0+000
0+020
0+040
0+060
0+080
0+100
0+120
0+140
0+149
գոր
գոր
գոր

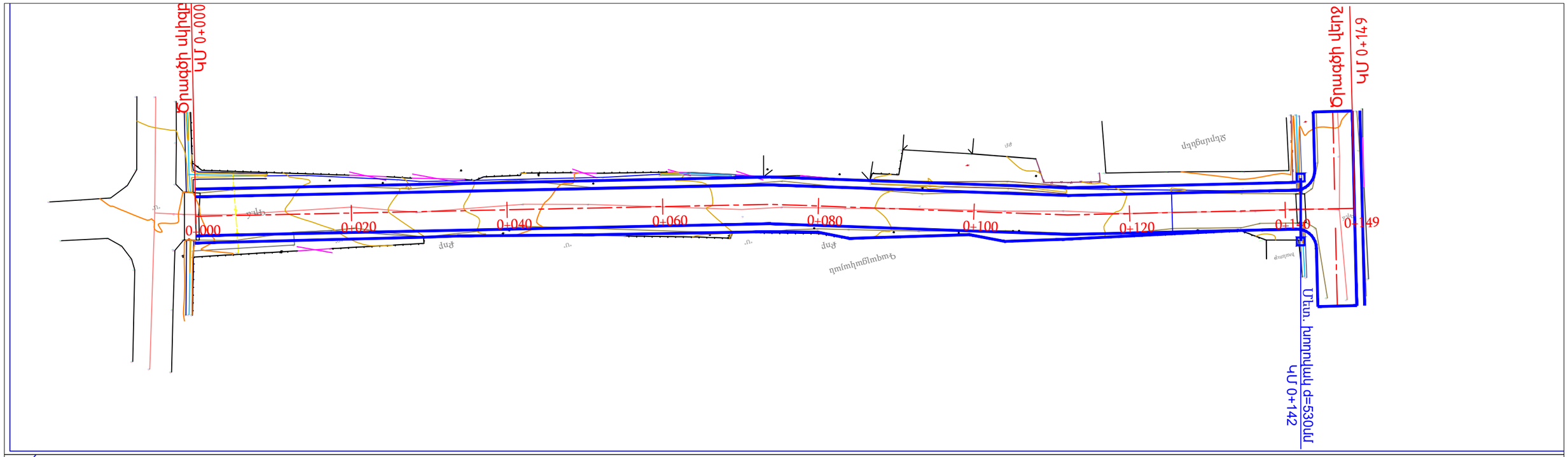
Ծրագծի սկիզբ
ԿՄ 0+000
Ծրագծի վերջ
ԿՄ 0+149
Մեր. խողովակ d=530մմ
ԿՄ 0+142
0+000
0+020
0+040
0+060
0+080
0+100
0+120
0+140
0+149
գազատարի դուրսբերում
գազմուղ
գազմուղ
գազմուղ

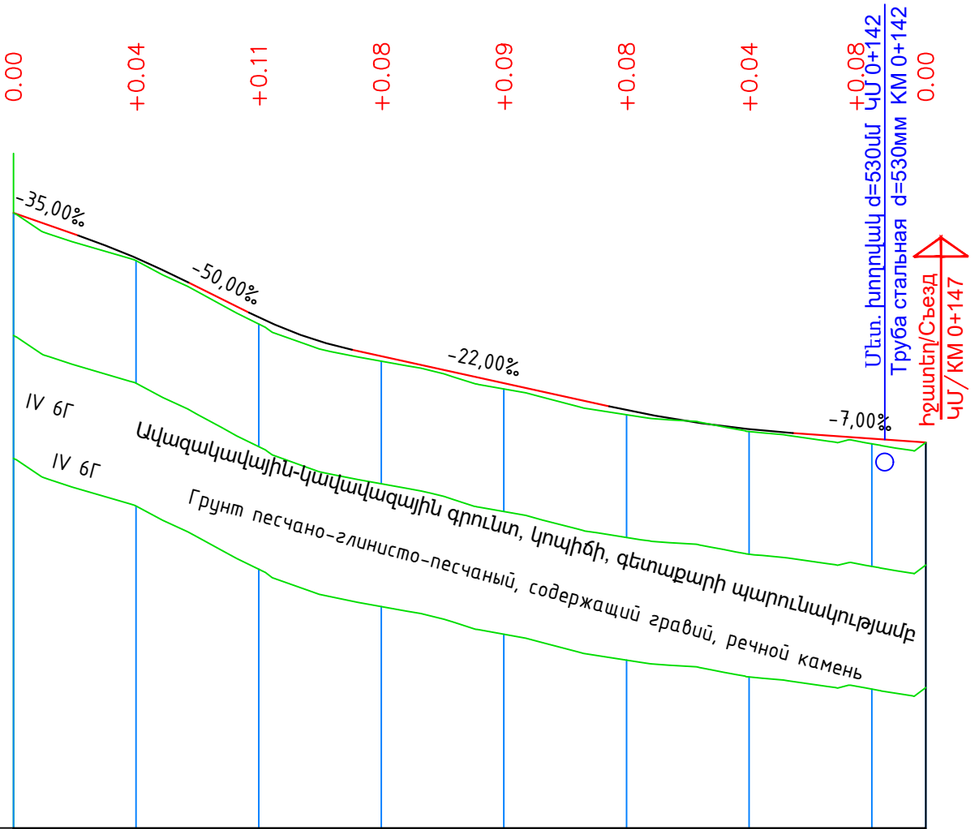

Մ 1:1000 հորիզոնական
Մ 1:100 ուղղաձիգ

M 1:1000 по горизонтали
M 1:100 по вертикали

Երթևեկելի մասի փոված հատակագիծ Развернутый план трассы	1	
Նախագծային տվյալներ / Проектные данные: Գոյություն ունեցող ճանապարհային պատվածք Существующее дорожное покрытие	2	Գրունտային / Грунтовое
Նախագծվող ճանապարհային պատվածք Проектируемое дорожное покрытие	3	Ասֆ/բետոն / Асф/бетон
Թեքություններ և ուղղաձիգ կորեր/ Уклоны и вертикальные кривые	4	35,00‰ 10,54 10,54 75,35 R - 1200 28,54 50,00‰ 6,81 R - 600 K - 16.8 36,41 55,21 41,95 22,00‰ 12,16 R - 2000 K - 18.0 97,16 27,16 21,64 7,00‰
Նախագծային նիշեր /Проектные отметки	5	876,03 875,66 875,29 874,90 874,40 874,33 873,80 873,69 873,25 872,88 872,82 872,50 872,44 872,35 872,29
Գետնի նիշերը նախագծվող ճանապարհի առանցքով Отметки земли по проектируемой оси дороги	6	876,03 875,25 874,22 873,61 873,16 872,74 872,47 872,27 872,29
Հեռավորություններ /Расстояние	7	20 20 20 20 20 20 20 9
Պիկետներ/Пикети Կորեր/Кривые Կիլոմետրեր/Километры	8	0+000 0+100 0+149 34,00 y - 0°50'30" R - 1000,00 L - 14,69 15,52 y - 1°37'35" R - 400,00 L - 11,35 38,11 y - 2°25'06" R - 300,00 L - 12,66 22,47

Պաշտոն / Должность	Անուն, Ազգանուն / Имя, отчество	Ստորագր. / Подпись	Ամիս Ամսաթիվ / Дата, месяц
Ճարտարագետ	Է. Եղիազարյան		
Инженер	Э. Егиазарян		
Տնօրեն	Ա. Խալաթյան		
Директор	А.Халатян		

HT-PROJECT LLC
SINCE 2020

ՀՀ ԱՐԱՐԱՏԻ ՄԱՐԶ ԱՅՆԹԱՊ ՀԱՄԱՅՆՔ

Այնթապ համայնքի 1-ին, 2-րդ, 3-րդ,4-րդ, 5-րդ, 6-րդ, 6-ից 5-րդ փողոցների հատված, 8-րդ, 9-րդ, 12-րդ, 17-րդ, և 18-րդ փողոցների ասֆալտապատում, 8-ից 10-րդ փողոցների հատված և 13-րդ մասնակի ասֆալտապատում, 12-րդ, 12/1-րդ, 14-րդ, 15-րդ, 16-րդ, 18-րդ, 19-րդ, 20-րդ և Ժանյակագործների փողոցների հարդեցում

Ճանապարհային մաս
Дорожная часть

Փուլ этап:	Գլուխ-թերթ Глава-лист	Թերթեր Листов
ԱՆ РП	2-3	6

Երկայնական կտրվածք/Продольный профиль
2-րդ փողոց / 2-ая улица
ԿՄ/КМ0+000–: – ԿՄ/КМ0+149

<<ՀՏ-ՊՐՈԵԿՏ>> ՍՊԸ
<<ГТ-ПРОЕКТ>> ООО

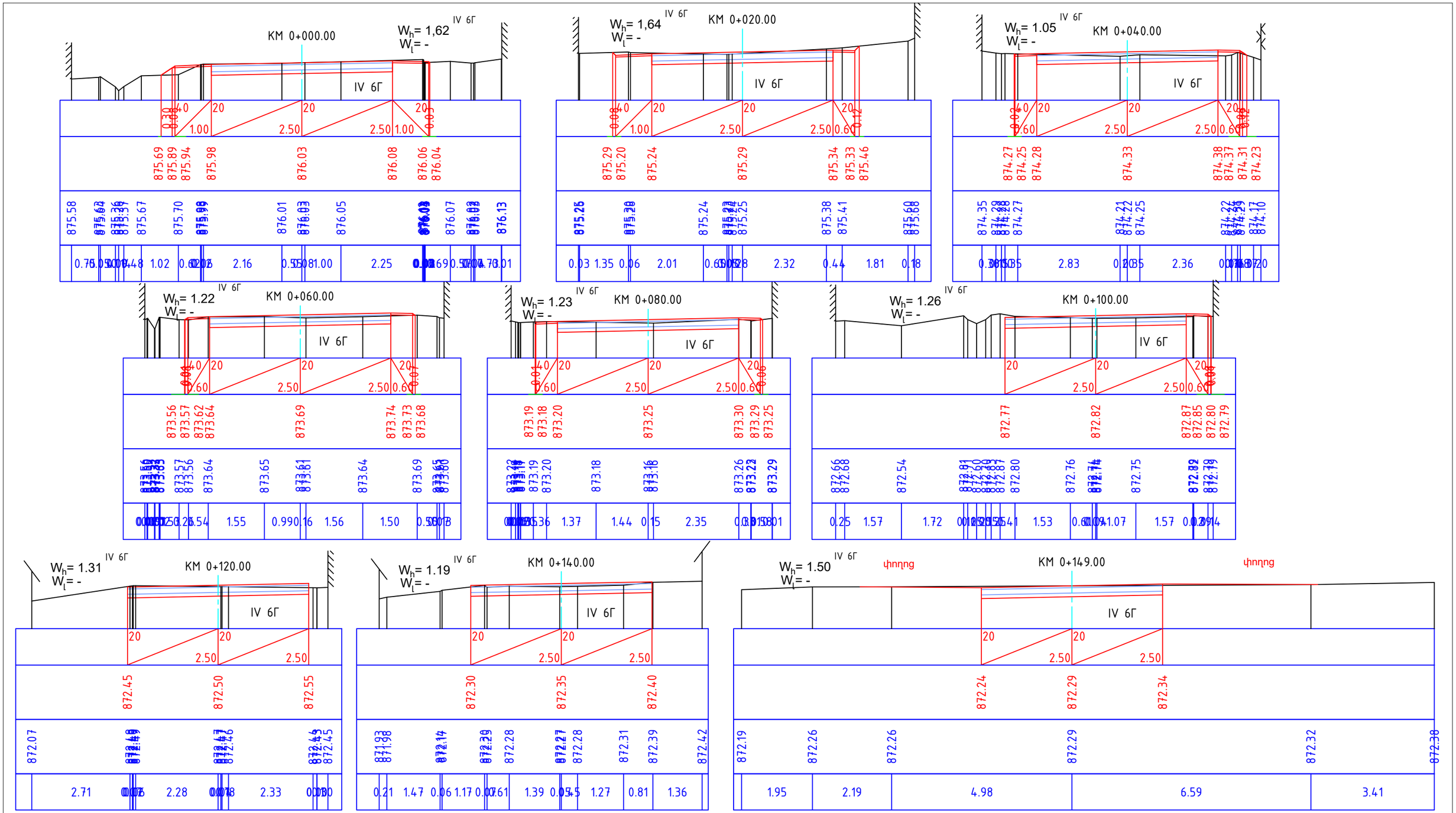

Պաշտոն / Должность	Անուն, Ազգանուն / Имя, отчество	Ստորագր. / Подпись	Ամիս Ամսաթիվ / Дата, месяц
Ճարտարագետ	Է. Եղիազարյան		
Инженер	Э. Егиазарян		
Տնօրեն	Ա. Խալաթյան		
Директор	А.Халатян		

SINCE 2020

HT-PROJECT LLC

ՀՀ ԱՐԱՐԱՏԻ ՄԱՐԶ ԱՅՆԹԱՊ ՀԱՄԱՅՆՔ

Այնթապ համայնքի 1-ին, 2-րդ, 3-րդ,4-րդ, 5-րդ, 6-րդ, 6-ից 5-րդ փողոցների հատված, 8-րդ, 9-րդ, 12-րդ, 17-րդ, և 18-րդ փողոցների ասֆալտապատում, 8-ից 10-րդ փողոցների հատված և 13-րդ մասնակի ասֆալտապատում, 12-րդ, 12/1-րդ, 14-րդ, 15-րդ, 16-րդ, 18-րդ, 19-րդ, 20-րդ և Ժանյակագործների փողոցների հարդեցում

Ճանապարհային մաս
Дорожная часть

Փուլ этап:	Գլուխ-թերթ Глава-лист	Թերթեր Листов
ԱՆ РП	2-4	6

Լայնական կտրվածքներ/ Поперечные профили
2-րդ փողոց / 2-ая улица
ԿՄ/КМ0+000–: – ԿՄ/КМ0+149

<<ՀՏ-ՊՐՈԵԿՏ>> ՍՊԸ
<<ГТ-ПРОЕКТ>> ООО

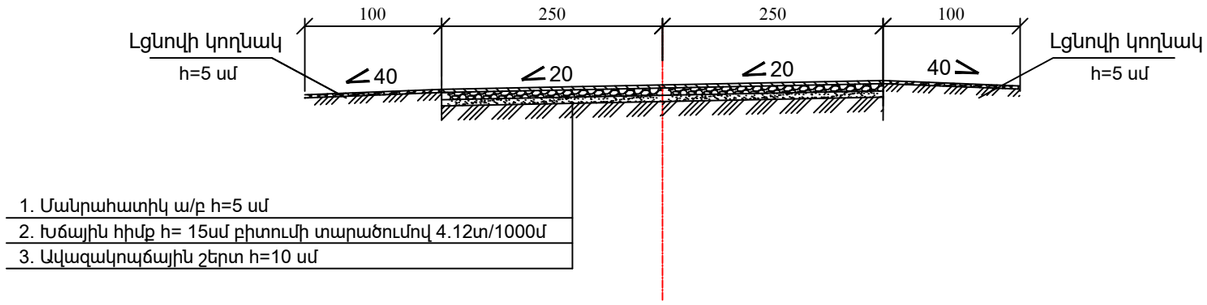

Պաշտոն	Անուն, Ազգանուն	Ստորագր.	Ամիս Ամսաթիվ	ՀՀ ԱՐԱՐԱՏԻ ՄԱՐԶ ԱՅՆԹԱՊ ՀԱՄԱՅՆՔ			
Должность	Имя, отчество	Подпись	Дата, месяц				
				Այնթապ համայնքի 1-ին, 2-րդ, 3-րդ,4-րդ, 5-րդ, 6-րդ, 6-ից 5-րդ փողոցների հատված, 8-րդ, 9-րդ, 12-րդ, 17-րդ, և 18-րդ փողոցների ասֆալտապատում, 8-ից 10-րդ փողոցների հատված և 13-րդ մասնակի ասֆալտապատում, 12-րդ, 12/1-րդ, 14-րդ, 15-րդ, 16-րդ, 18-րդ, 19-րդ, 20-րդ և Ժանյակագործների փողոցների հարդեցում			
Ճարտարագետ	Է. Եղիազարյան						
Инженер	Э. Егиазарян			Ճանապարհային մաս Дорожная часть	Փուլ этап:	Գլուխ-թերթ Глава-лист	Թերթեր Листов
Տնօրեն	Ա. Խալաթյան				ԱՆ РП	2-5	6
Директор	А.Халатян						
				Ճանապարհի հագուստի կոնստրուկցիա Конструкция дорожного полотна 2-րդ փողոց / 2-ая улица	<<ՀՏ-ՊՐՈԵԿՏ>> ՍՊԸ <<ГТ-ПРОЕКТ>> ООО		

SINCE 2020

HT-PROJECT LLC

ԽՈՂՈՎԱԿԻ ԵՐԿԱՅՆԱԿԱՆ ԿՏՐՎԱԾՔԸ ԿՄ 0+142

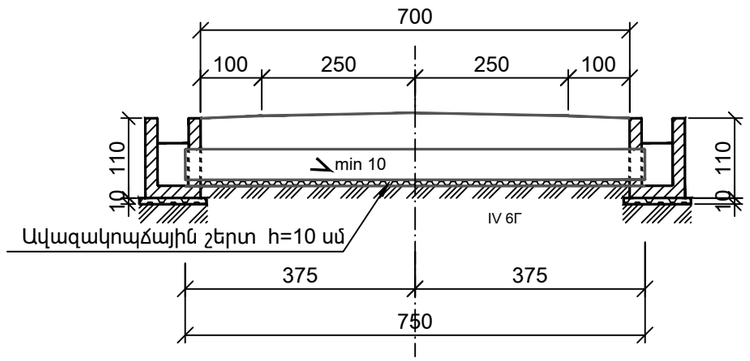

ԿՏՐՎԱԾՔ 1 - 1 Մ 1 : 50

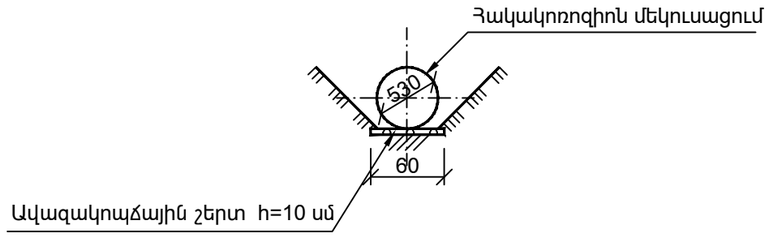

ԿՏՐՎԱԾՔ 2 - 2 Մ 1 : 50

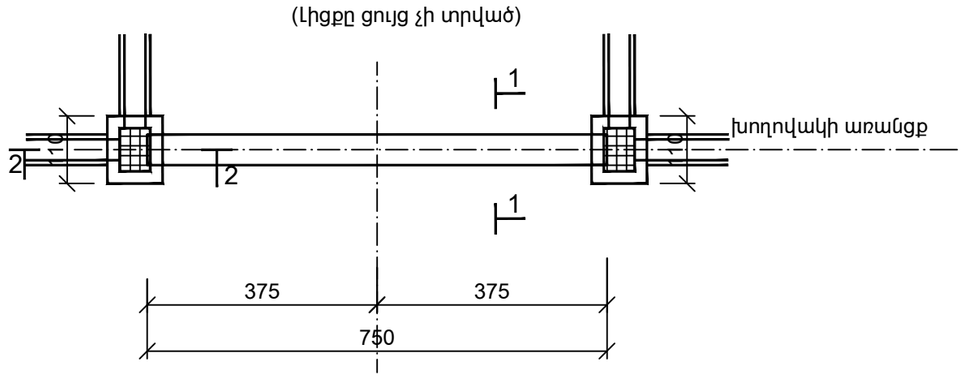

ԿՏՐՎԱԾՔ 3 - 3 Մ 1 : 50

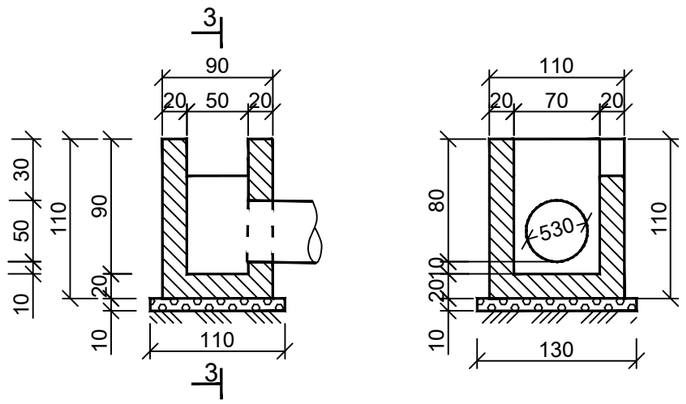

Հիմնական աշխատանքների ծավալների աղյուսակ
Table of main works works volumes

h/h N/N	Աշխատանքների անվանումը Name of work	Չափի միավոր Unit	Քանակը Quantity	Ծանոթություն Note
1	Հողային աշխատանքներ	մ^3	14.0	IV 6Г
2	Ավազակոպճային շերտ	մ^3	0.71	h=10 սմ
3	Մետաղական խողովակի տեղադրում d=530 մմ, δ=7 մմ	գծ.մ / կգ	7.50 / 677,25	1գծ.մ=90.3կգ
4	Ջրհորի միաձույլ բետոն	մ^3	1.62	B - 15
5	Ջրհորի ջրամեկուսացում երկշերտ տաք բիտումով	մ^2	11.62	
6	Խողովակի հակակոռոզիոն մեկուսացում կպչուն ժապավենով	մ	7.5	
7	Հետադարձ լիցք	մ^3	8.0	IV 6Г

Ծանոթագրություն

1. Խողովակը մետաղական է. ԳՈՍՏ 10704 - 76:

Примичание

1. Труба стальная. ГОСТ 10706-76.

SINCE 2020

HT-PROJECT LLC

Պաշտոն Должность	Անուն, Ազգանուն Имя, отчество	Ստորագր. Подпись	Ամիս Ամսաթիվ Дата, месяц
Ճարտարագետ	Է. Եղիազարյան		
Инженер	Э. Егиазарян		
Տնօրեն	Ա. Խալաթյան		
Директор	А.Халатян		

ՀՀ ԱՐԱՐԱՏԻ ՄԱՐԶ ԱՅՆԹԱՊ ՀԱՄԱՅՆՔ

Այնթապ համայնքի 1-ին, 2-րդ, 3-րդ,4-րդ, 5-րդ, 6-րդ, 6-ից 5-րդ փողոցների հատված, 8-րդ, 9-րդ, 12-րդ, 17-րդ, և 18-րդ փողոցների ասֆալտապատում, 8-ից 10-րդ փողոցների հատված և 13-րդ մասնակի ասֆալտապատում, 12-րդ, 12/1-րդ, 14-րդ, 15-րդ, 16-րդ, 18-րդ, 19-րդ, 20-րդ և Ժանյակագործների փողոցների հարդեցում

Ճանապարհային մաս
Дорожная часть

Փուլ этап:	Գլուխ-թերթ Глава-лист	Թերթեր Листов
ԱՆ РП	2-6	6

Մետաղական խողովակ d=530մմ
Труба стальная d=530мм
2-րդ փողոց / 2-ая улица ԿՄ/КМ0+142

<<ՀՏ-ՊՐՈԵԿՏ>> ՍՊԸ
<<ГТ-ПРОЕКТ>> ООО

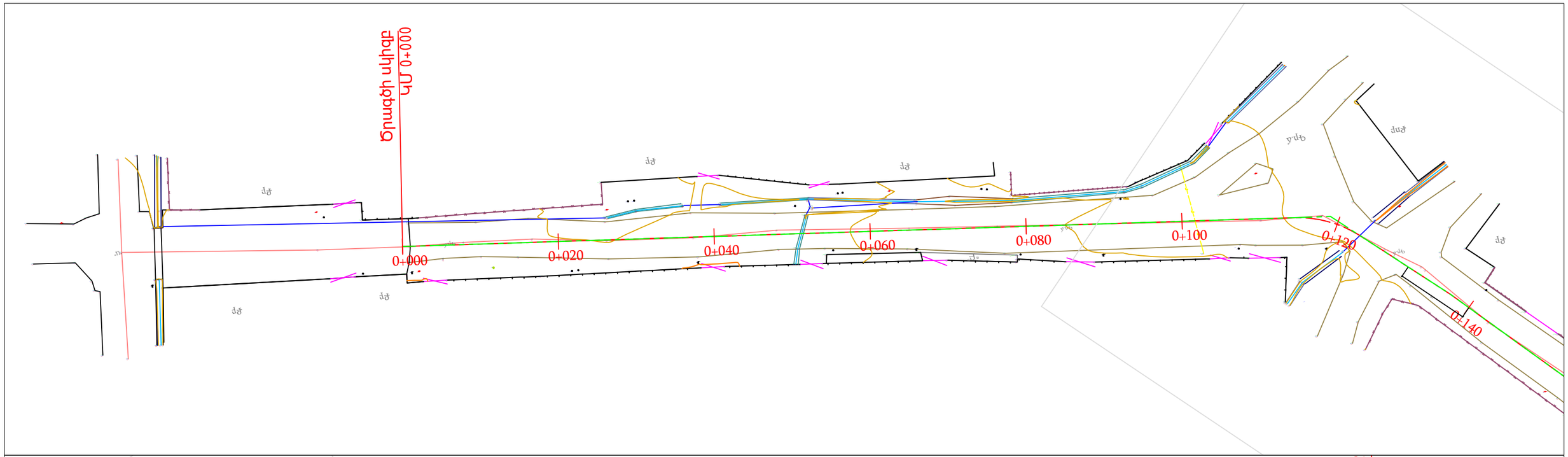

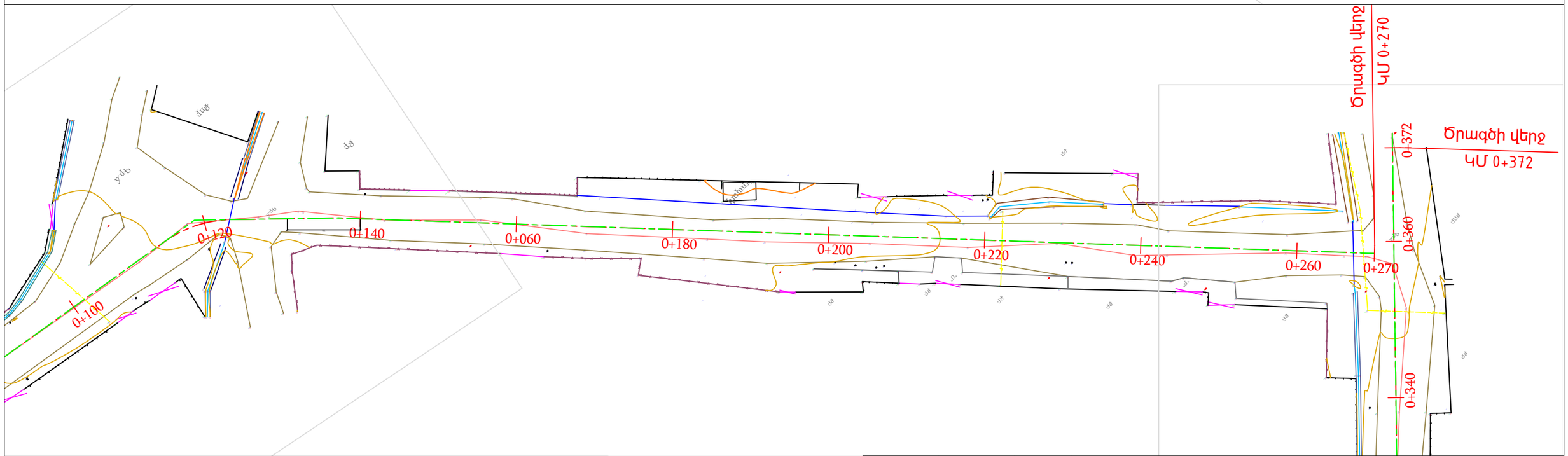

ՊԱՅՄԱՆԱԿԱՆ ՆՇԱՆՆԵՐ

ՔՔ	Քարե բնակելի
	Մուտքեր
	Ցանցապատեր
	Ցանկապատեր
	Գոյություն ունեցող խողովակներ

SINCE 2020

HT-PROJECT LLC

Պաշտոն / Должность	Անուն, Ազգանուն / Имя, отчество	Ստորագր. / Подпись	Ամիս Ամսաթիվ / Дата, месяц
Ճարտարագետ	Է. Եղիազարյան		
Инженер	Э. Егиазарян		
Տնօրեն	Ա. Խալաթյան		
Директор	А.Халатян		

ՀՀ ԱՐԱՐԱՏԻ ՄԱՐԶ ԱՅՆԹԱՊ ՀԱՄԱՅՆՔ

Այնթապ համայնքի 1-ին, 2-րդ, 3-րդ,4-րդ, 5-րդ, 6-րդ, 6-ից 5-րդ փողոցների հատված, 8-րդ, 9-րդ, 12-րդ, 17-րդ, և 18-րդ փողոցների ասֆալտապատում, 8-ից 10-րդ փողոցների հատված և 13-րդ մասնակի ասֆալտապատում, 12-րդ, 12/1-րդ, 14-րդ, 15-րդ, 16-րդ, 18-րդ, 19-րդ, 20-րդ և Ժանյակագործների փողոցների հարդեցում

Ճանապարհային մաս
Дорожная часть

Փուլ этап:	Գլուխ-թերթ Глава-лист	Թերթեր Листов
ԱՆ РП	3-1	9

Իրադրության հատակագիծ/
Ситуационный план
3-րդ փողոց / 3-ая улица
ԿՄ/КМ0+000–: – ԿՄ/КМ0+270

<<ՀՏ-ՊՐՈԵԿՏ>> ՍՊԸ
<<ГТ-ПРОЕКТ>> ООО

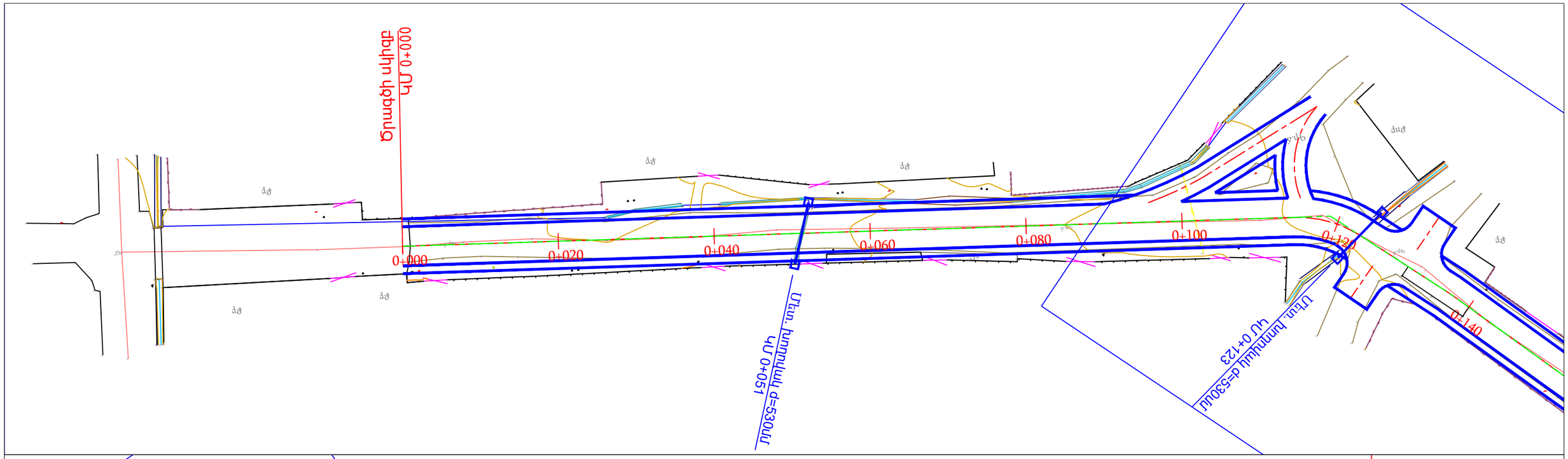

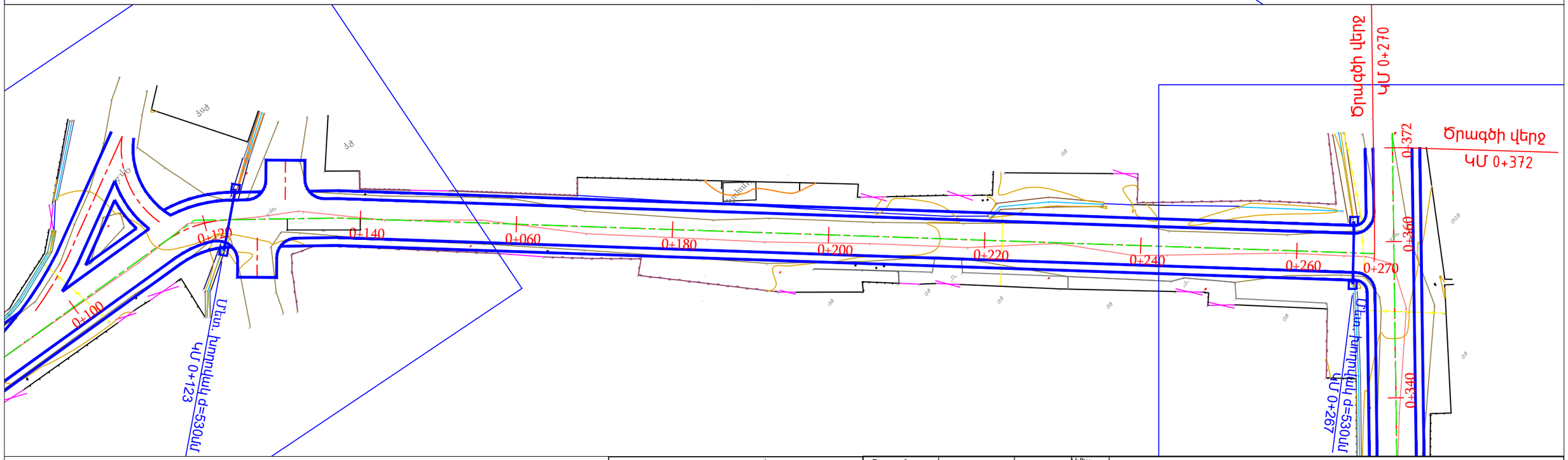

ՊԱՅՄԱՆԱԿԱՆ ՆՇԱՆՆԵՐ

ՔՊ	Քարե բնակելի
	Մուտքեր
	Ցանցապատեր
	Ցանկապատեր
	Նոր տեղադրվող խողովակներ
	Կողնակներ

SINCE 2020

HT-PROJECT LLC

Պաշտոն / Должность	Անուն, Ազգանուն / Имя, отчество	Ստորագր. / Подпись	Ամիս Ամսաթիվ / Дата, месяц
Ճարտարագետ	Է. Եղիազարյան		
Инженер	Э. Егиазарян		
Տնօրեն	Ա. Խալաթյան		
Директор	А.Халатян		

ՀՀ ԱՐԱՐԱՏԻ ՄԱՐԶ ԱՅՆԹԱՊ ՀԱՄԱՅՆՔ

Այնթապ համայնքի 1-ին, 2-րդ, 3-րդ,4-րդ, 5-րդ, 6-րդ, 6-ից 5-րդ փողոցների հատված, 8-րդ, 9-րդ, 12-րդ, 17-րդ, և 18-րդ փողոցների ասֆալտապատում, 8-ից 10-րդ փողոցների հատված և 13-րդ մասնակի ասֆալտապատում, 12-րդ, 12/1-րդ, 14-րդ, 15-րդ, 16-րդ, 18-րդ, 19-րդ, 20-րդ և Ժանյակագործների փողոցների հարդեցում

Ճանապարհային մաս
Дорожная часть

Փուլ этап:	Գլուխ-թերթ Глава-лист	Թերթեր Листов
ԱՆ РП	3-2	9

Փռված հատակագիծ/ Развёрнутый план
3-րդ փողոց / 3-ая улица
ԿՄ/КМ0+000–: – ԿՄ/КМ0+270

<<ՀՏ-ՊՐՈԵԿՏ>> ՍՊԸ
<<ГТ-ПРОЕКТ>> ООО

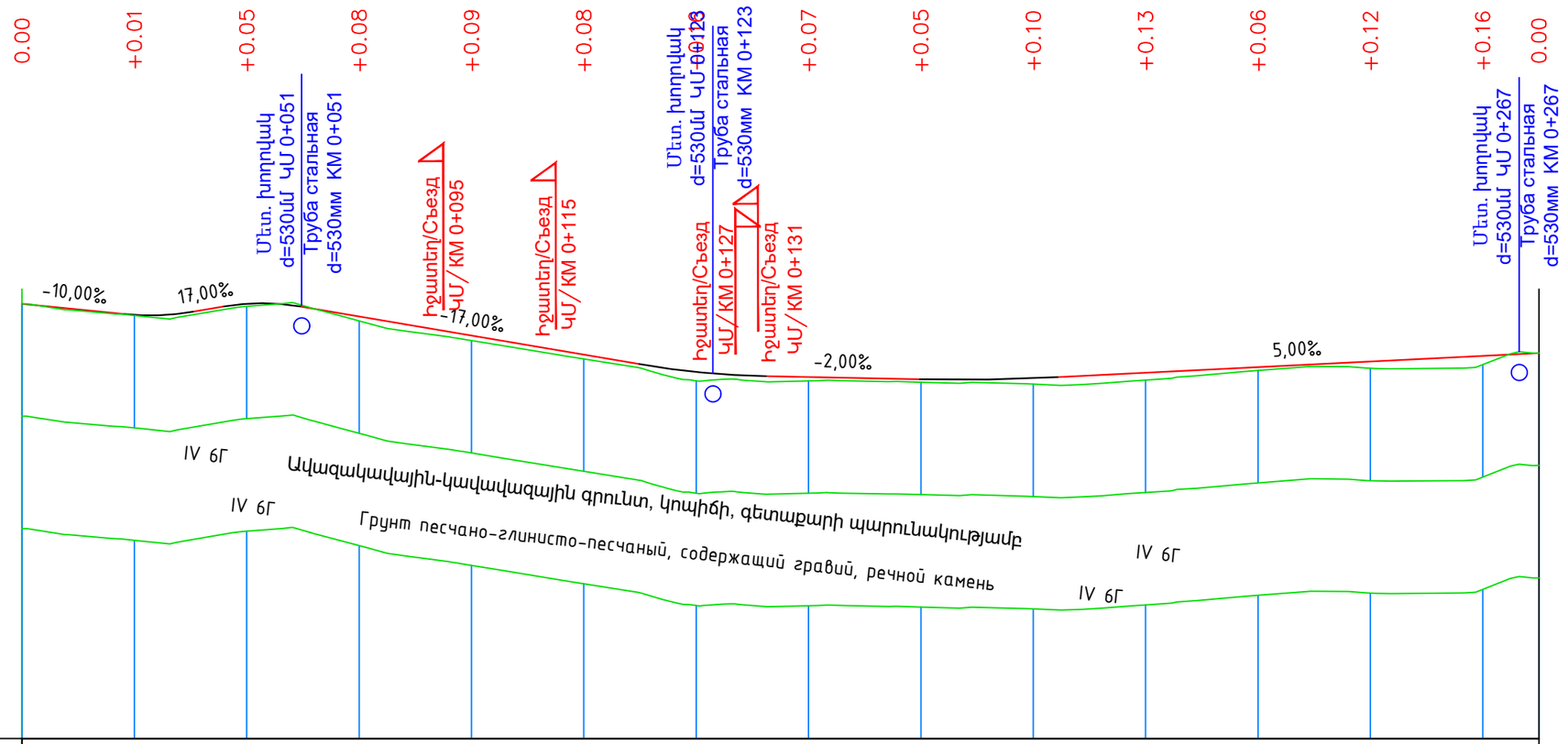

Մ 1:1000 հորիզոնական
Մ 1:100 ուղղաձիգ

М 1:1000 по горизонтали
М 1:100 по вертикали

Նախագծային տվյալներ / Проектные данные	Ծրագծի փռված հատակագիծ / Развернутый план трассы	1
	Գոյություն ունեցող ճանապարհային պատվածք / Существующее дорожное покрытие	2
	Նախագծվող ճանապարհային պատվածք / Проектируемое дорожное покрытие	3
	Թեքություններ և ուղղաձիգ կորեր / Уклоны и вертикальные кривые	4
	Նախագծային նիշեր /Проектные отметки	5
Գետնի նիշերը նախագծվող ճանապարհի առանցքով / Отметки земли по проектируемой оси дороги		6
Հեռավորություններ /Расстояние		7
Պիկետներ/Пикети		8
Կորեր/Кривые		
Կիլոմետրեր/Километры		

Գրունտային / Грунтовое — Գրունտային / Грунтовое

Ասֆ/բետոն / Асф/бетон — Ասֆ/բետոն / Асф/бетон

Թեքություններ և ուղղաձիգ կորեր / Уклоны и вертикальные кривые:

10,02‰ — 18,29 — R - 1500 — K - 22,5 — 17,00‰ — 12,1 — R - 700 — K - 13,6 — 21,16 — 09,97 — 32,41 — R - 1500 — K - 22,5 — 27,39 — 12,05 — 59,80 — 84,30 — R - 3500 — K - 24.5 — 85,70

Նախագծային նիշեր /Проектные отметки: 871,74; 871,55; 871,54; 871,60; 871,69; 871,74; 871,69; 871,51; 871,17; 870,83; 870,66; 870,53; 870,45; 870,43; 870,39; 870,41; 870,43; 870,51; 870,61; 870,71; 870,81; 870,86

Գետնի նիշերը նախագծվող ճանապարհի առանցքով / Отметки земли по проектируемой оси дороги: 871,74; 871,53; 871,69; 871,43; 871,08; 870,76; 870,37; 870,37; 870,34; 870,31; 870,38; 870,55; 870,59; 870,65; 870,86

Հեռավորություններ /Расстояние: 20; 20; 20; 20; 20; 20; 20; 20; 20; 20; 20; 20; 20; 10

0+000 — 0+100 — 0+200 — 0+270

Կորեր/Кривые:

y - 1°50'54"	y - 1°04'35"	y - 37°26'23"
R - 400,00	R - 700,00	R - 20,00
L - 12,90	L - 13,15	L - 13,07

Կիլոմետրեր/Километры: 48,36; 11,01; 28,65; 142,85

SINCE 2020
HT-PROJECT LLC

Պաշտոն / Должность	Անուն, Ազգանուն / Имя, отчество	Ստորագր. / Подпись	Ամիս Ամսաթիվ / Дата, месяц
Ճարտարագետ	Է. Եղիազարյան		
Инженер	Э. Егиазарян		
Տնօրեն	Ա. Խալաթյան		
Директор	А.Халатян		

ՀՀ ԱՐԱՐԱՏԻ ՄԱՐԶ ԱՅՆԹԱՊ ՀԱՄԱՅՆՔ

Այնթապ համայնքի 1-ին, 2-րդ, 3-րդ,4-րդ, 5-րդ, 6-րդ, 6-ից 5-րդ փողոցների հատված, 8-րդ, 9-րդ, 12-րդ, 17-րդ, և 18-րդ փողոցների ասֆալտապատում, 8-ից 10-րդ փողոցների հատված և 13-րդ մասնակի ասֆալտապատում, 12-րդ, 12/1-րդ, 14-րդ, 15-րդ, 16-րդ, 18-րդ, 19-րդ, 20-րդ և Ժանյակագործների փողոցների հարդեցում

Ճանապարհային մաս
Дорожная часть

Փուլ Этап:	Գլուխ-թերթ Глава-лист	Թերթեր Листов
ԱՆ РП	3-3	9

Երկայնական կտրվածք/Продольный профиль
3-րդ փողոց / 3-ая улица
ԿՄ/КМ0+000–: – ԿՄ/КМ0+270

<<ՀՏ-ՊՐՈԵԿՏ>> ՍՊԸ
<<ГТ-ПРОЕКТ>> ООО

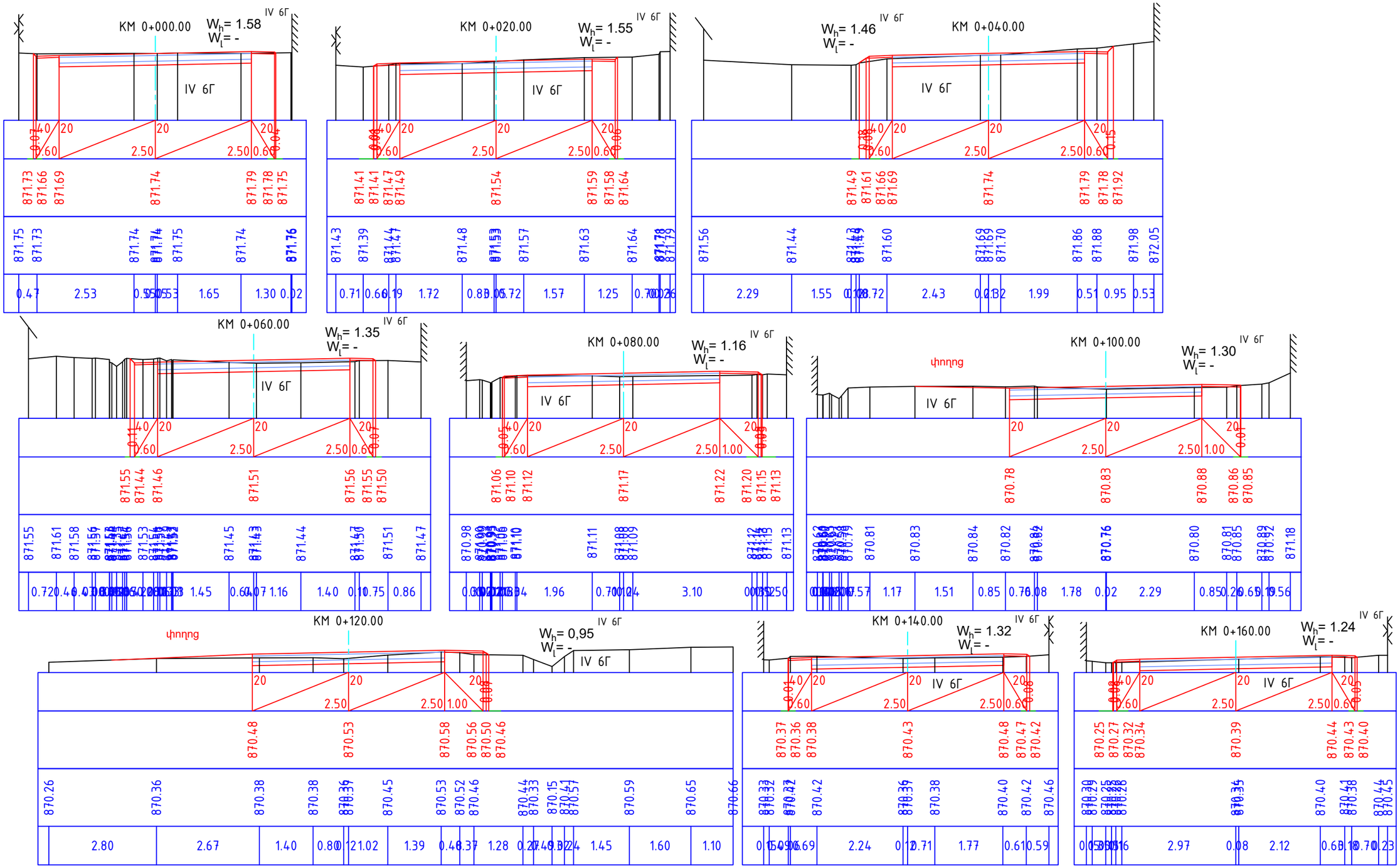

Պաշտոն / Должность	Անուն, Ազգանուն / Имя, отчество	Ստորագր. / Подпись	Ամիս Ամսաթիվ / Дата, месяц
Ճարտարագետ	Է. Եղիազարյան		
Инженер	Э. Егиазарян		
Տնօրեն	Ա. Խալաթյան		
Директор	А.Халатян		

SINCE 2020

HT-PROJECT LLC

ՀՀ ԱՐԱՐԱՏԻ ՄԱՐԶ ԱՅՆԹԱՊ ՀԱՄԱՅՆՔ

Այնթապ համայնքի 1-ին, 2-րդ, 3-րդ,4-րդ, 5-րդ, 6-րդ, 6-ից 5-րդ փողոցների հատված, 8-րդ, 9-րդ, 12-րդ, 17-րդ, և 18-րդ փողոցների ասֆալտապատում, 8-ից 10-րդ փողոցների հատված և 13-րդ մասնակի ասֆալտապատում, 12-րդ, 12/1-րդ, 14-րդ, 15-րդ, 16-րդ, 18-րդ, 19-րդ, 20-րդ և Ժանյակագործների փողոցների հարդեցում

Ճանապարհային մաս
Дорожная часть

Փուլ этап:	Գլուխ-թերթ Глава-лист	Թերթեր Листов
ԱՆ РП	3-4	9

Լայնական կտրվածքներ/ Поперечные профили
3-րդ փողոց / 3-ая улица
ԿՄ/КМ0+000–: – ԿՄ/КМ0+149

<<ՀՏ-ՊՐՈԵԿՏ>> ՍՊԸ
<<ГТ-ПРОЕКТ>> ООО

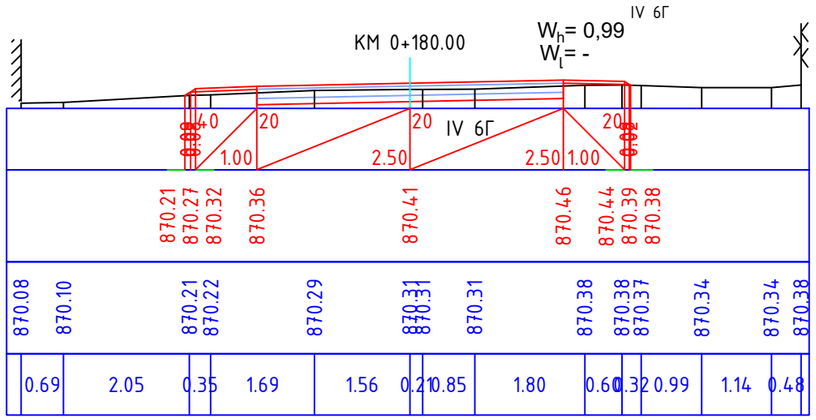

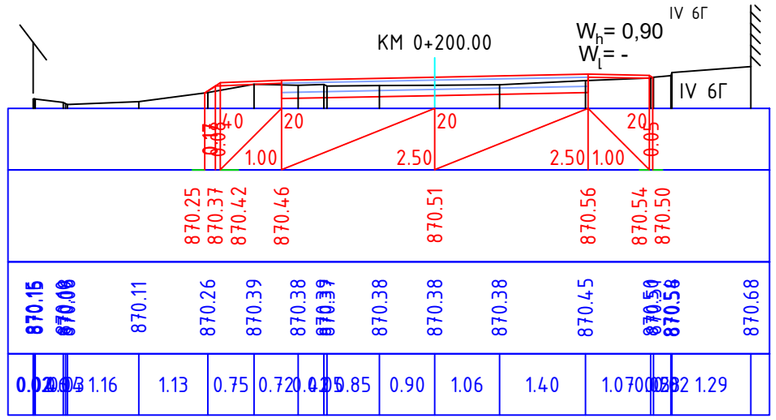

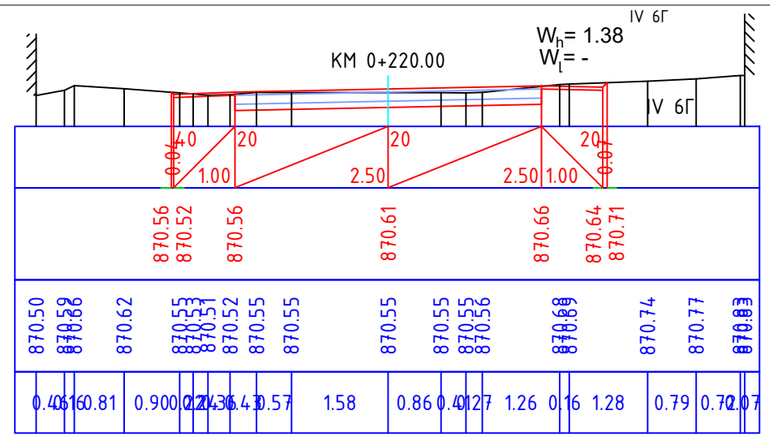

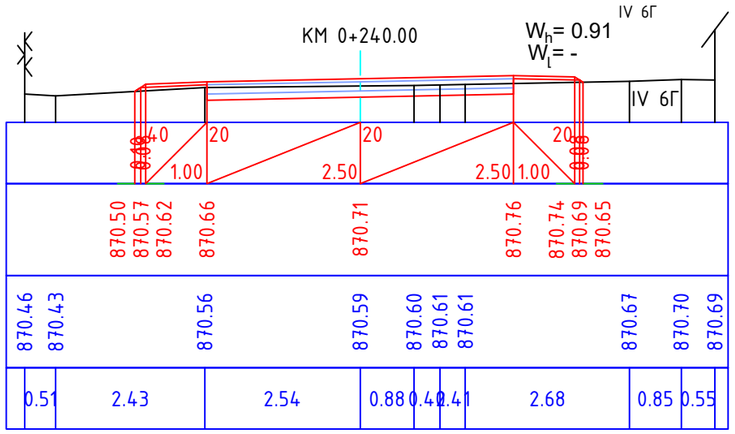

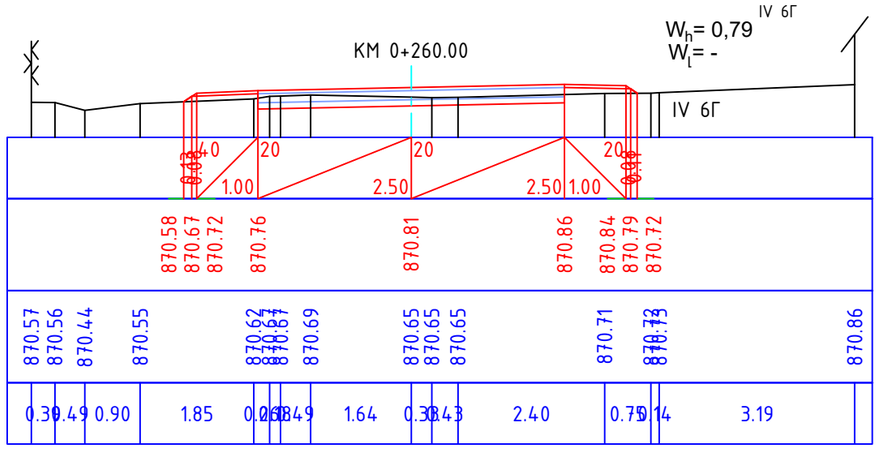

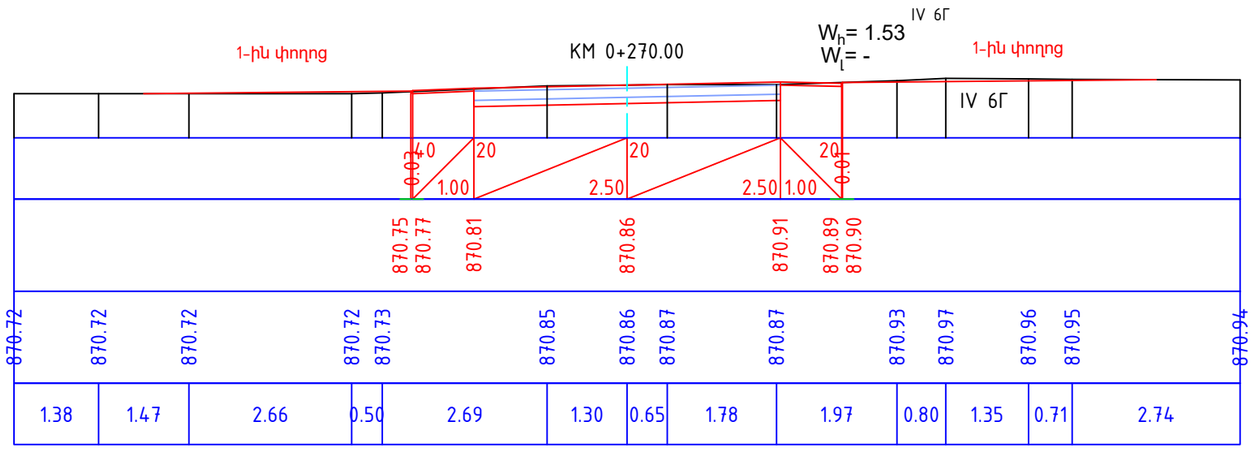

SINCE 2020

HT-PROJECT LLC

Պաշտոն / Должность	Անուն, Ազգանուն / Имя, отчество	Ստորագր. / Подпись	Ամիս Ամսաթիվ / Дата, месяц
Ճարտարագետ	Է. Եղիազարյան		
Инженер	Э. Егиазарян		
Տնօրեն	Ա. Խալաթյան		
Директор	А.Халатян		

ՀՀ ԱՐԱՐԱՏԻ ՄԱՐԶ ԱՅՆԹԱՊ ՀԱՄԱՅՆՔ

Այնթապ համայնքի 1-ին, 2-րդ, 3-րդ,4-րդ, 5-րդ, 6-րդ, 6-ից 5-րդ փողոցների հատված, 8-րդ, 9-րդ, 12-րդ, 17-րդ, և 18-րդ փողոցների ասֆալտապատում, 8-ից 10-րդ փողոցների հատված և 13-րդ մասնակի ասֆալտապատում, 12-րդ, 12/1-րդ, 14-րդ, 15-րդ, 16-րդ, 18-րդ, 19-րդ, 20-րդ և Ժանյակագործների փողոցների հարդեցում

Ճանապարհային մաս
Дорожная часть

Փուլ этап:	Գլուխ-թերթ Глава-лист	Թերթեր Листов
ԱՆ РП	3-5	9

Լայնական կտրվածքներ/ Поперечные профили
3-րդ փողոց / 3-ая улица
ԿՄ/КМ0+000–: – ԿՄ/КМ0+270

<<ՀՏ-ՊՐՈԵԿՏ>> ՍՊԸ
<<ГТ-ПРОЕКТ>> ООО

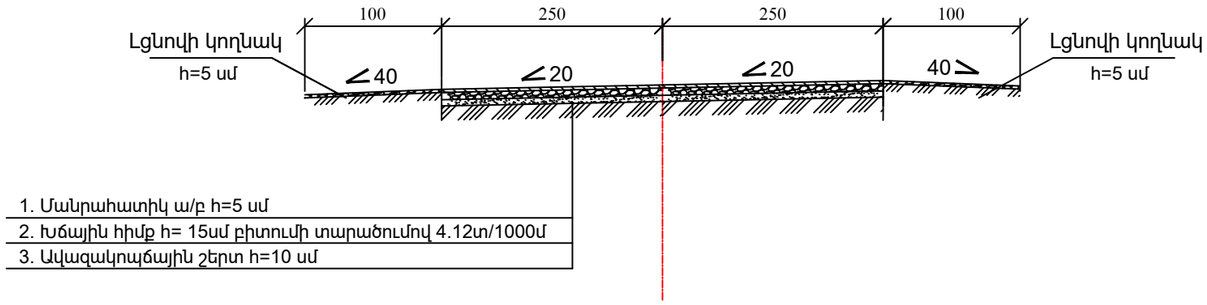

Պաշտոն	Անուն, Ազգանուն	Ստորագր.	Ամիս Ամսաթիվ	ՀՀ ԱՐԱՐԱՏԻ ՄԱՐԶ ԱՅՆԹԱՊ ՀԱՄԱՅՆՔ			
Должность	Имя, отчество	Подпись	Дата, месяц				
				Այնթապ համայնքի 1-ին, 2-րդ, 3-րդ,4-րդ, 5-րդ, 6-րդ, 6-ից 5-րդ փողոցների հատված, 8-րդ, 9-րդ, 12-րդ, 17-րդ, և 18-րդ փողոցների ասֆալտապատում, 8-ից 10-րդ փողոցների հատված և 13-րդ մասնակի ասֆալտապատում, 12-րդ, 12/1-րդ, 14-րդ, 15-րդ, 16-րդ, 18-րդ, 19-րդ, 20-րդ և Ժանյակագործների փողոցների հարդեցում			
Ճարտարագետ	Է. Եղիազարյան						
Инженер	Э. Егиазарян			Ճանապարհային մաս Дорожная часть	Փուլ этап:	Գլուխ-թերթ Глава-лист	Թերթեր Листов
Տնօրեն	Ա. Խալաթյան				ԱՆ РП	3-6	9
Директор	А.Халатян						
				Ճանապարհի հագուստի կոնստրուկցիա Конструкция дорожного полотна 3-րդ փողոց / 3-ая улица	<<ՀՏ-ՊՐՈԵԿՏ>> ՍՊԸ <<ГТ-ПРОЕКТ>> ООО		

SINCE 2020

HT-PROJECT LLC

ԽՈՂՈՎԱԿԻ ԵՐԿԱՅՆԱԿԱՆ ԿՏՐՎԱԾՔԸ ԿՄ 0+051

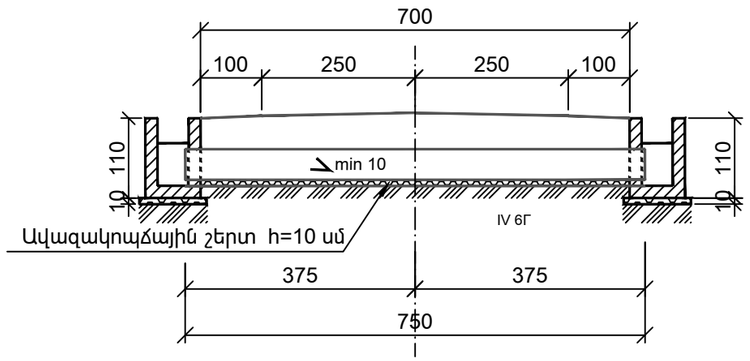

ԿՏՐՎԱԾՔ 1 - 1 Մ 1 : 50

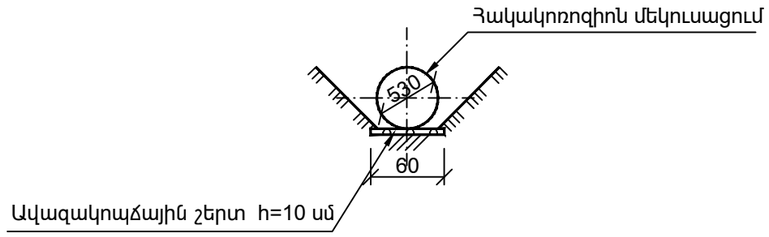

ԿՏՐՎԱԾՔ 2 - 2 Մ 1 : 50

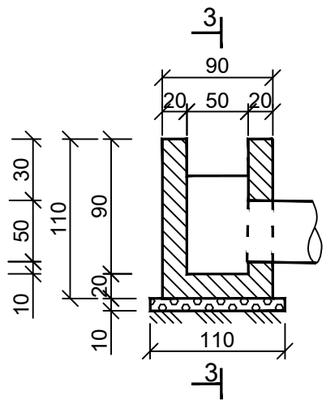

ԿՏՐՎԱԾՔ 3 - 3 Մ 1 : 50

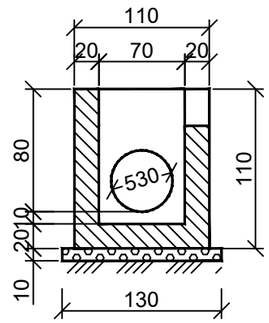

ՀԱՏԱԿԱԳԻԾ
(Լիցքը ցույց չի տրված)

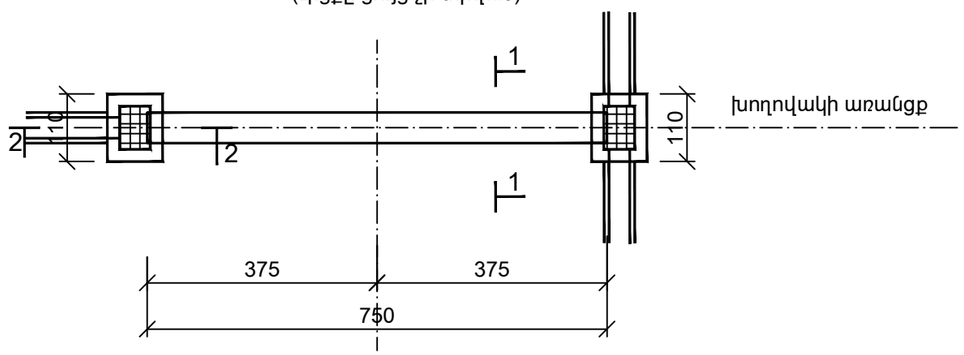

Հիմնական աշխատանքների ծավալների աղյուսակ
Table of main works works volumes

h/h N/N	Աշխատանքների անվանումը Name of work	Չափի միավոր Unit	Քանակը Quantity	Ծանոթություն Note
1	Հողային աշխատանքներ	մ^3	14.0	IV 6Г
2	Ավազակոպճային շերտ	մ^3	0.71	h=10 սմ
3	Մետաղական խողովակի տեղադրում d=530 մմ, δ=7 մմ	գծ.մ / կգ	7.50 677,25	1գծ.մ=90.3կգ
4	Ջրհորի միաձույլ բետոն	մ^3	1.62	B - 15
5	Ջրհորի ջրամեկուսացում երկշերտ տաք բիտումով	մ^2	11.62	
6	Խողովակի հակակոռոզիոն մեկուսացում կպչուն ժապավենով	մ	7.5	
7	Հետադարձ լիցք	մ^3	8.0	IV 6Г

Ծանոթագրություն

1. Խողովակը մետաղական է. ԳՈՍՏ 10704 - 76:

Примичание

1. Труба стальная. ГОСТ 10706-76.

HT-PROJECT LLC

Պաշտոն Должность	Անուն, Ազգանուն Имя, отчество	Ստորագր. Подпись	Ամիս Ամսաթիվ Дата, месяц
Ճարտարագետ	Է. Եղիազարյան		
Инженер	Э. Егиазарян		
Տնօրեն	Ա. Խալաթյան		
Директор	А.Халатян		

ՀՀ ԱՐԱՐԱՏԻ ՄԱՐԶ ԱՅՆԹԱՊ ՀԱՄԱՅՆՔ

Այնթապ համայնքի 1-ին, 2-րդ, 3-րդ,4-րդ, 5-րդ, 6-րդ, 6-ից 5-րդ փողոցների հատված, 8-րդ, 9-րդ, 12-րդ, 17-րդ, և 18-րդ փողոցների ասֆալտապատում, 8-ից 10-րդ փողոցների հատված և 13-րդ մասնակի ասֆալտապատում, 12-րդ, 12/1-րդ, 14-րդ, 15-րդ, 16-րդ, 18-րդ, 19-րդ, 20-րդ և Ժանյակագործների փողոցների հարդեցում

Ճանապարհային մաս
Дорожная часть

Փուլ этап:	Գլուխ-թերթ Глава-лист	Թերթեր Листов
ԱՆ РП	3-7	9

Մետաղական խողովակ d=530մմ
Труба стальная d=530мм
3-րդ փողոց / -ая улица ԿՄ/КМ0+051

<<ՀՏ-ՊՐՈԵԿՏ>> ՍՊԸ
<<ГТ-ПРОЕКТ>> ООО

ԽՈՂՈՎԱԿԻ ԵՐԿԱՅՆԱԿԱՆ ԿՏՐՎԱԾՔԸ ԿՄ 0+123

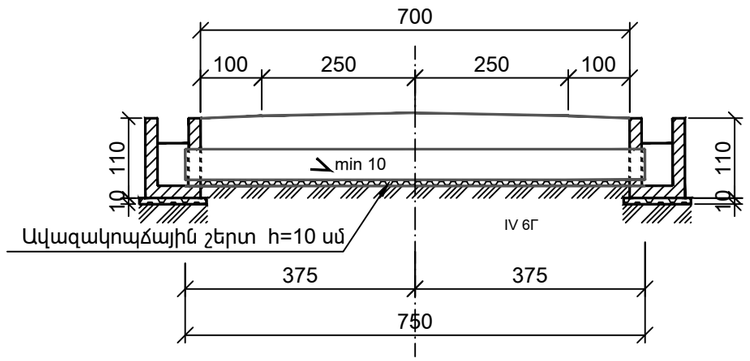

ԿՏՐՎԱԾՔ 1 - 1 Մ 1 : 50

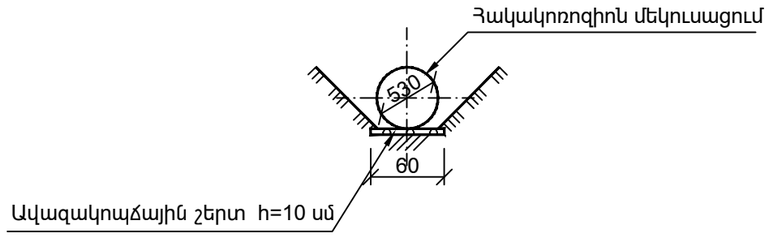

ԿՏՐՎԱԾՔ 2 - 2 Մ 1 : 50

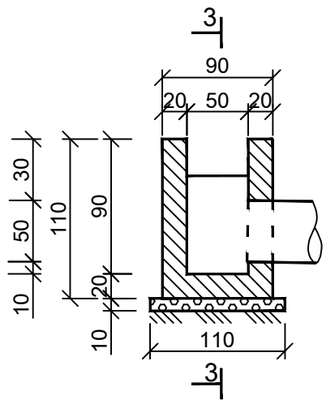

ԿՏՐՎԱԾՔ 3 - 3 Մ 1 : 50

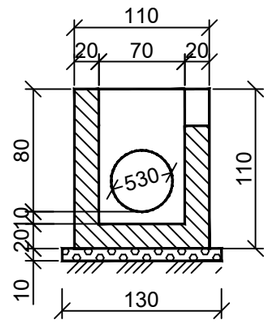

ՀԱՏԱԿԱԳԻԾ
(Լիցքը ցույց չի տրված)

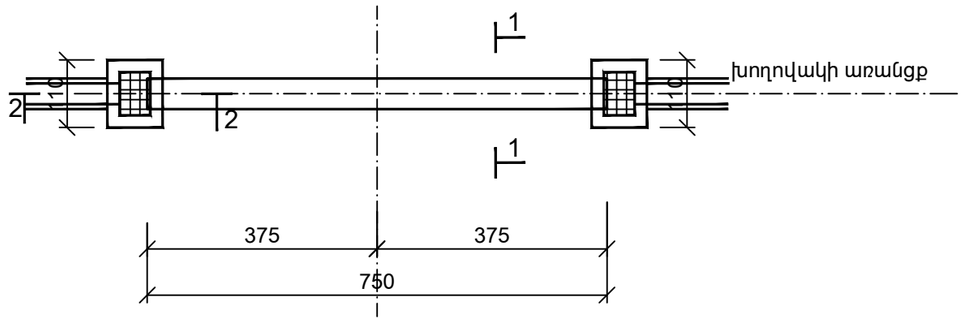

Հիմնական աշխատանքների ծավալների աղյուսակ
Table of main works works volumes

N/N h/h	Աշխատանքների անվանումը Name of work	Չափի միավոր Unit	Քանակը Quantity	Ծանոթություն Note
1	Հողային աշխատանքներ	մ^3	14.0	IV 6Գ
2	Ավազակոպճային շերտ	մ^3	0.71	h=10 սմ
3	Մետաղական խողովակի տեղադրում d=530 մմ, δ=7 մմ	գծ.մ / կգ	7.50 / 677,25	1գծ.մ=90.3կգ
4	Ջրհորի միաձույլ բետոն	մ^3	1.62	B - 15
5	Ջրհորի ջրամեկուսացում երկշերտ տաք բիտումով	մ^2	11.62	
6	Խողովակի հակակոռոզիոն մեկուսացում կպչուն ժապավենով	մ	7.5	
7	Հետադարձ լիցք	մ^3	8.0	IV 6Գ

Ծանոթագրություն

1. Խողովակը մետաղական է. ԳՈՍՏ 10704 - 76:

Примичание

1. Труба стальная. ГОСТ 10706-76.

SINCE 2020
HT-PROJECT LLC

Պաշտոն Должность	Անուն, Ազգանուն Имя, отчество	Ստորագր. Подпись	Ամիս Ամսաթիվ Дата, месяц
Ճարտարագետ	Է. Եղիազարյան		
Инженер	Э. Егиазарян		
Տնօրեն	Ա. Խալաթյան		
Директор	А.Халатян		

ՀՀ ԱՐԱՐԱՏԻ ՄԱՐԶ ԱՅՆԹԱՊ ՀԱՄԱՅՆՔ

Այնթապ համայնքի 1-ին, 2-րդ, 3-րդ,4-րդ, 5-րդ, 6-րդ, 6-ից 5-րդ փողոցների հատված, 8-րդ, 9-րդ, 12-րդ, 17-րդ, և 18-րդ փողոցների ասֆալտապատում, 8-ից 10-րդ փողոցների հատված և 13-րդ մասնակի ասֆալտապատում, 12-րդ, 12/1-րդ, 14-րդ, 15-րդ, 16-րդ, 18-րդ, 19-րդ, 20-րդ և Ժանյակագործների փողոցների հարդեցում

Ճանապարհային մաս
Дорожная часть

Փուլ этап:	Գլուխ-թերթ Глава-лист	Թերթեր Листов
ԱՆ РП	3-8	9

Մետաղական խողովակ d=530մմ
Труба стальная d=530мм
3-րդ փողոց / 3-ая улица ԿՄ/КМ0+123

<<ՀՏ-ՊՐՈԵԿՏ>> ՍՊԸ
<<ГТ-ПРОЕКТ>> ООО

ԽՈՂՈՎԱԿԻ ԵՐԿԱՅՆԱԿԱՆ ԿՏՐՎԱԾՔԸ ԿՄ 0+267

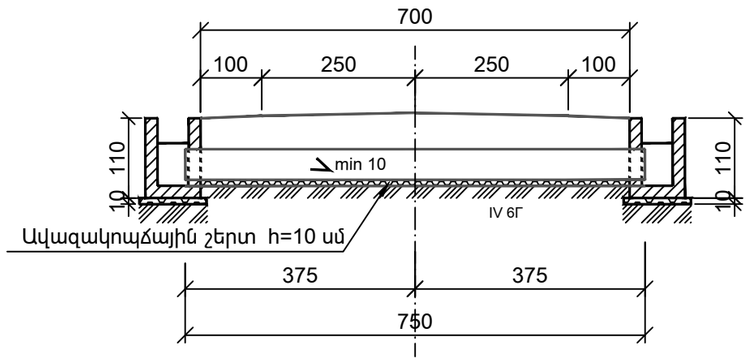

ԿՏՐՎԱԾՔ 1 - 1 Մ 1 : 50

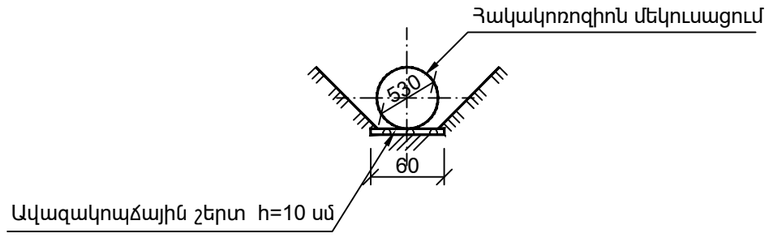

ԿՏՐՎԱԾՔ 2 - 2 Մ 1 : 50

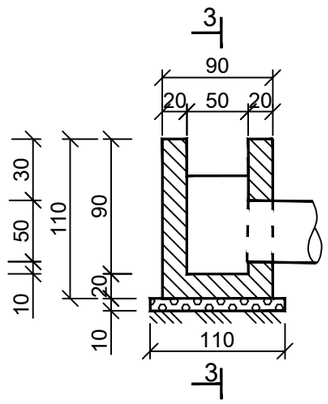

ԿՏՐՎԱԾՔ 3 - 3 Մ 1 : 50

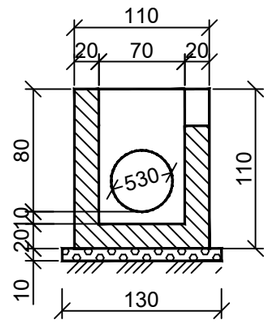

ՀԱՏԱԿԱԳԻԾ
(Լիցքը ցույց չի տրված)

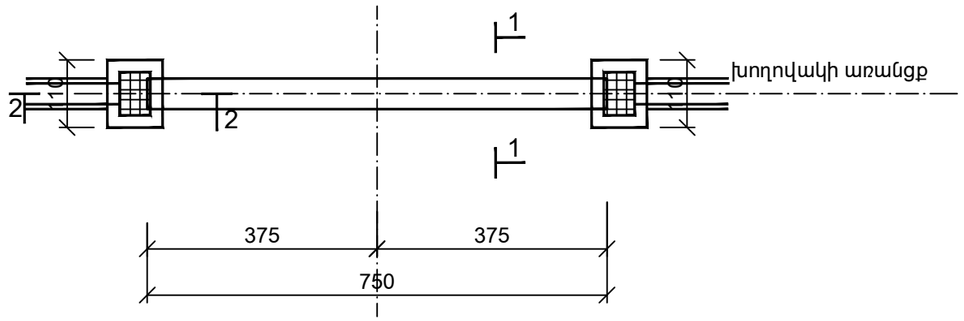

Հիմնական աշխատանքների ծավալների աղյուսակ
Table of main works works volumes

N/N h/h	Աշխատանքների անվանումը Name of work	Չափի միավոր Unit	Քանակը Quantity	Ծանոթություն Note
1	Հողային աշխատանքներ	մ³	14.0	IV 6Г
2	Ավազակոպճային շերտ	մ³	0.71	h=10 սմ
3	Մետաղական խողովակի տեղադրում d=530 մմ, δ=7 մմ	գծ.մ / կգ	7.50 / 677,25	1գծ.մ=90.3կգ
4	Ջրհորի միաձույլ բետոն	մ³	1.62	B - 15
5	Ջրհորի ջրամեկուսացում երկշերտ տաք բիտումով	մ²	11.62	
6	Խողովակի հակակոռոզիոն մեկուսացում կպչուն ժապավենով	մ	7.5	
7	Հետադարձ լիցք	մ³	8.0	IV 6Г

Ծանոթագրություն

1. Խողովակը մետաղական է. ԳՈՍՏ 10704 - 76:

Примичание

1. Труба стальная. ГОСТ 10706-76.

HT-PROJECT LLC
SINCE 2020

Պաշտոն / Должность	Անուն, Ազգանուն / Имя, отчество	Ստորագր. / Подпись	Ամիս Ամսաթիվ / Дата, месяц
Ճարտարագետ	Է. Եղիազարյան		
Инженер	Э. Егиазарян		
Տնօրեն	Ա. Խալաթյան		
Директор	А.Халатян		

ՀՀ ԱՐԱՐԱՏԻ ՄԱՐԶ ԱՅՆԹԱՊ ՀԱՄԱՅՆՔ

Այնթապ համայնքի 1-ին, 2-րդ, 3-րդ,4-րդ, 5-րդ, 6-րդ, 6-ից 5-րդ փողոցների հատված, 8-րդ, 9-րդ, 12-րդ, 17-րդ, և 18-րդ փողոցների ասֆալտապատում, 8-ից 10-րդ փողոցների հատված և 13-րդ մասնակի ասֆալտապատում, 12-րդ, 12/1-րդ, 14-րդ, 15-րդ, 16-րդ, 18-րդ, 19-րդ, 20-րդ և Ժանյակագործների փողոցների հարդեցում

Ճանապարհային մաս
Дорожная часть

Փուլ этап:	Գլուխ-թերթ Глава-лист	Թերթեր Листов
ԱՆ РП	3-9	9

Մետաղական խողովակ d=530մմ
Труба стальная d=530мм
3-րդ փողոց / 3-ая улица ԿՄ/КМ0+267

<<ՀՏ-ՊՐՈԵԿՏ>> ՍՊԸ
<<ГТ-ПРОЕКТ>> ООО

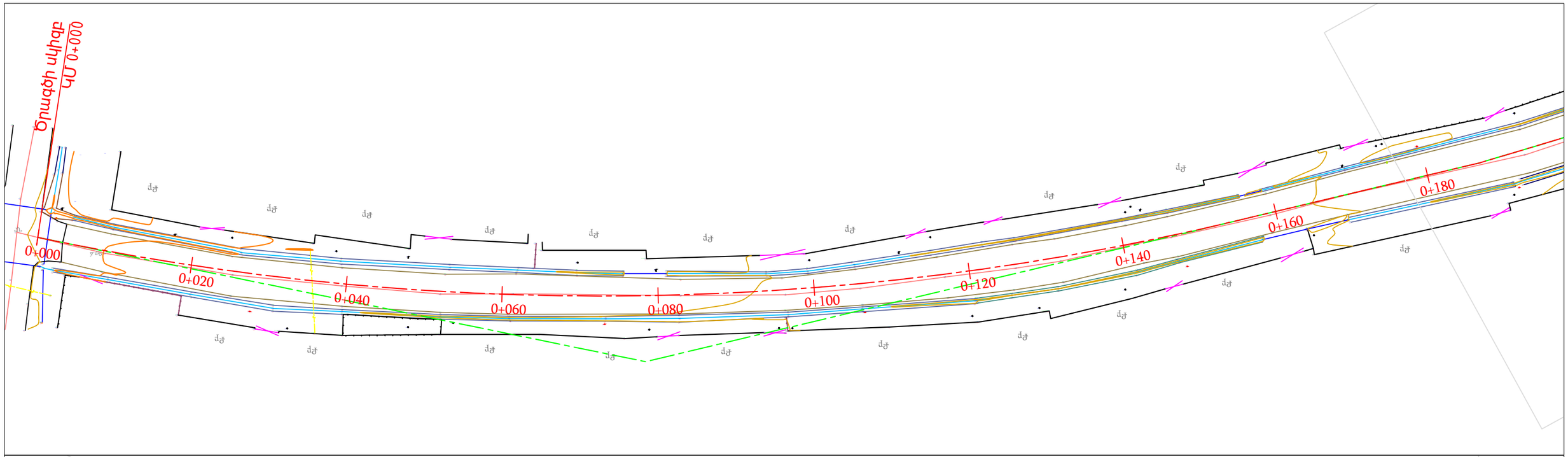

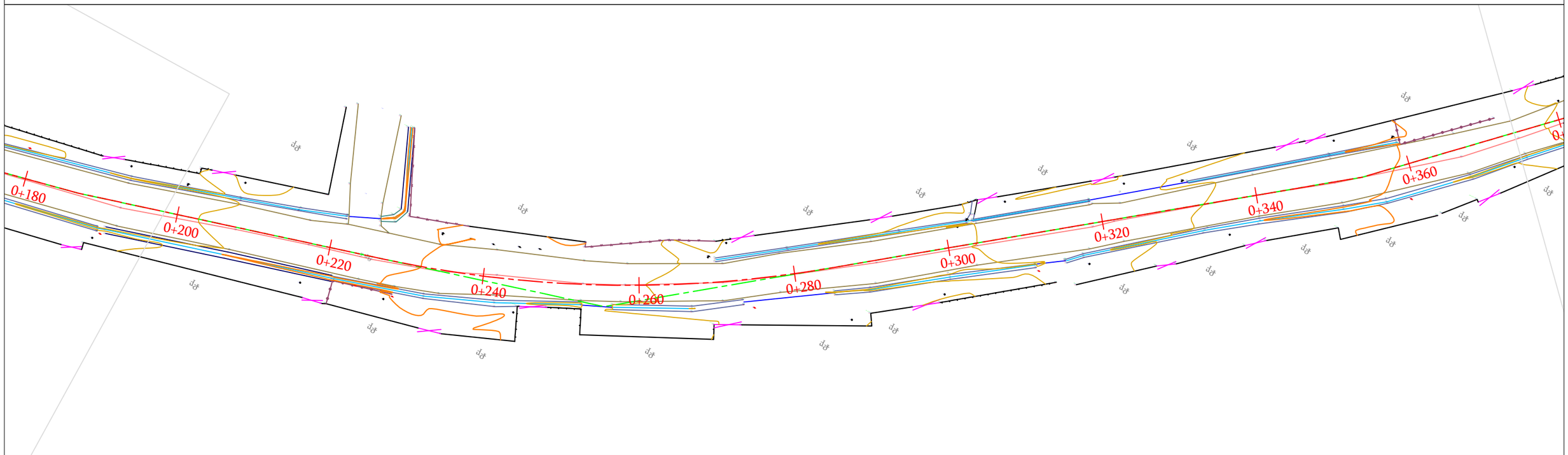

ՊԱՅՄԱՆԱԿԱՆ ՆՇԱՆՆԵՐ

ՔԲ	Քարե բնակելի
	Մուտքեր
	Ցանցապատեր
	Ցանկապատեր
	Գոյություն ունեցող խողովակներ

SINCE 2020

HT-PROJECT LLC

Պաշտոն / Должность	Անուն, Ազգանուն / Имя, отчество	Ստորագր. / Подпись	Ամիս Ամսաթիվ / Дата, месяц
Ճարտարագետ	Է. Եղիազարյան		
Инженер	Э. Егиазарян		
Տնօրեն	Ա. Խալաթյան		
Директор	А.Халатян		

ՀՀ ԱՐԱՐԱՏԻ ՄԱՐԶ ԱՅՆԹԱՊ ՀԱՄԱՅՆՔ

Այնթապ համայնքի 1-ին, 2-րդ, 3-րդ,4-րդ, 5-րդ, 6-րդ, 6-ից 5-րդ փողոցների հատված, 8-րդ, 9-րդ, 12-րդ, 17-րդ, և 18-րդ փողոցների ասֆալտապատում, 8-ից 10-րդ փողոցների հատված և 13-րդ մասնակի ասֆալտապատում, 12-րդ, 12/1-րդ, 14-րդ, 15-րդ, 16-րդ, 18-րդ, 19-րդ, 20-րդ և Ժանյակագործների փողոցների հարդեցում

Ճանապարհային մաս / Дорожная часть	Փուլ / этап:	Գլուխ-թերթ / Глава-лист	Թերթեր / Листов
	ԱՆ / РП	4-1	11

Իրադրության հատակագիծ/ Ситуационный план
4-րդ փողոց / 4-ая улица
ԿՄ/КМ0+000–: – ԿՄ/КМ0+380

<<ՀՏ-ՊՐՈԵԿՏ>> ՍՊԸ
<<ГТ-ПРОЕКТ>> ООО

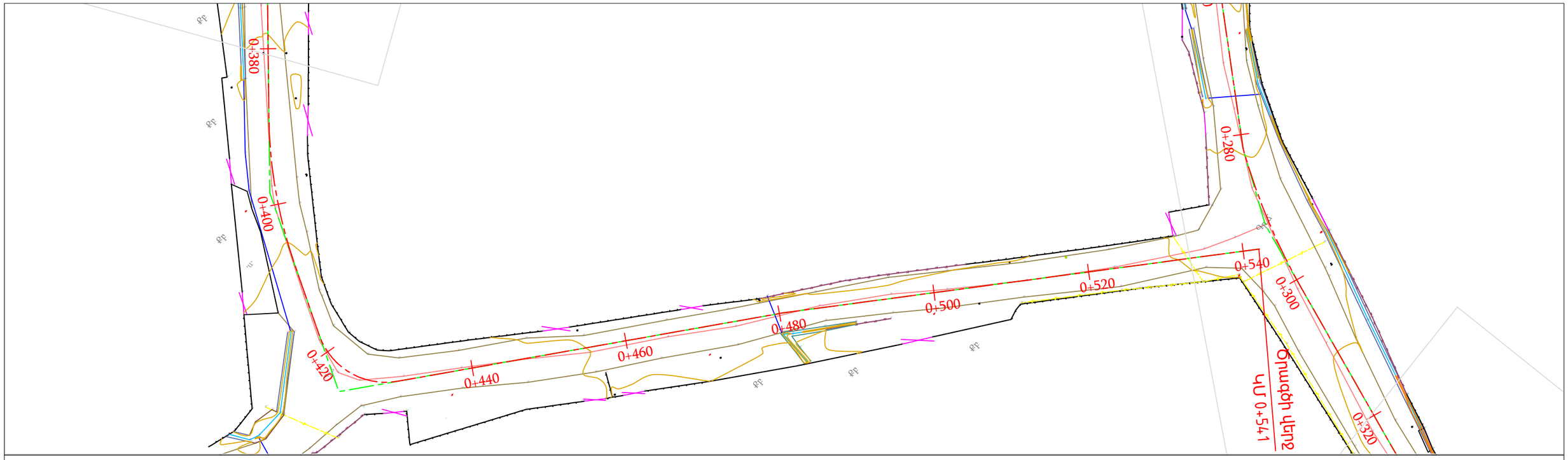

ՊԱՅՄԱՆԱԿԱՆ ՆՇԱՆՆԵՐ

ՔԲ	Քարե բնակելի
	Մուտքեր
	Ցանցապատեր
	Ցանկապատեր
	Գոյություն ունեցող խողովակներ

HT-PROJECT LLC

Պաշտոն / Должность	Անուն, Ազգանուն / Имя, отчество	Ստորագր. / Подпись	Ամիս Ամսաթիվ / Дата, месяц
Ճարտարագետ	Է. Եղիազարյան		
Инженер	Э. Егиазарян		
Տնօրեն	Ա. Խալաթյան		
Директор	А.Халатян		

ՀՀ ԱՐԱՐԱՏԻ ՄԱՐԶ ԱՅՆԹԱՊ ՀԱՄԱՅՆՔ

Այնթապ համայնքի 1-ին, 2-րդ, 3-րդ,4-րդ, 5-րդ, 6-րդ, 6-ից 5-րդ փողոցների հատված, 8-րդ, 9-րդ, 12-րդ, 17-րդ, և 18-րդ փողոցների ասֆալտապատում, 8-ից 10-րդ փողոցների հատված և 13-րդ մասնակի ասֆալտապատում, 12-րդ, 12/1-րդ, 14-րդ, 15-րդ, 16-րդ, 18-րդ, 19-րդ, 20-րդ և ժանյակագործների փողոցների հարդեցում

Ճանապարհային մաս / Дорожная часть	Փուլ / этап:	Գլուխ-թերթ / Глава-лист	Թերթեր / Листов
	ԱՆ РП	4-2	11

Իրադրության հատակագիծ/ Ситуационный план 4-րդ փողոց / 4-ая улица ԿՄ/КМ0+380–: – ԿՄ/КМ0+541	<<ՀՏ-ՊՐՈԵԿՏ>> ՍՊԸ <<ГТ-ПРОЕКТ>> ООО

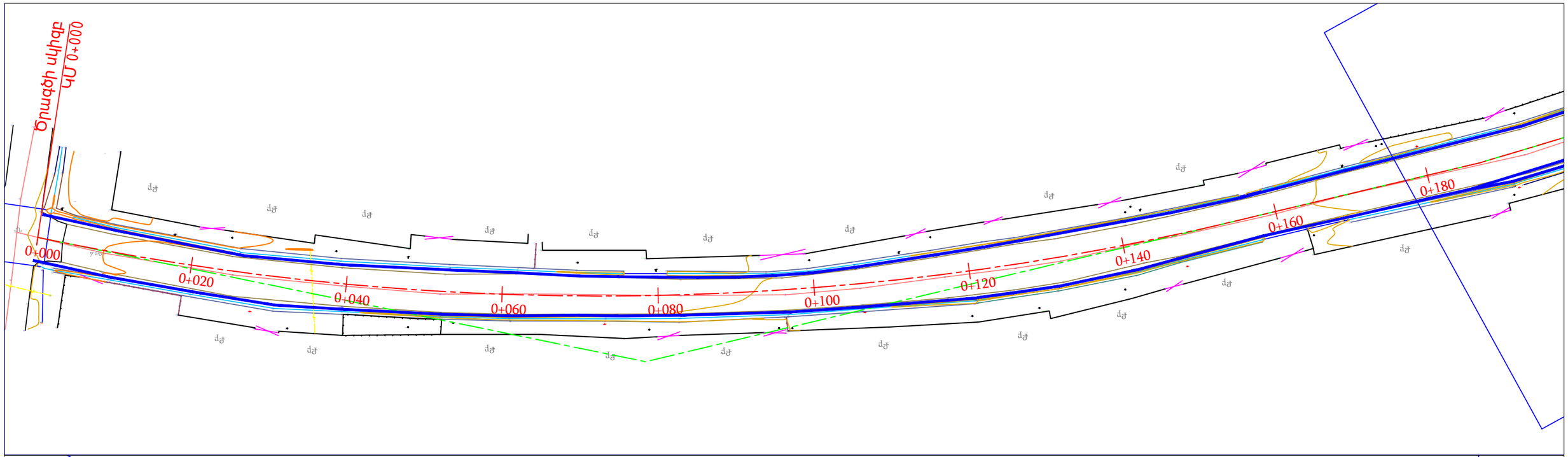

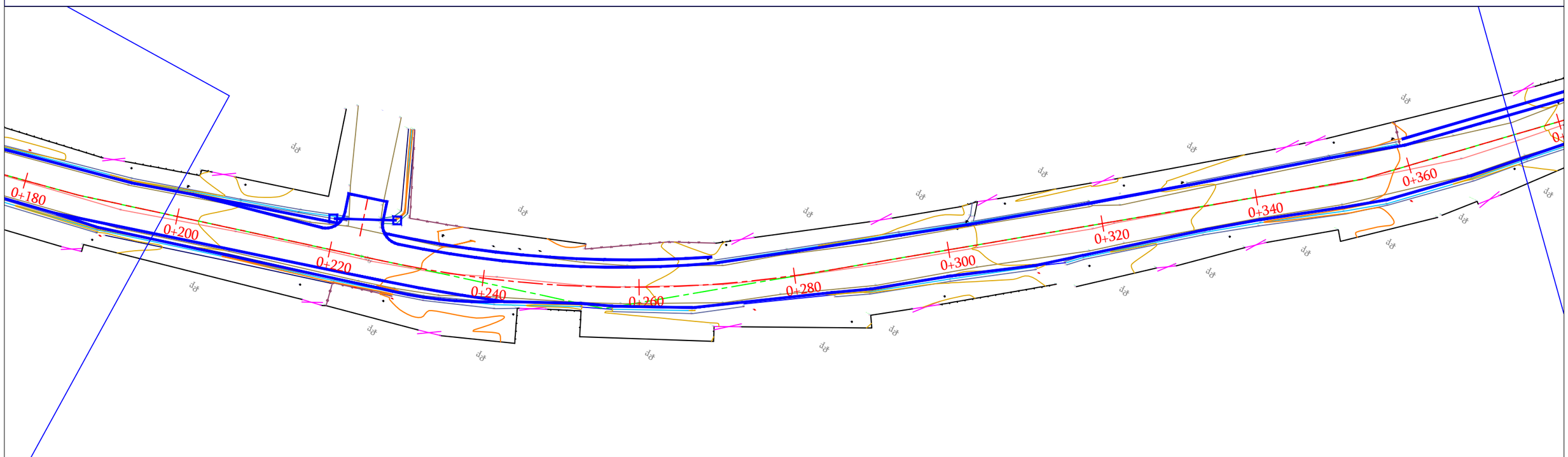

ՊԱՅՄԱՆԱԿԱՆ ՆՇԱՆՆԵՐ

ՔԲ	Քարե բնակելի
	Մուտքեր
	Ցանցապատեր
	Ցանկապատեր
	Նոր տեղադրվող խողովակներ
	Կողնակներ

SINCE 2020

HT-PROJECT LLC

Պաշտոն / Должность	Անուն, Ազգանուն / Имя, отчество	Ստորագր. / Подпись	Ամիս Ամսաթիվ / Дата, месяц
Ճարտարագետ	Է. Եղիազարյան		
Инженер	Э. Егиазарян		
Տնօրեն	Ա. Խալաթյան		
Директор	А.Халатян		

ՀՀ ԱՐԱՐԱՏԻ ՄԱՐԶ ԱՅՆԹԱՊ ՀԱՄԱՅՆՔ

Այնթապ համայնքի 1-ին, 2-րդ, 3-րդ,4-րդ, 5-րդ, 6-րդ, 6-ից 5-րդ փողոցների հատված, 8-րդ, 9-րդ, 12-րդ, 17-րդ, և 18-րդ փողոցների ասֆալտապատում, 8-ից 10-րդ փողոցների հատված և 13-րդ մասնակի ասֆալտապատում, 12-րդ, 12/1-րդ, 14-րդ, 15-րդ, 16-րդ, 18-րդ, 19-րդ, 20-րդ և Ժանյակագործների փողոցների հարդեցում

Ճանապարհային մաս
Дорожная часть

Փուլ этап:	Գլուխ-թերթ Глава-лист	Թերթեր Листов
ԱՆ РП	4-3	11

Փռված հատակագիծ/ Развёрнутый план
4-րդ փողոց / 4-ая улица
ԿՄ/КМ0+000–: – ԿՄ/КМ0+380

<<ՀՏ-ՊՐՈԵԿՏ>> ՍՊԸ
<<ГТ-ПРОЕКТ>> ООО

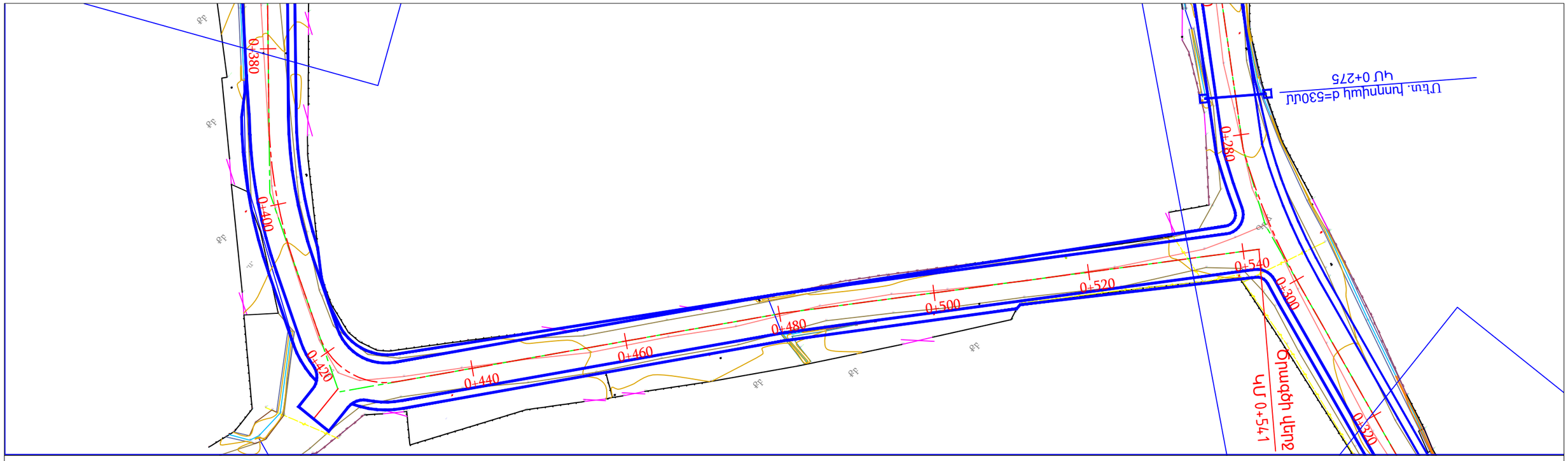

ՊԱՅՄԱՆԱԿԱՆ ՆՇԱՆՆԵՐ

ՔԲ	Քարե բնակելի
	Մուտքեր
	Ցանցապատեր
	Ցանկապատեր
	Նոր տեղադրվող խողովակներ
	Կողնակներ

SINCE 2020

HT-PROJECT LLC

Պաշտոն	Անուն, Ազգանուն	Ստորագր.	Ամիս Ամսաթիվ
Должность	Имя, отчество	Подпись	Дата, месяц
Ճարտարագետ	Է. Եղիազարյան		
Инженер	Э. Егиазарян		
Տնօրեն	Ա. Խալաթյան		
Директор	А.Халатян		

ՀՀ ԱՐԱՐԱՏԻ ՄԱՐԶ ԱՅՆԹԱՊ ՀԱՄԱՅՆՔ

Այնթապ համայնքի 1-ին, 2-րդ, 3-րդ,4-րդ, 5-րդ, 6-րդ, 6-ից 5-րդ փողոցների հատված, 8-րդ, 9-րդ, 12-րդ, 17-րդ, և 18-րդ փողոցների ասֆալտապատում, 8-ից 10-րդ փողոցների հատված և 13-րդ մասնակի ասֆալտապատում, 12-րդ, 12/1-րդ, 14-րդ, 15-րդ, 16-րդ, 18-րդ, 19-րդ, 20-րդ և Ժանյակագործների փողոցների հարդեցում

Ճանապարհային մաս Дорожная часть	Փուլ этап:	Գլուխ-թերթ Глава-лист	Թերթեր Листов
	ԱՆ РП	4-4	11

Փռված հատակագիծ/ Развёрнутый план
4-րդ փողոց / 4-ая улица
ԿՄ/КМ0+380–: – ԿՄ/КМ0+541

<<ՀՏ-ՊՐՈԵԿՏ>> ՍՊԸ
<<ГТ-ПРОЕКТ>> ООО

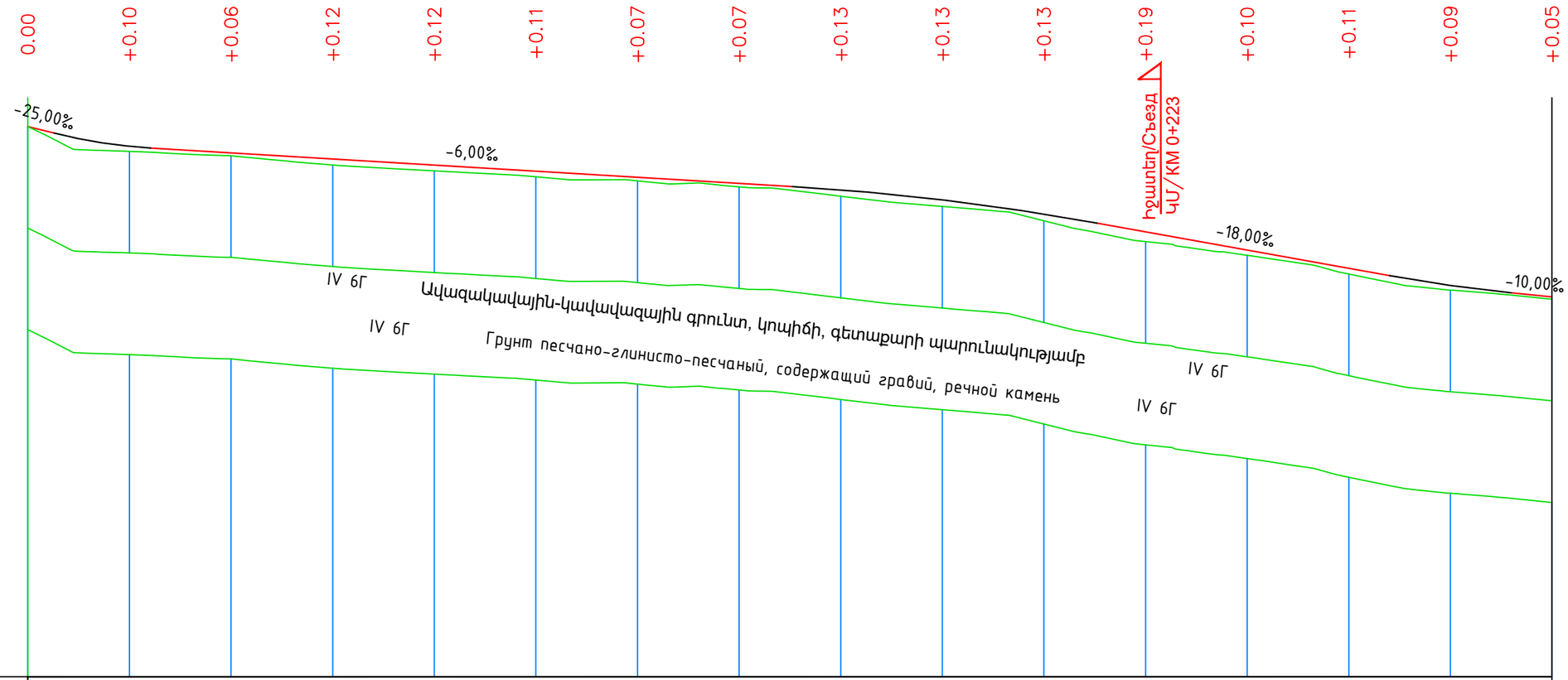

Մ 1:1000 հորիզոնական
Մ 1:100 ուղղաձիգ

М 1:1000 по горизонтали
М 1:100 по вертикали

Նախագծային տվյալներ / Проектные данные	Ծրագծի փռված հատակագիծ / Развернутый план трассы	1														
	Գոյություն ունեցող ճանապարհային պատվածք / Существующее дорожное покрытие	2	Գրունտային / Грунтовое										Գրունտային / Грунтовое			
	Նախագծվող ճանապարհային պատվածք / Проектируемое дорожное покрытие	3	Ասֆ/բետոն / Асф/бетон										Ասֆ/բետոն / Асф/бетон			
	Թեքություններ և ուղղաձիգ կորեր/ Уклоны и вертикальные кривые	4	25,00‰ 0,21 66 5,16 05,16 R 24,16 1000 K - 19.0 126,28	6,00‰	50,44 1+80.44 R - 5000 K - 60.57	10,44 17,56	18,00‰	30,00 R - 3000 68,00 92,00	10,00‰ 24.0 19,19							
	Նախագծային նիշեր /Проектные отметки	5	870,44 870,31 870,05 870,01 869,92 869,80 869,68 869,56 869,44 869,32 869,25 869,19 868,99 868,71 868,53 868,36 868,00 867,64 867,50 867,31 867,16 867,08													
Գետնի նիշերը նախագծվող ճանապարհի առանցքով / Отметки земли по проектируемой оси дороги		6	870,44 869,94 869,86 869,68 869,56 869,44 869,36 869,25 869,06 868,86 868,58 868,17 867,90 867,53 867,21 867,03													
Հեռավորություններ /Расстояние		7	20	20	20	20	20	20	20	20	20	20	20	20	20	20
Պիկետներ/Пикети		8	0+000				0+100					0+200				0+300
Կորեր/Кривые				y - 10°21'08" R - 200,00 L - 36,14		y - 1°25'26" R - 700,00 L - 17,39	y - 7°39'16" R - 150,00 L - 20,04		y - 6°08'29" R - 200,00 L - 21,44		y - 3°34'22" R - 300,00 L - 18,71			y - 22°00'44" R - 175,00 L - 67,23		
Կիլոմետրեր/Километры			10,98		14,03	6,86		16,38		34,44		28,14			63,18	

HT-PROJECT LLC
SINCE 2020

Պաշտոն / Должность	Անուն, Ազգանուն / Имя, отчество	Ստորագր. / Подпись	Ամիս Ամսաթիվ / Дата, месяц
Ճարտարագետ	Է. Եղիազարյան		
Инженер	Э. Егиазарян		
Տնօրեն	Ա. Խալաթյան		
Директор	А.Халатян		

ՀՀ ԱՐԱՐԱՏԻ ՄԱՐԶ ԱՅՆԹԱՊ ՀԱՄԱՅՆՔ

Այնթապ համայնքի 1-ին, 2-րդ, 3-րդ,4-րդ, 5-րդ, 6-րդ, 6-ից 5-րդ փողոցների հատված, 8-րդ, 9-րդ, 12-րդ, 17-րդ, և 18-րդ փողոցների ասֆալտապատում, 8-ից 10-րդ փողոցների հատված և 13-րդ մասնակի ասֆալտապատում, 12-րդ, 12/1-րդ, 14-րդ, 15-րդ, 16-րդ, 18-րդ, 19-րդ, 20-րդ և Ժանյակագործների փողոցների հարդեցում

Ճանապարհային մաս
Дорожная часть

Փուլ / Этап:	Գլուխ-թերթ / Глава-лист	Թերթեր / Листов
ԱՆ / РП	4-5	11

Երկայնական կտրվածք/Продольный профиль
4-րդ փողոց / 4-ая улица
ԿՄ/КМ0+000–: – ԿՄ/КМ0+300

<<ՀՏ-ՊՐՈԵԿՏ>> ՍՊԸ
<<ГТ-ПРОЕКТ>> ООО

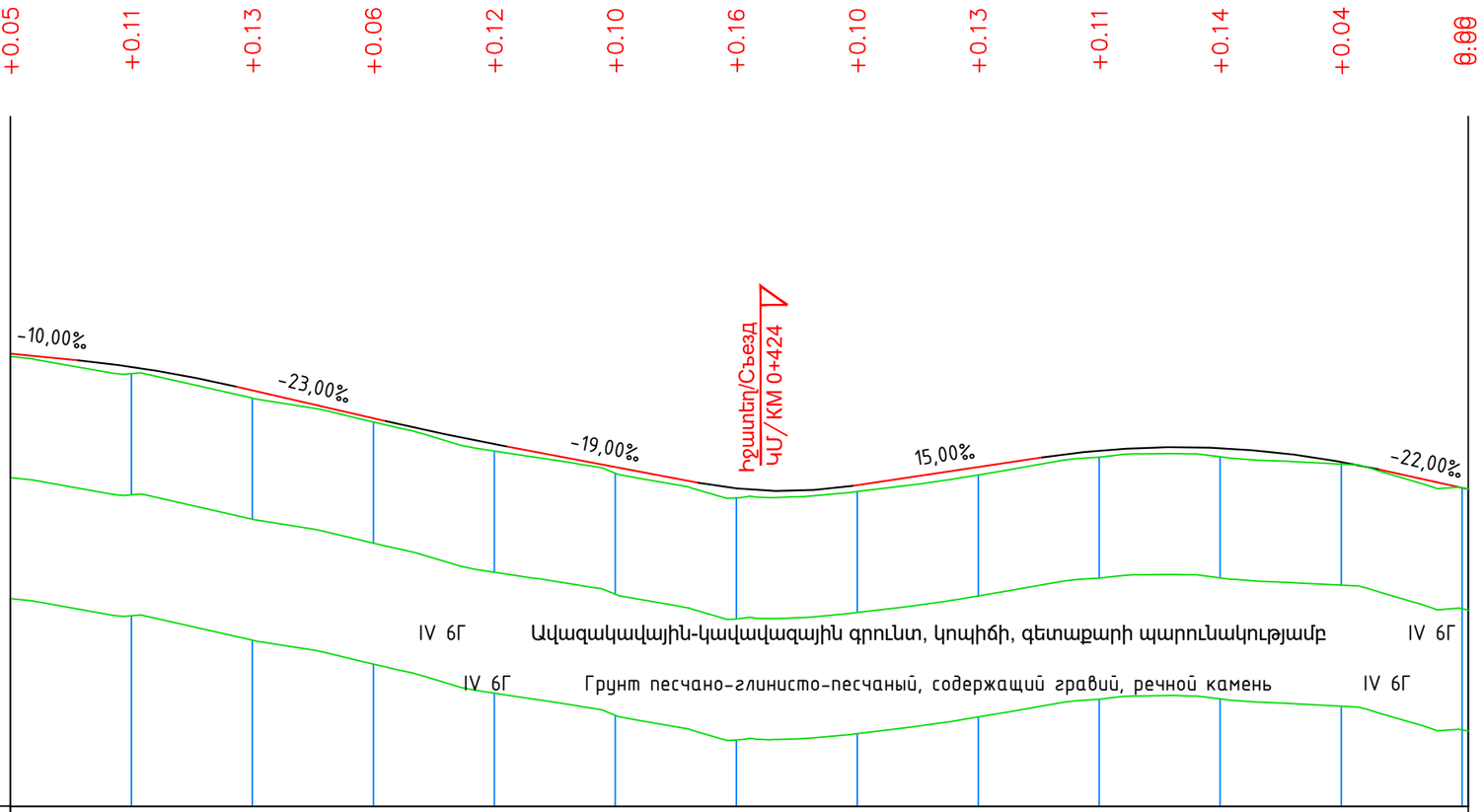

Մ 1:1000 հորիզոնական
Մ 1:100 ուղղաձիգ

М 1:1000 по горизонтали
М 1:100 по вертикали

Նախագծային տվյալներ / Проектные данные	Ծրագծի փռված հատակագիծ / Развернутый план трассы	1
	Գոյություն ունեցող ճանապարհային պատվածք / Существующее дорожное покрытие	2
	Նախագծվող ճանապարհային պատվածք / Проектируемое дорожное покрытие	3
	Թեքություններ և ուղղաձիգ կորեր/ Уклоны и вертикальные кривые	4
	Նախագծային նիշեր /Проектные отметки	5
Գետնի նիշերը նախագծվող ճանապարհի առանցքով / Отметки земли по проектируемой оси дороги		6
Հեռավորություններ /Расстояние		7
Պիկետներ/Пикети; Կորեր/Кривые; Կիլոմետրեր/Километры		8

Գրունտային / Грунтовое — Գրունտային / Грунтовое

Ասֆ/բետոն / Асф/бетон — Ասֆ/բետոն / Асф/бетон

Թեքություններ և ուղղաձիգ կորեր/ Уклоны и вертикальные кривые:

-10,00‰; 19,19; 3+24.19; R - 2000; 37,19; -23,00‰; 20,81; K - 26.0; 62,01; R - 5000; K - 20.0; 82,01; -19,00‰; 31,72; 13,72; 26,47; R - 2500; 39,22; 15,00‰; 25.5; 31,35; 70,57; 4+98.32; R - 1500; K - 15.0; 126,07; 22,00‰; 54,93

Նախագծային նիշեր /Проектные отметки:

867,08; 866,97; 866,86; 866,54; 866,48; 866,02; 865,97; 865,59; 865,55; 865,21; 864,95; 864,85; 864,90; 864,80; 865,21; 865,37; 865,48; 865,52; 865,29; 865,17; 864,87

Գետնի նիշերը նախագծվող ճանապարհի առանցքով / Отметки земли по проектируемой оси дороги:

867,03; 866,75; 866,35; 865,95; 865,47; 865,11; 864,70; 864,80; 865,08; 865,37; 865,38; 865,26; 864,87

Հեռավորություններ /Расстояние: 20; 20; 20; 20; 20; 20; 20; 20; 20; 20; 20; 20; 1

0+300; 0+400; 0+500; 0+541

Պիկետներ/Пикети

Կորեր/Кривые:

y - 6°46'52" R - 100,00 L - 11,84

y - 16°51'43" R - 75,00 L - 22,07

y - 81°02'19" R - 10,00 L - 14,14

y - 0°57'02" R - 600,00 L - 9,96

y - 1°48'11" R - 400,00 L - 12,59

Կիլոմետրեր/Километры: 63,18; 20,83; 6,87; 19,47; 14,14; 54,14

SINCE 2020

HT-PROJECT LLC

Պաշտոն / Должность	Անուն, Ազգանուն / Имя, отчество	Ստորագր. / Подпись	Ամիս Ամսաթիվ / Дата, месяц
Ճարտարագետ	Է. Եղիազարյան		
Инженер	Э. Егиазарян		
Տնօրեն	Ա. Խալաթյան		
Директор	А.Халатян		

ՀՀ ԱՐԱՐԱՏԻ ՄԱՐԶ ԱՅՆԹԱՊ ՀԱՄԱՅՆՔ

Այնթապ համայնքի 1-ին, 2-րդ, 3-րդ,4-րդ, 5-րդ, 6-րդ, 6-ից 5-րդ փողոցների հատված, 8-րդ, 9-րդ, 12-րդ, 17-րդ, և 18-րդ փողոցների ասֆալտապատում, 8-ից 10-րդ փողոցների հատված և 13-րդ մասնակի ասֆալտապատում, 12-րդ, 12/1-րդ, 14-րդ, 15-րդ, 16-րդ, 18-րդ, 19-րդ, 20-րդ և Ժանյակագործների փողոցների հարդեցում

Ճանապարհային մաս
Дорожная часть

Փուլ / Этап:	Գլուխ-թերթ / Глава-лист	Թերթեր / Листов
ԱՆ / РП	4-6	11

Երկայնական կտրվածք/Продольный профиль
4-րդ փողոց / 4-ая улица
ԿՄ/КМ0+300–: – ԿՄ/КМ0+541

<<ՀՏ-ՊՐՈԵԿՏ>> ՍՊԸ
<<ГТ-ПРОЕКТ>> ООО

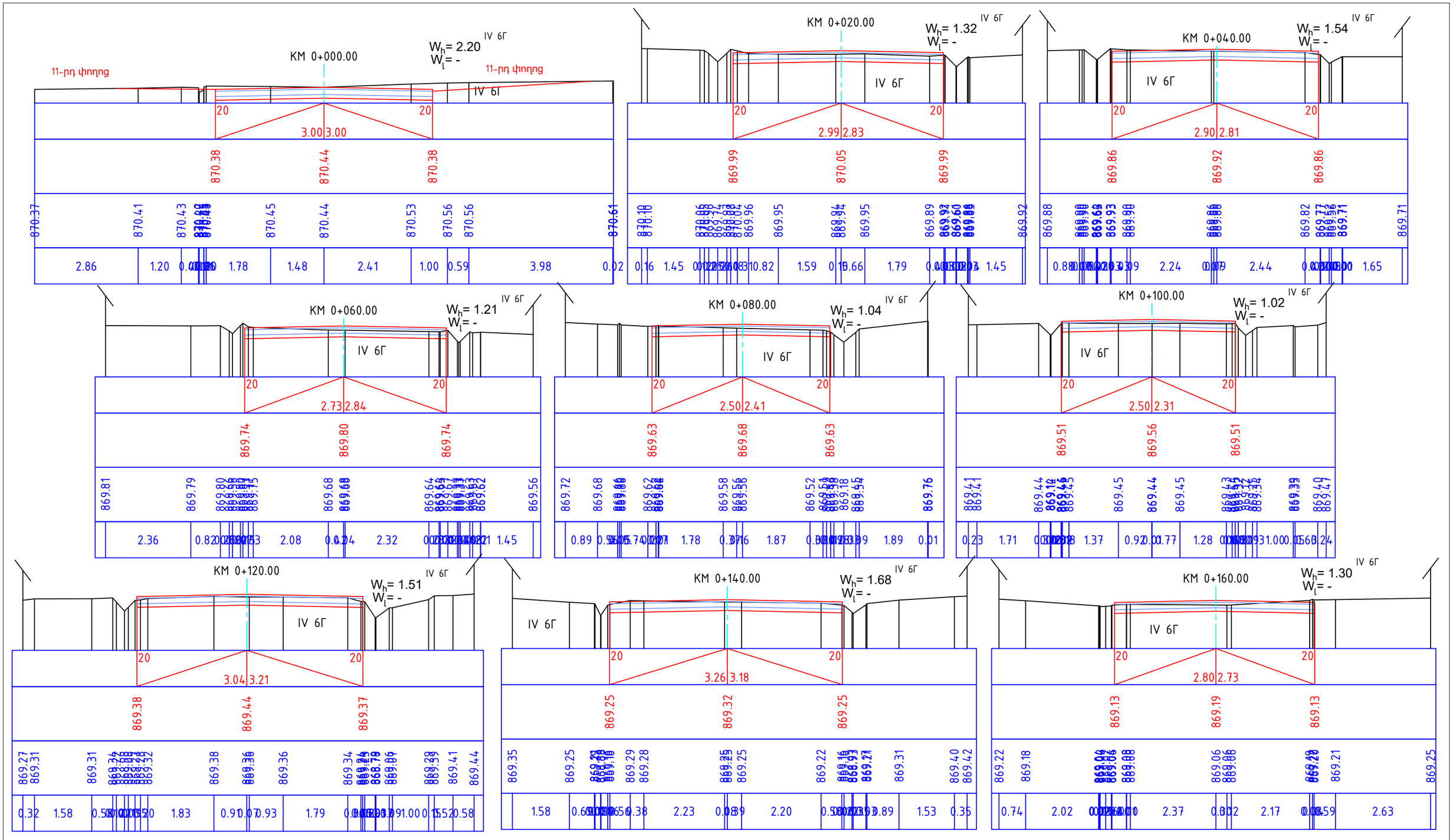

Պաշտոն / Должность	Անուն, Ազգանուն / Имя, отчество	Ստորագր. / Подпись	Ամիս Ամսաթիվ / Дата, месяц
Ճարտարագետ	Է. Եղիազարյան		
Инженер	Э. Егиазарян		
Տնօրեն	Ա. Խալաթյան		
Директор	А.Халатян		

SINCE 2020

HT-PROJECT LLC

ՀՀ ԱՐԱՐԱՏԻ ՄԱՐԶ ԱՅՆԹԱՊ ՀԱՄԱՅՆՔ

Այնթապ համայնքի 1-ին, 2-րդ, 3-րդ,4-րդ, 5-րդ, 6-րդ, 6-ից 5-րդ փողոցների հատված, 8-րդ, 9-րդ, 12-րդ, 17-րդ, և 18-րդ փողոցների ասֆալտապատում, 8-ից 10-րդ փողոցների հատված և 13-րդ մասնակի ասֆալտապատում, 12-րդ, 12/1-րդ, 14-րդ, 15-րդ, 16-րդ, 18-րդ, 19-րդ, 20-րդ և Ժանյակագործների փողոցների հարդեցում

Ճանապարհային մաս / Дорожная часть	Փուլ / этап:	Գլուխ-թերթ / Глава-лист	Թերթեր / Листов
	ԱՆ / РП	4-7	11

Լայնական կտրվածքներ/ Поперечные профили
4-րդ փողոց / 4-ая улица
ԿՄ/KM0+000–: – ԿՄ/KM0+160

<<ՀՏ-ՊՐՈԵԿՏ>> ՍՊԸ
<<ГТ-ПРОЕКТ>> ООО

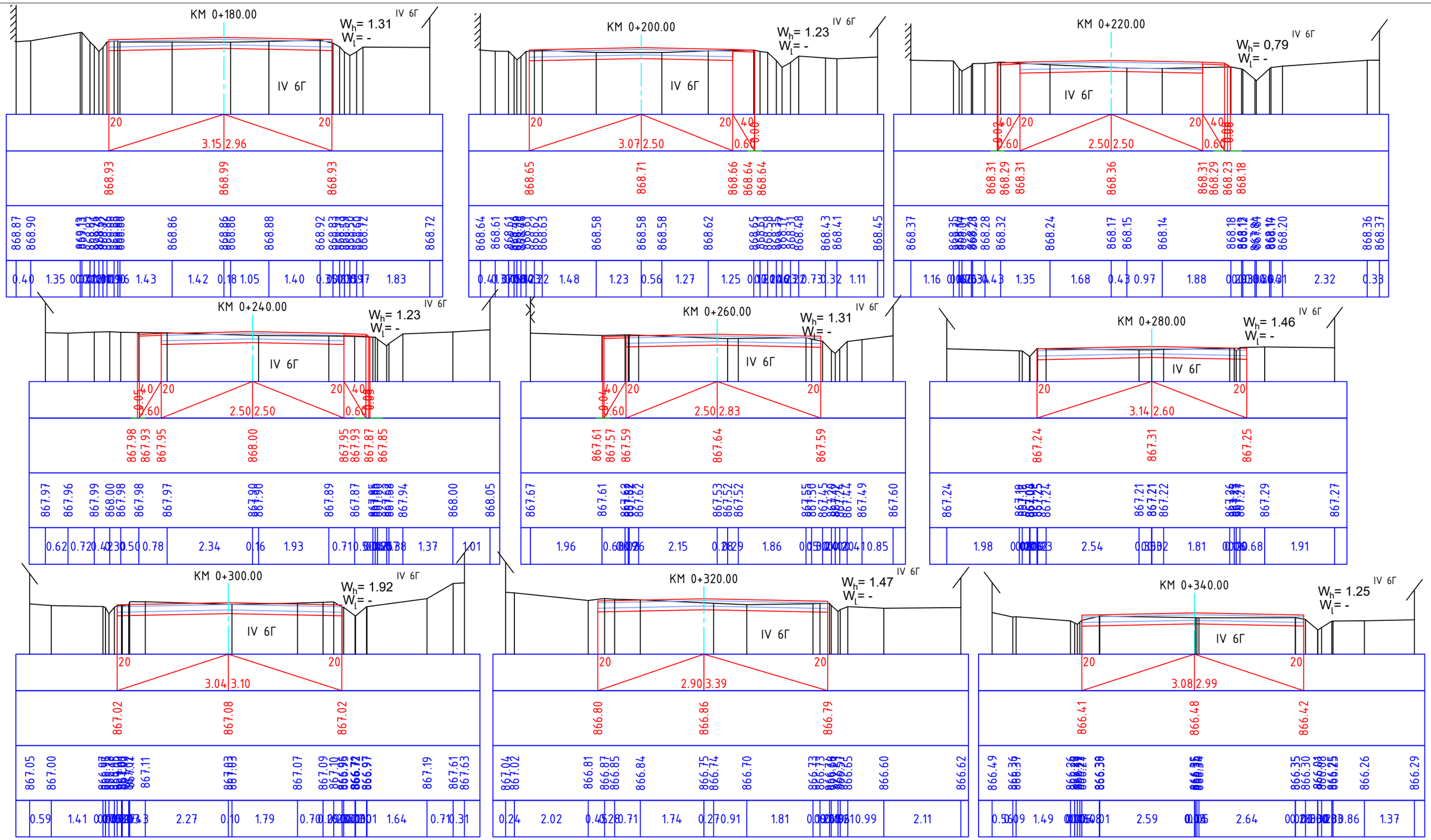

Պաշտոն	Անուն, Ազգանուն	Ստորագր.	Ամիս Ամսաթիվ
Должность	Имя, отчество	Подпись	Дата, месяц
Ճարտարագետ	Է. Եղիազարյան		
Инженер	Э. Егиазарян		
Տնօրեն	Ա. Խալաթյան		
Директор	А.Халатян		

HT-PROJECT LLC

SINCE 2020

ՀՀ ԱՐԱՐԱՏԻ ՄԱՐԶ ԱՅՆԹԱՊ ՀԱՄԱՅՆՔ

Այնթապ համայնքի 1-ին, 2-րդ, 3-րդ,4-րդ, 5-րդ, 6-րդ, 6-ից 5-րդ փողոցների հատված, 8-րդ, 9-րդ, 12-րդ, 17-րդ, և 18-րդ փողոցների ասֆալտապատում, 8-ից 10-րդ փողոցների հատված և 13-րդ մասնակի ասֆալտապատում, 12-րդ, 12/1-րդ, 14-րդ, 15-րդ, 16-րդ, 18-րդ, 19-րդ, 20-րդ և Ժանյակագործների փողոցների հարդեցում

Ճանապարհային մաս
Дорожная часть

Փուլ этап:	Գլուխ-թերթ Глава-лист	Թերթեր Листов
ԱՆ РП	4-8	11

Լայնական կտրվածքներ/ Поперечные профили
4-րդ փողոց / 4-ая улица
ԿՄ/КМ0+180—: – ԿՄ/КМ0+340

<<ՀՏ-ՊՐՈԵԿՏ>> ՍՊԸ
<<ГТ-ПРОЕКТ>> ООО

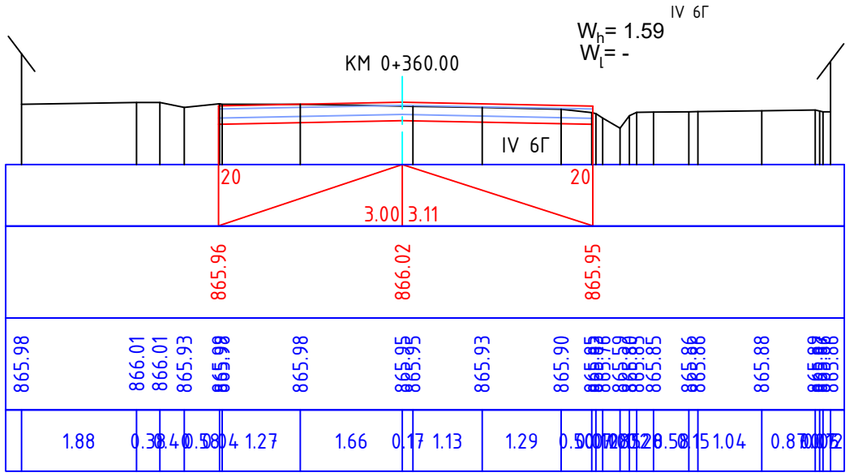

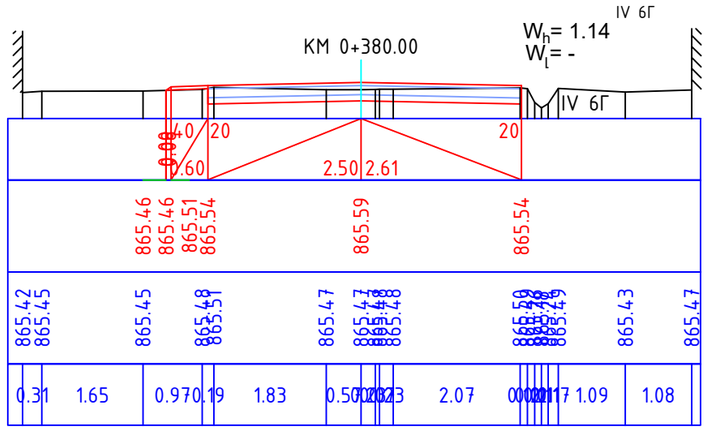

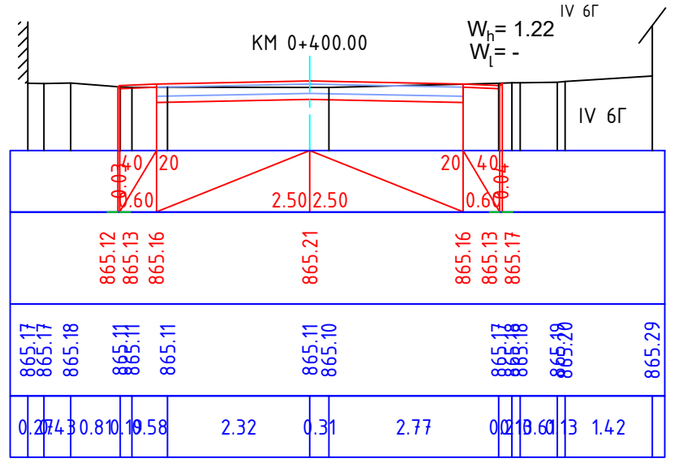

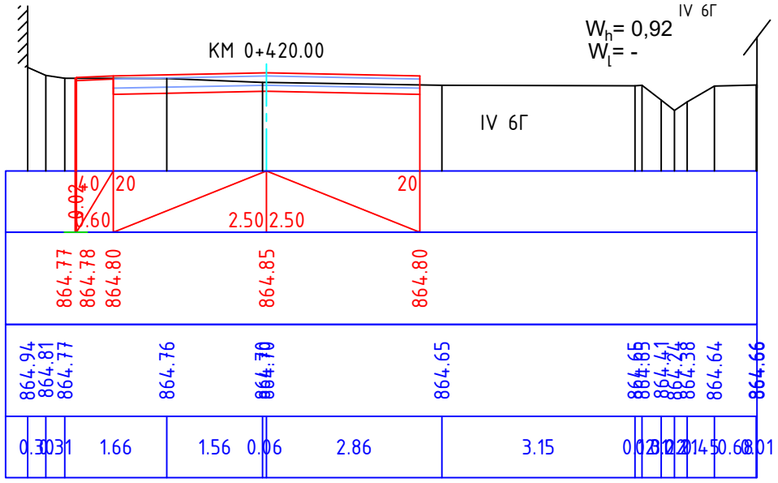

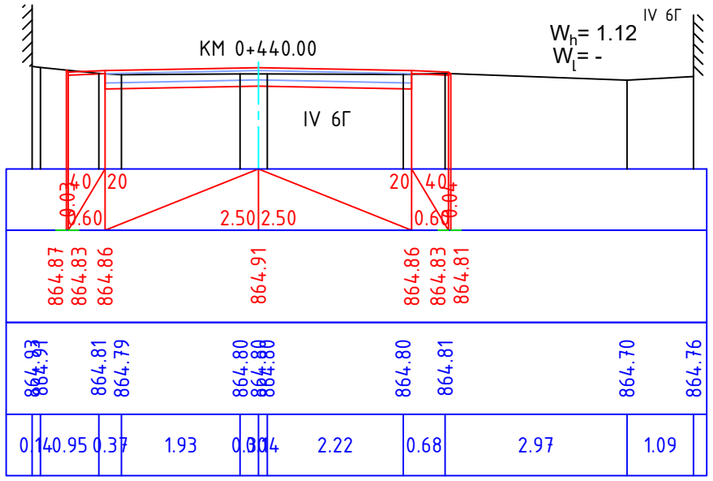

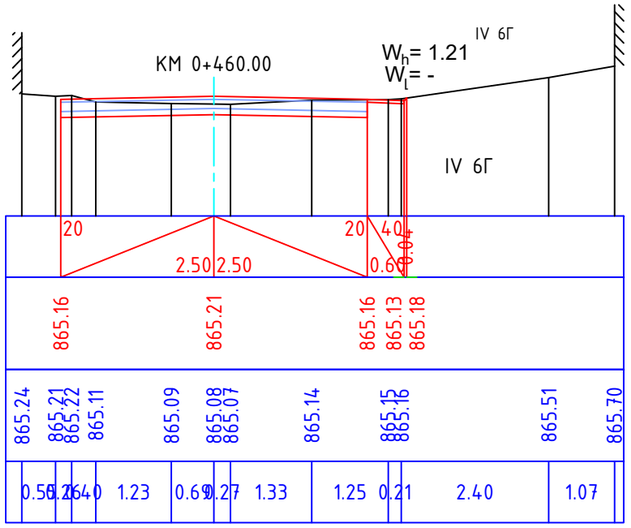

Պաշտոն	Անուն, Ազգանուն	Ստորագր.	Ամիս Ամսաթիվ
Должность	Имя, отчество	Подпись	Дата, месяц
Ճարտարագետ	Է. Եղիազարյան		
Инженер	Э. Егиазарян		
Տնօրեն	Ա. Խալաթյան		
Директор	А.Халатян		

SINCE 2020

HT-PROJECT LLC

ՀՀ ԱՐԱՐԱՏԻ ՄԱՐԶ ԱՅՆԹԱՊ ՀԱՄԱՅՆՔ

Այնթապ համայնքի 1-ին, 2-րդ, 3-րդ,4-րդ, 5-րդ, 6-րդ, 6-ից 5-րդ փողոցների հատված, 8-րդ, 9-րդ, 12-րդ, 17-րդ, և 18-րդ փողոցների ասֆալտապատում, 8-ից 10-րդ փողոցների հատված և 13-րդ մասնակի ասֆալտապատում, 12-րդ, 12/1-րդ, 14-րդ, 15-րդ, 16-րդ, 18-րդ, 19-րդ, 20-րդ և Ժանյակագործների փողոցների հարդեցում

Ճանապարհային մաս
Дорожная часть

Փուլ этап:	Գլուխ-թերթ Глава-лист	Թերթեր Листов
ԱՆ РП	4-9	11

Լայնական կտրվածքներ/ Поперечные профили
4-րդ փողոց / 4-ая улица
ԿՄ/КМ0+360—: – ԿՄ/КМ0+460

<<ՀՏ-ՊՐՈԵԿՏ>> ՍՊԸ
<<ГТ-ПРОЕКТ>> ООО

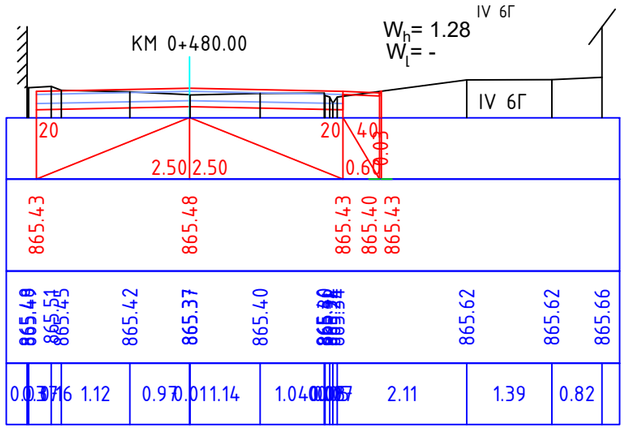

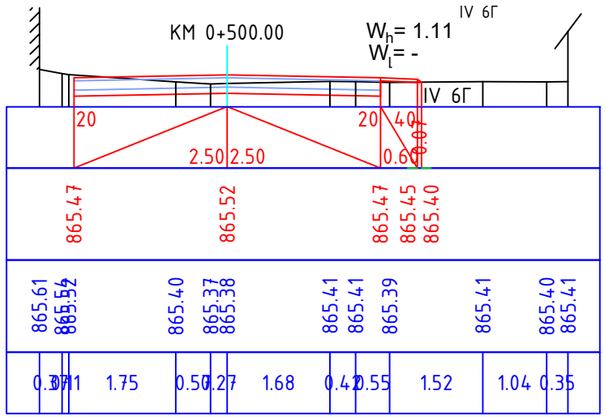

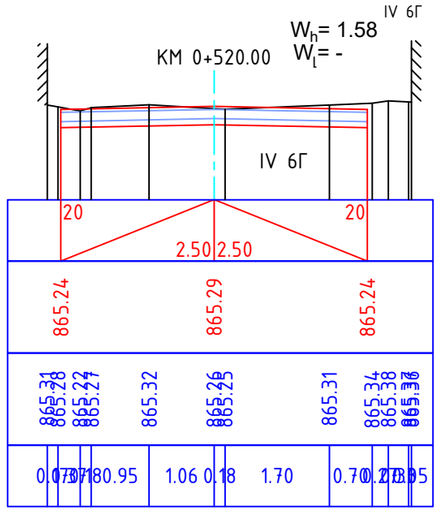

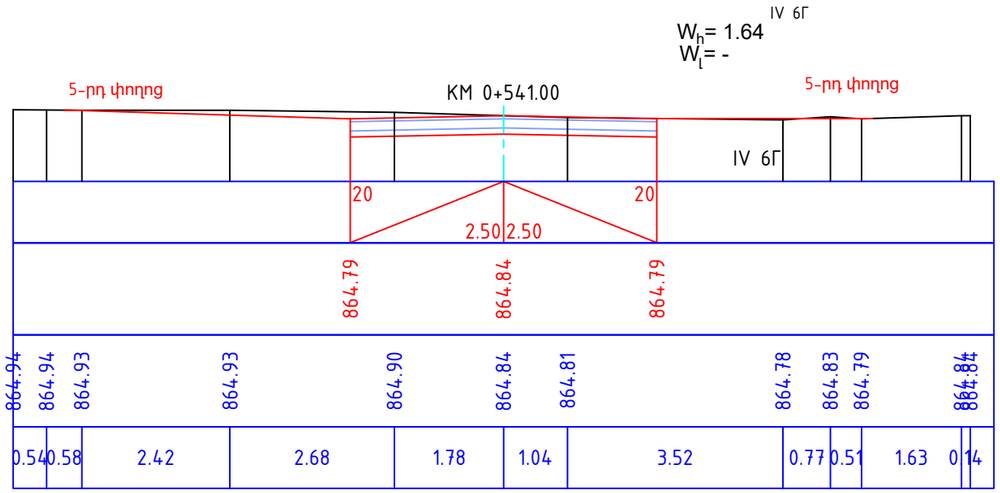

Պաշտոն	Անուն, Ազգանուն	Ստորագր.	Ամիս Ամսաթիվ
Должность	Имя, отчество	Подпись	Дата, месяц
Ճարտարագետ	Է. Եղիազարյան		
Инженер	Э. Егиазарян		
Տնօրեն	Ա. Խալաթյան		
Директор	А.Халатян		

HT-PROJECT LLC

ՀՀ ԱՐԱՐԱՏԻ ՄԱՐԶ ԱՅՆԹԱՊ ՀԱՄԱՅՆՔ

Այնթապ համայնքի 1-ին, 2-րդ, 3-րդ,4-րդ, 5-րդ, 6-րդ, 6-ից 5-րդ փողոցների հատված, 8-րդ, 9-րդ, 12-րդ, 17-րդ, և 18-րդ փողոցների ասֆալտապատում, 8-ից 10-րդ փողոցների հատված և 13-րդ մասնակի ասֆալտապատում, 12-րդ, 12/1-րդ, 14-րդ, 15-րդ, 16-րդ, 18-րդ, 19-րդ, 20-րդ և Ժանյակագործների փողոցների հարդեցում

Ճանապարհային մաս
Дорожная часть

Փուլ этап:	Գլուխ-թերթ Глава-лист	Թերթեր Листов
ԱՆ РП	4-10	11

Լայնական կտրվածքներ/ Поперечные профили
4-րդ փողոց / 4-ая улица
ԿՄ/KM0+480–: – ԿՄ/KM0+541

<<ՀՏ-ՊՐՈԵԿՏ>> ՍՊԸ
<<ГТ-ПРОЕКТ>> ООО

1 ԿՄ0+000 - ԿՄ 0+180

ԿՄ 0+260 - ԿՄ 0+380

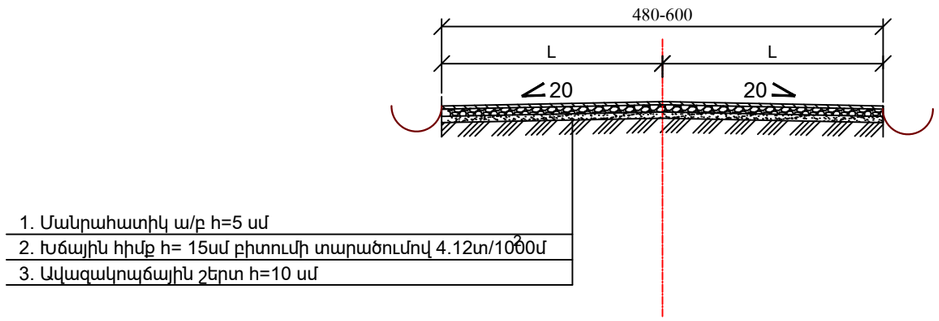

2 ԿՄ0+180 - ԿՄ 0+260

ԿՄ 0+380 - ԿՄ 0+541

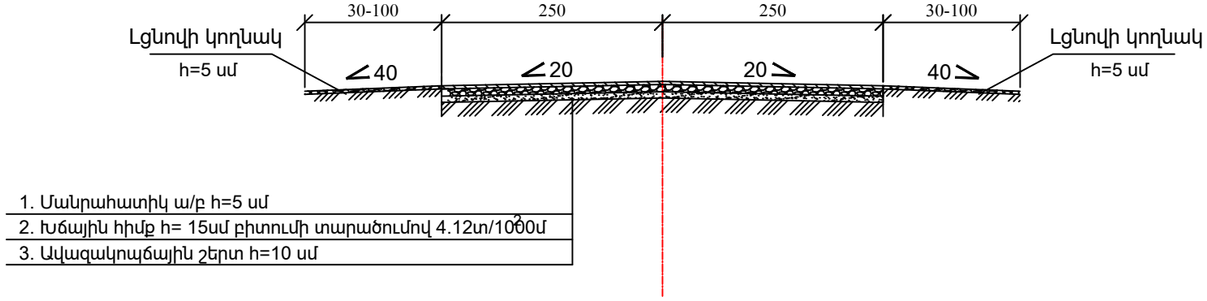

Պաշտոն / Должность	Անուն, Ազգանուն / Имя, отчество	Ստորագր. / Подпись	Ամիս Ամսաթիվ / Дата, месяц	ՀՀ ԱՐԱՐԱՏԻ ՄԱՐԶ ԱՅՆԹԱՊ ՀԱՄԱՅՆՔ			
				Այնթապ համայնքի 1-ին, 2-րդ, 3-րդ,4-րդ, 5-րդ, 6-րդ, 6-ից 5-րդ փողոցների հատված, 8-րդ, 9-րդ, 12-րդ, 17-րդ, և 18-րդ փողոցների ասֆալտապատում, 8-ից 10-րդ փողոցների հատված և 13-րդ մասնակի ասֆալտապատում, 12-րդ, 12/1-րդ, 14-րդ, 15-րդ, 16-րդ, 18-րդ, 19-րդ, 20-րդ և Ժանյակագործների փողոցների հարդեցում			
Ճարտարագետ	Է. Եղիազարյան						
Инженер	Э. Егиазарян			Ճանապարհային մաս / Дорожная часть	Փուլ этап:	Գլուխ-թերթ Глава-лист	Թերթեր Листов
Տնօրեն	Ա. Խալաթյան				ԱՆ РП	4-11	11
Директор	А.Халатян						
				Ճանապարհի հագուստի կոնստրուկցիա Конструкция дорожного полотна 4-րդ փողոց / 4-ая улица	<<ՀՏ-ՊՐՈԵԿՏ>> ՍՊԸ <<ГТ-ПРОЕКТ>> ООО		

SINCE 2020

HT-PROJECT LLC

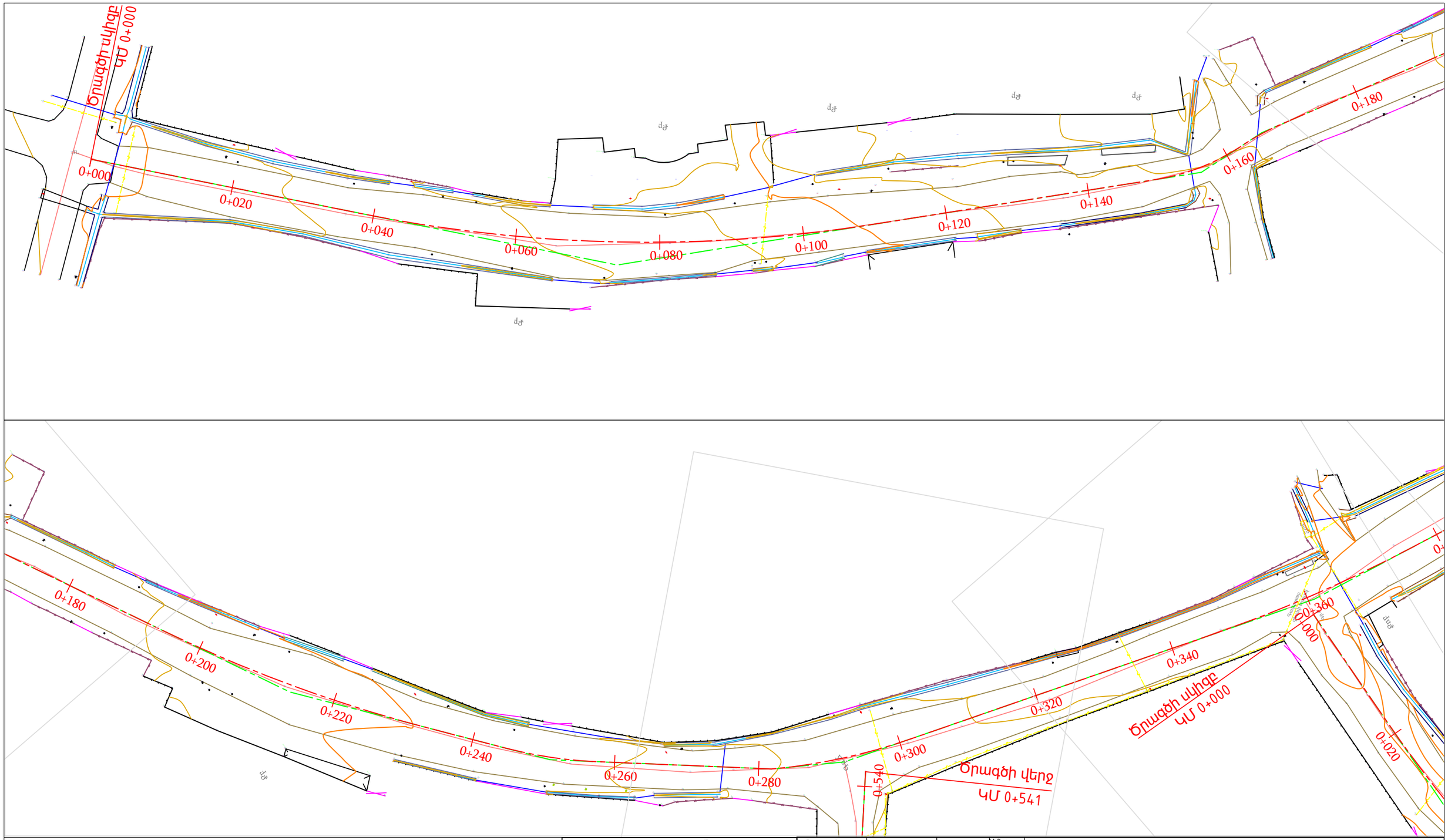

ՊԱՅՄԱՆԱԿԱՆ ՆՇԱՆՆԵՐ

ՔԲ	Քարե բնակելի
	Մուտքեր
	Ցանցապատեր
	Ցանկապատեր
	Գոյություն ունեցող խողովակներ

SINCE 2020

HT-PROJECT LLC

Պաշտոն / Должность	Անուն, Ազգանուն / Имя, отчество	Ստորագր. / Подпись	Ամիս Ամսաթիվ / Дата, месяц
Ճարտարագետ	Է. Եղիազարյան		
Инженер	Э. Егиазарян		
Տնօրեն	Ա. Խալաթյան		
Директор	А.Халатян		

ՀՀ ԱՐԱՐԱՏԻ ՄԱՐԶ ԱՅՆԹԱՊ ՀԱՄԱՅՆՔ

Այնթապ համայնքի 1-ին, 2-րդ, 3-րդ,4-րդ, 5-րդ, 6-րդ, 6-ից 5-րդ փողոցների հատված, 8-րդ, 9-րդ, 12-րդ, 17-րդ, և 18-րդ փողոցների ասֆալտապատում, 8-ից 10-րդ փողոցների հատված և 13-րդ մասնակի ասֆալտապատում, 12-րդ, 12/1-րդ, 14-րդ, 15-րդ, 16-րդ, 18-րդ, 19-րդ, 20-րդ և Ժանյակագործների փողոցների հարդեցում

Ճանապարհային մաս
Дорожная часть

Փուլ / Этап	Գլուխ-թերթ / Глава-лист	Թերթեր / Листов
ԱՆ РП	5-1	16

Իրադրության հատակագիծ/
Ситуационный план
5-րդ փողոց / 5-ая улица
ԿՄ/КМ0+000–: – ԿՄ/КМ0+380

<<ՀՏ-ՊՐՈԵԿՏ>> ՍՊԸ
<<ГТ-ПРОЕКТ>> ООО

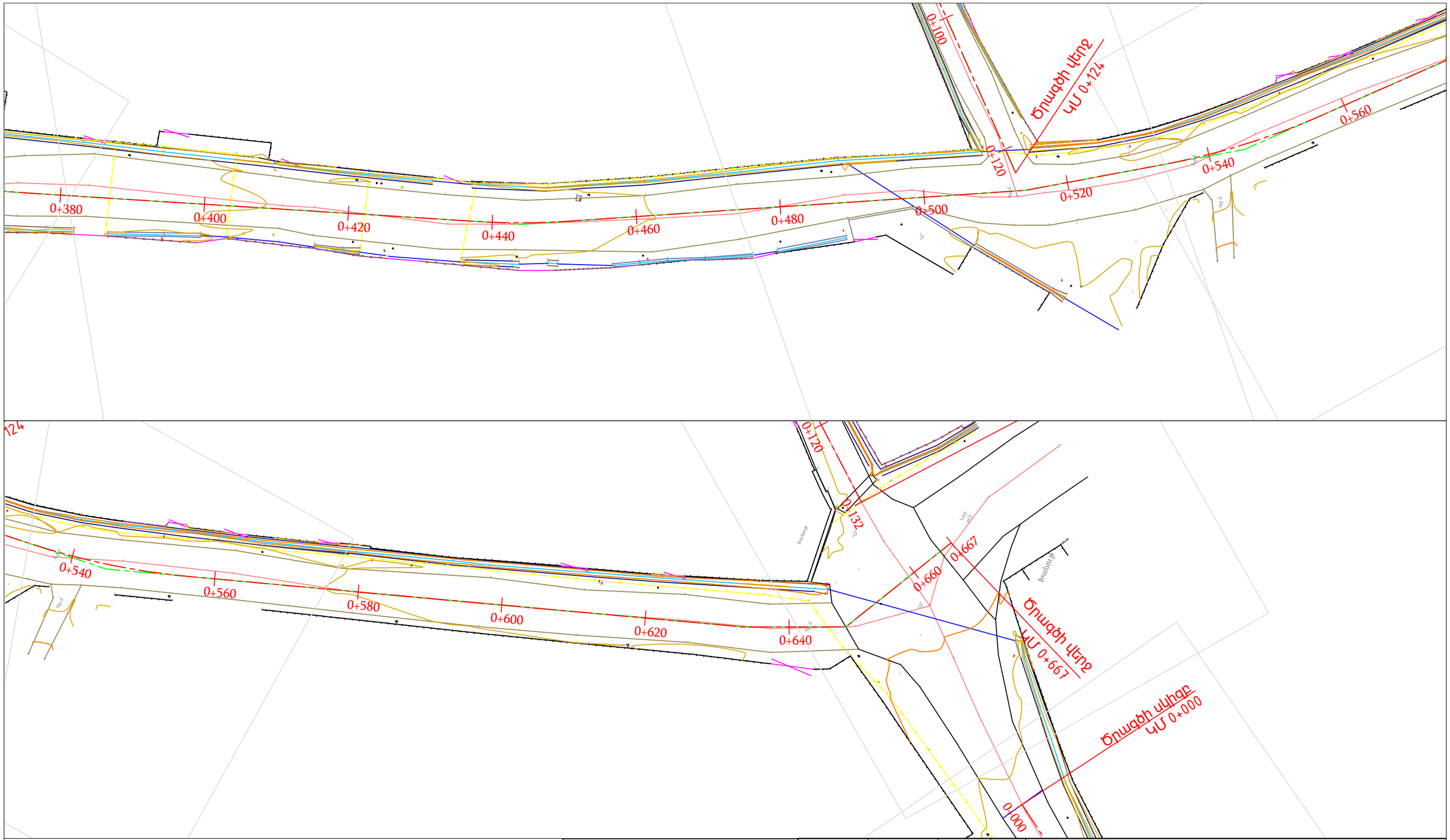

ՊԱՅՄԱՆԱԿԱՆ ՆՇԱՆՆԵՐ

ՔԲ	Քարե բնակելի
	Մուտքեր
	Ցանցապատեր
	Ցանկապատեր
	Գոյություն ունեցող խողովակներ

SINCE 2020

HT-PROJECT LLC

Պաշտոն / Должность	Անուն, Ազգանուն / Имя, отчество	Ստորագր. / Подпись	Ամիս Ամսաթիվ / Дата, месяц
Ճարտարագետ	Է. Եղիազարյան		
Инженер	Э. Егиазарян		
Տնօրեն	Ա. Խալաթյան		
Директор	А.Халатян		

ՀՀ ԱՐԱՐԱՏԻ ՄԱՐԶ ԱՅՆԹԱՊ ՀԱՄԱՅՆՔ

Այնթապ համայնքի 1-ին, 2-րդ, 3-րդ,4-րդ, 5-րդ, 6-րդ, 6-ից 5-րդ փողոցների հատված, 8-րդ, 9-րդ, 12-րդ, 17-րդ, և 18-րդ փողոցների ասֆալտապատում, 8-ից 10-րդ փողոցների հատված և 13-րդ մասնակի ասֆալտապատում, 12-րդ, 12/1-րդ, 14-րդ, 15-րդ, 16-րդ, 18-րդ, 19-րդ, 20-րդ և Ժանյակագործների փողոցների հարդեցում

Ճանապարհային մաս / Дорожная часть	Փուլ / этап:	Գլուխ-թերթ / Глава-лист	Թերթեր / Листов
	ԱՆ / РП	5-2	16

Իրադրության հատակագիծ/ Ситуационный план
5-րդ փողոց / 5-ая улица
ԿՄ/КМ0+380–: – ԿՄ/КМ0+667

<<ՀՏ-ՊՐՈԵԿՏ>> ՍՊԸ
<<ГТ-ПРОЕКТ>> ООО

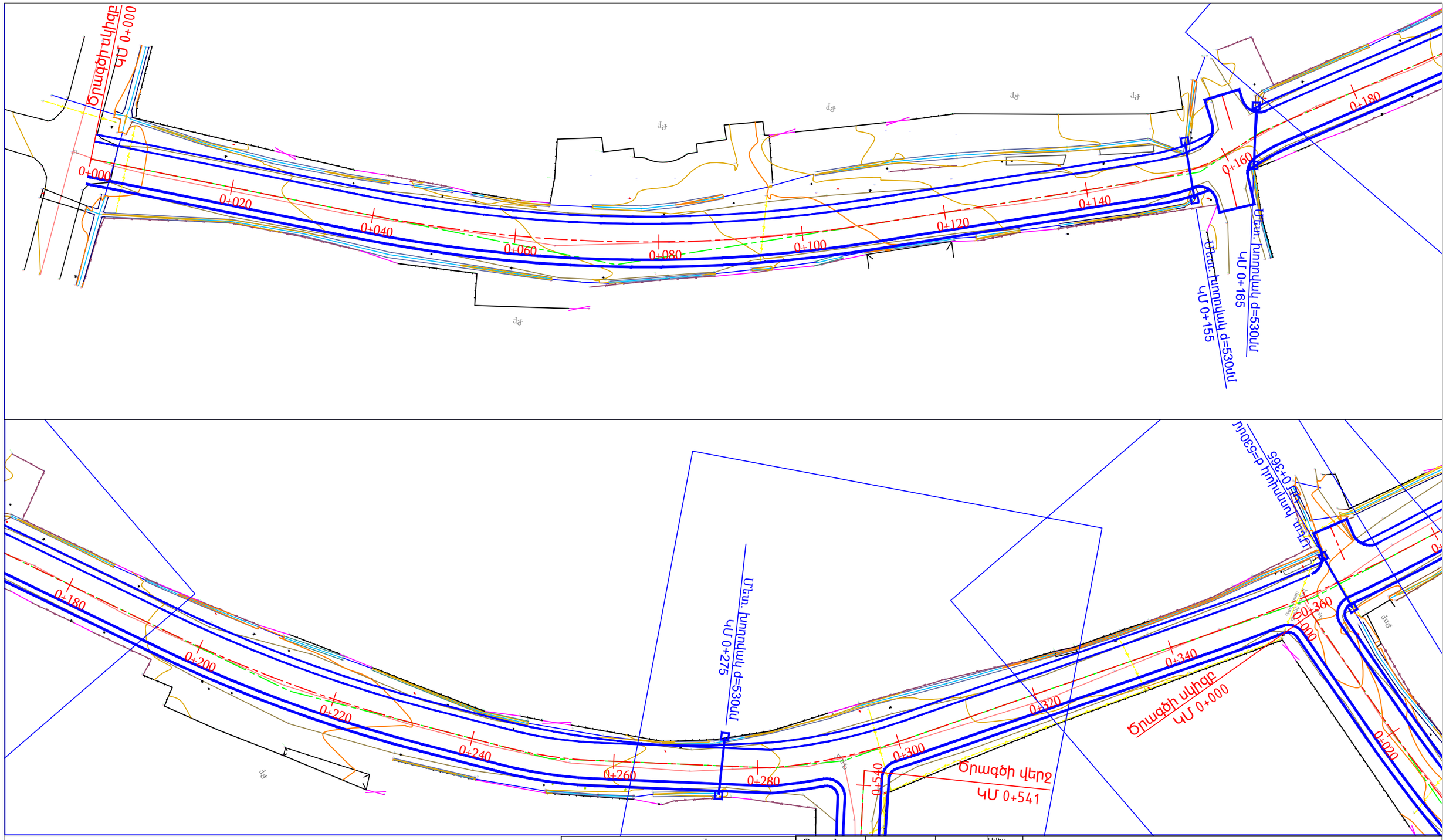

ՊԱՅՄԱՆԱԿԱՆ ՆՇԱՆՆԵՐ

ՔԲ	Քարե բնակելի
	Մուտքեր
	Ցանցապատեր
	Ցանկապատեր
	Նոր տեղադրվող խողովակներ
	Կողնակներ

SINCE 2020

HT-PROJECT LLC

Պաշտոն / Должность	Անուն, Ազգանուն / Имя, отчество	Ստորագր. / Подпись	Ամիս Ամսաթիվ / Дата, месяц
Ճարտարագետ	Է. Եղիազարյան		
Инженер	Э. Егиазарян		
Տնօրեն	Ա. Խալաթյան		
Директор	А.Халатян		

ՀՀ ԱՐԱՐԱՏԻ ՄԱՐԶ ԱՅՆԹԱՊ ՀԱՄԱՅՆՔ

Այնթապ համայնքի 1-ին, 2-րդ, 3-րդ,4-րդ, 5-րդ, 6-րդ, 6-ից 5-րդ փողոցների հատված, 8-րդ, 9-րդ, 12-րդ, 17-րդ, և 18-րդ փողոցների ասֆալտապատում, 8-ից 10-րդ փողոցների հատված և 13-րդ մասնակի ասֆալտապատում, 12-րդ, 12/1-րդ, 14-րդ, 15-րդ, 16-րդ, 18-րդ, 19-րդ, 20-րդ և Ժանյակագործների փողոցների հարդեցում

Ճանապարհային մաս
Дорожная часть

Փուլ / этап	Գլուխ-թերթ / Глава-лист	Թերթեր / Листов
ԱՆ / РП	5-3	16

Փռված հատակագիծ/ Развёрнутый план
5-րդ փողոց / 5-ая улица
ԿՄ/КМ0+000–: – ԿՄ/КМ0+380

<<ՀՏ-ՊՐՈԵԿՏ>> ՍՊԸ
<<ГТ-ПРОЕКТ>> ООО

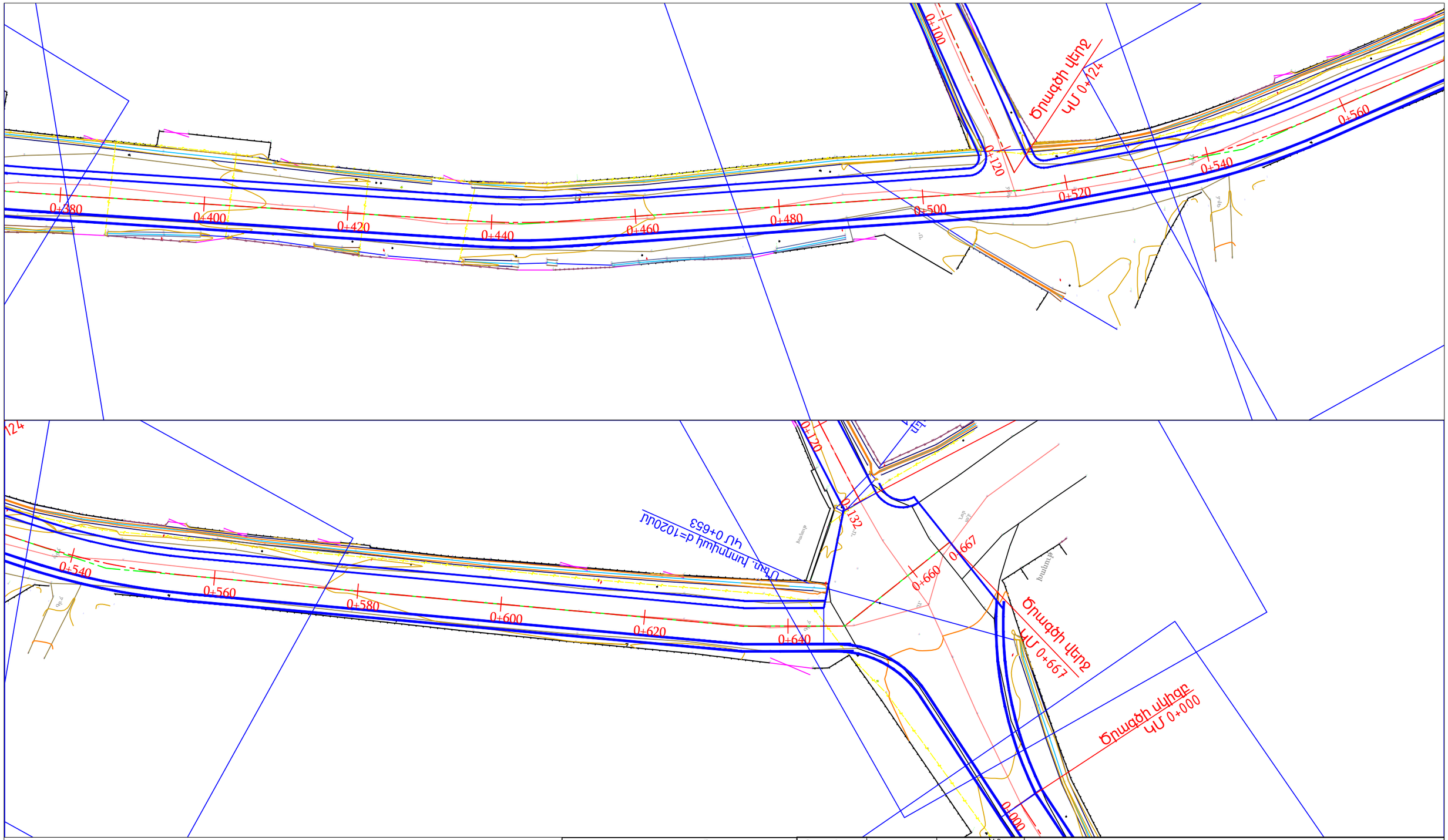

ՊԱՅՄԱՆԱԿԱՆ ՆՇԱՆՆԵՐ

ՔԲ	Քարե բնակելի
	Մուտքեր
	Ցանցապատեր
	Ցանկապատեր
	Նոր տեղադրվող խողովակներ
	Կողնակներ

SINCE 2020

HT-PROJECT LLC

Պաշտոն / Должность	Անուն, Ազգանուն / Имя, отчество	Ստորագր. / Подпись	Ամիս Ամսաթիվ / Дата, месяц
Ճարտարագետ	Է. Եղիազարյան		
Инженер	Э. Егиазарян		
Տնօրեն	Ա. Խալաթյան		
Директор	А.Халатян		

ՀՀ ԱՐԱՐԱՏԻ ՄԱՐԶ ԱՅՆԹԱՊ ՀԱՄԱՅՆՔ

Այնթապ համայնքի 1-ին, 2-րդ, 3-րդ,4-րդ, 5-րդ, 6-րդ, 6-ից 5-րդ փողոցների հատված, 8-րդ, 9-րդ, 12-րդ, 17-րդ, և 18-րդ փողոցների ասֆալտապատում, 8-ից 10-րդ փողոցների հատված և 13-րդ մասնակի ասֆալտապատում, 12-րդ, 12/1-րդ, 14-րդ, 15-րդ, 16-րդ, 18-րդ, 19-րդ, 20-րդ և Ժանյակագործների փողոցների հարդեցում

Ճանապարհային մաս
Дорожная часть

Փուլ / этап:	Գլուխ-թերթ / Глава-лист	Թերթեր / Листов
ԱՆ / РП	5-4	16

Փռված հատակագիծ/ Развёрнутый план
5-րդ փողոց / 5-ая улица
ԿՄ/КМ0+380–: – ԿՄ/КМ0+667

<<ՀՏ-ՊՐՈԵԿՏ>> ՍՊԸ
<<ГТ-ПРОЕКТ>> ООО

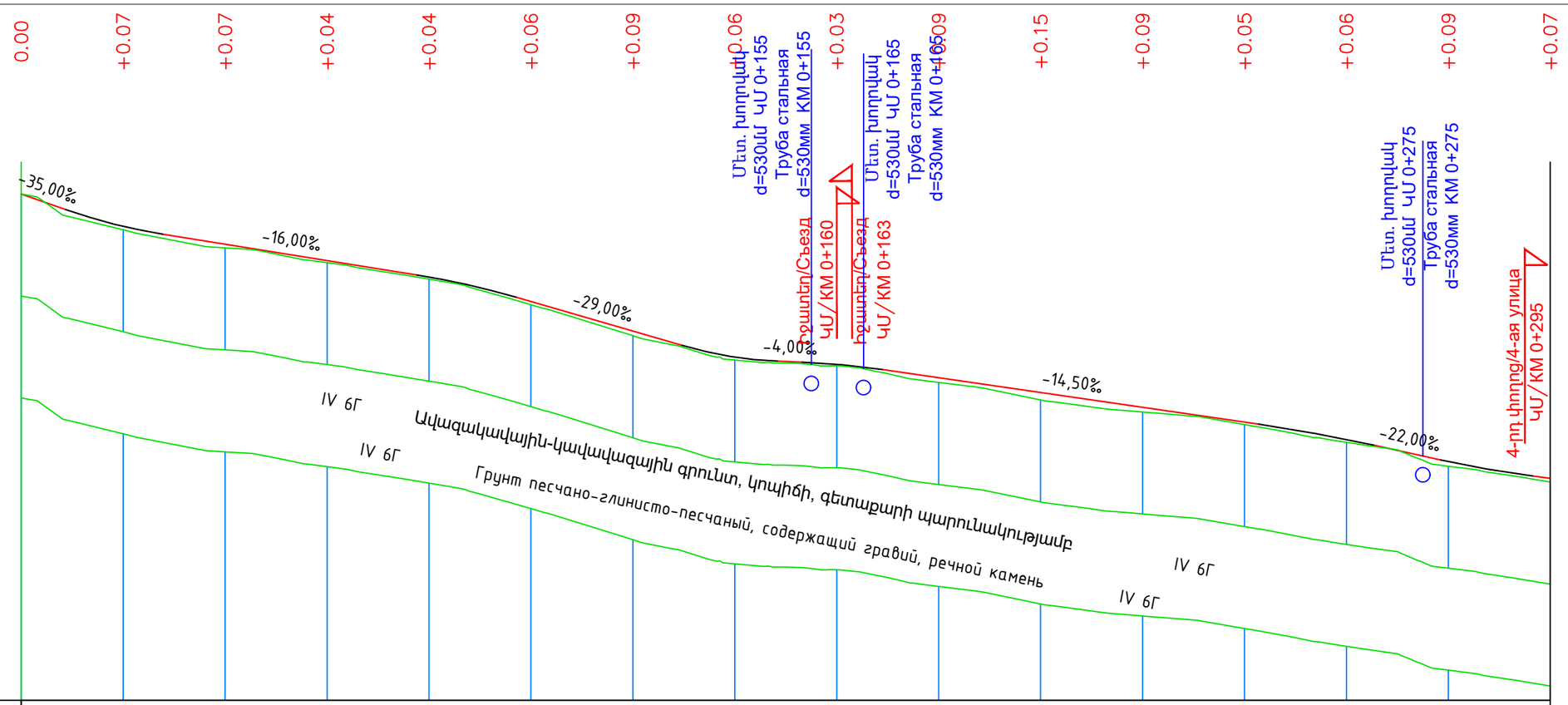

Մ 1:1000 հորիզոնական
Մ 1:100 ուղղաձիգ

М 1:1000 по горизонтали
М 1:100 по вертикали

Նախագծային տվյալներ / Проектные данные	Ծրագծի փռված հատակագիծ / Развернутый план трассы	1														
	Գոյություն ունեցող ճանապարհային պատվածք / Существующее дорожное покрытие	2	Գրունտային / Грунтовое									Գրունտային / Грунтовое				
	Նախագծվող ճանապարհային պատվածք / Проектируемое дорожное покрытие	3	Ասֆ/բետոն / Асф/бетон									Ասֆ/բետոն / Асф/бетон				
	Թեքություններ և ուղղաձիգ կորեր / Уклоны и вертикальные кривые	4	-35,00‰ 8,71 R - 1000 K - 19.0	-16,00‰ 49,88	-29,00‰ 0+77,59 R - 1500 K - 19.5	-4,00‰ 29,64 R - 1500 K - 18.8	-14,50‰ 2+42,80 R - 300 K - 22.5	-22,00‰ 78,52 R - 2000 K - 18.0								
	Նախագծային նիշեր /Проектные отметки	5	870,38	869,74	869,39	869,07	868,75	868,27	867,69	867,18	867,03	866,77	866,48	866,19	865,90	865,56	865,13	864,80
Գետնի նիշերը նախագծվող ճանապարհի առանցքով / Отметки земли по проектируемой оси дороги		6	870,38	869,67	869,32	869,03	868,70	868,20	867,60	867,12	867,01	866,68	866,34	866,10	865,85	865,50	865,04	864,73
Հեռավորություններ /Расстояние		7	20	20	20	20	20	20	20	20	20	20	20	20	20	20	20	
Պիկետներ/Пикети		8	0+000				0+100					0+200						0+300
Կորեր/Кривые					y - 19°42'59" R - 200,00 L - 68,82					y - 24°43'09" R - 20,00 L - 8,63	y - 9°44'38" R - 50,00 L - 8,50		y - 10°18'49" R - 150,00 L - 27,00		y - 14°32'00" R - 100,00 L - 25,37		y - 20°56'35" R - 100,00 L - 36,55	
Կիլոմետրեր/Километры				36,42				46,23			2,54	29,16		11,78		7,71		

HT-PROJECT LLC
SINCE 2020

Պաշտոն / Должность	Անուն, Ազգանուն / Имя, отчество	Ստորագր. / Подпись	Ամիս Ամսաթիվ / Дата, месяц
Ճարտարագետ	Է. Եղիազարյան		
Инженер	Э. Егиазарян		
Տնօրեն	Ա. Խալաթյան		
Директор	А.Халатян		

ՀՀ ԱՐԱՐԱՏԻ ՄԱՐԶ ԱՅՆԹԱՊ ՀԱՄԱՅՆՔ

Այնթապ համայնքի 1-ին, 2-րդ, 3-րդ,4-րդ, 5-րդ, 6-րդ, 6-ից 5-րդ փողոցների հատված, 8-րդ, 9-րդ, 12-րդ, 17-րդ, և 18-րդ փողոցների ասֆալտապատում, 8-ից 10-րդ փողոցների հատված և 13-րդ մասնակի ասֆալտապատում, 12-րդ, 12/1-րդ, 14-րդ, 15-րդ, 16-րդ, 18-րդ, 19-րդ, 20-րդ և Ժանյակագործների փողոցների հարդեցում

Ճանապարհային մաս
Дорожная часть

Փուլ / этап:	Գլուխ-թերթ / Глава-лист	Թերթեր / Листов
ԱՆ / РП	5-5	16

Երկայնական կտրվածք/Продольный профиль
5-րդ փողոց / 5-ая улица
ԿՄ/КМ0+000–: – ԿՄ/КМ0+300

<<ՀՏ-ՊՐՈԵԿՏ>> ՍՊԸ
<<ГТ-ПРОЕКТ>> ООО

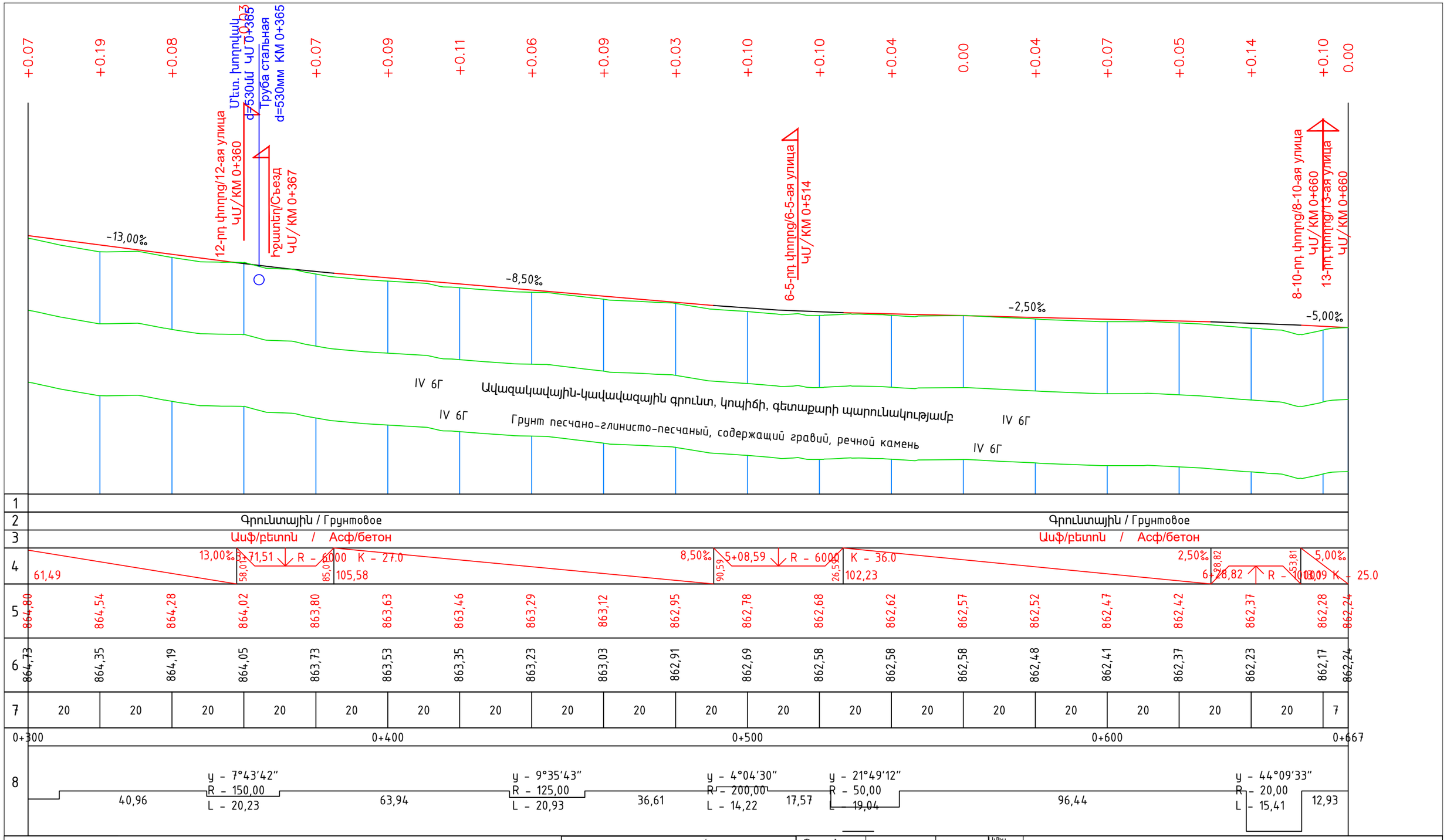

Պաշտոն / Должность	Անուն, Ազգանուն / Имя, отчество	Ստորագր. / Подпись	Ամիս Ամսաթիվ / Дата, месяц
Ճարտարագետ	Է. Եղիազարյան		
Инженер	Э. Егиазарян		
Տնօրեն	Ա. Խալաթյան		
Директор	А.Халатян		

HT-PROJECT LLC
SINCE 2020

ՀՀ ԱՐԱՐԱՏԻ ՄԱՐԶ ԱՅՆԹԱՊ ՀԱՄԱՅՆՔ

Այնթապ համայնքի 1-ին, 2-րդ, 3-րդ,4-րդ, 5-րդ, 6-րդ, 6-ից 5-րդ փողոցների հատված, 8-րդ, 9-րդ, 12-րդ, 17-րդ, և 18-րդ փողոցների ասֆալտապատում, 8-ից 10-րդ փողոցների հատված և 13-րդ մասնակի ասֆալտապատում, 12-րդ, 12/1-րդ, 14-րդ, 15-րդ, 16-րդ, 18-րդ, 19-րդ, 20-րդ և ժանյակագործների փողոցների հարդեցում

Ճանապարհային մաս
Дорожная часть

Փուլ этап:	Գլուխ-թերթ Глава-лист	Թերթեր Листов
ԱՆ РП	5-6	16

Երկայնական կտրվածք/Продольный профиль
5-րդ փողոց / 5-ая улица
ԿՄ/КМ0+300–: – ԿՄ/КМ0+667

<<ՀՏ-ՊՐՈԵԿՏ>> ՍՊԸ
<<ГТ-ПРОЕКТ>> ООО

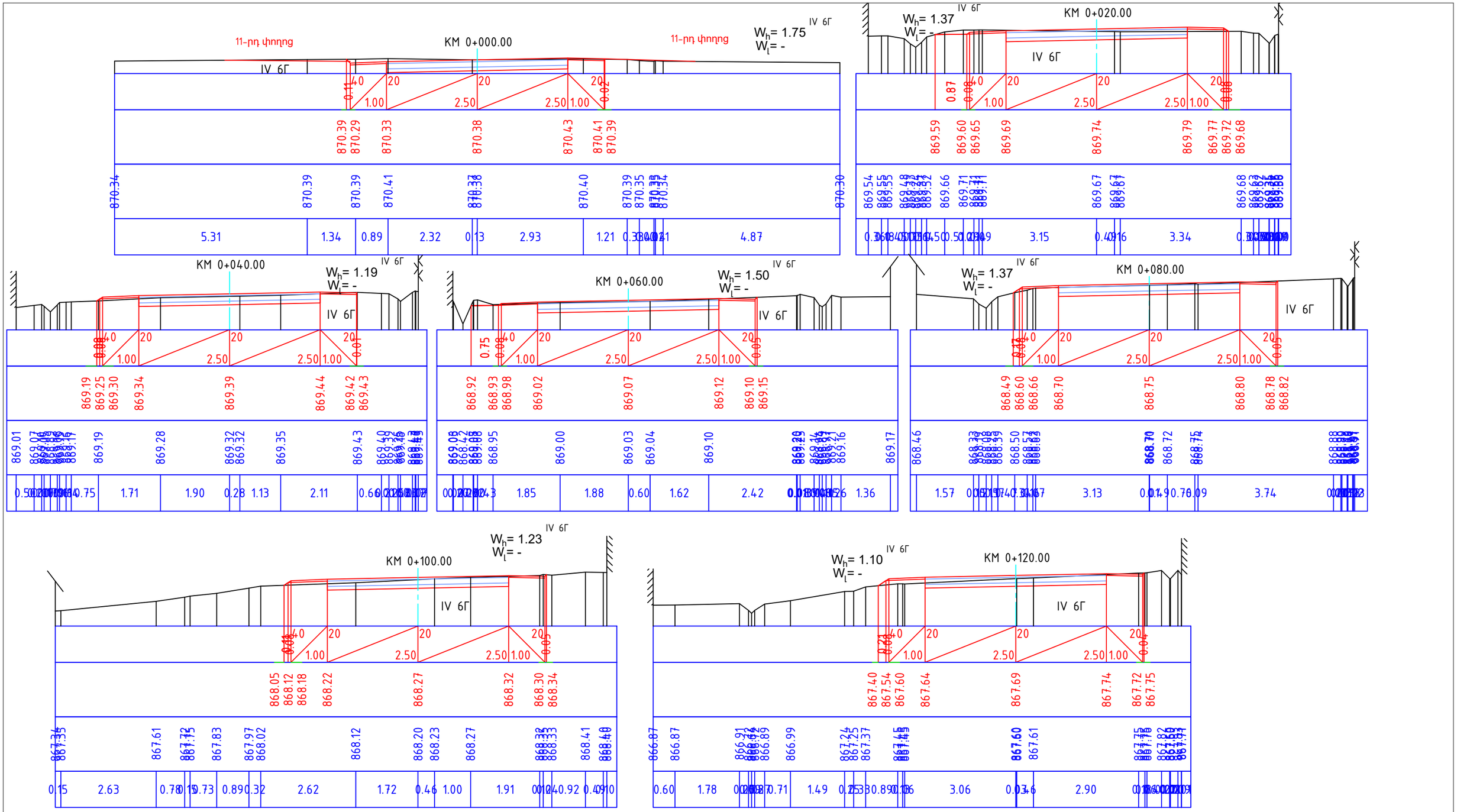

Պաշտոն	Անուն, Ազգանուն	Ստորագր.	Ամիս Ամսաթիվ
Должность	Имя, отчество	Подпись	Дата, месяц
Ճարտարագետ	Է. Եղիազարյան		
Инженер	Э. Егиазарян		
Տնօրեն	Ա. Խալաթյան		
Директор	А.Халатян		

HT-PROJECT LLC

SINCE 2020

ՀՀ ԱՐԱՐԱՏԻ ՄԱՐԶ ԱՅՆԹԱՊ ՀԱՄԱՅՆՔ

Այնթապ համայնքի 1-ին, 2-րդ, 3-րդ,4-րդ, 5-րդ, 6-րդ, 6-ից 5-րդ փողոցների հատված, 8-րդ, 9-րդ, 12-րդ, 17-րդ, և 18-րդ փողոցների ասֆալտապատում, 8-ից 10-րդ փողոցների հատված և 13-րդ մասնակի ասֆալտապատում, 12-րդ, 12/1-րդ, 14-րդ, 15-րդ, 16-րդ, 18-րդ, 19-րդ, 20-րդ և Ժանյակագործների փողոցների հարդեցում

Ճանապարհային մաս Дорожная часть	Փուլ этап:	Գլուխ-թերթ Глава-лист	Թերթեր Листов
	ԱՆ РП	5-7	16

Լայնական կտրվածքներ/ Поперечные профили
5-րդ փողոց / 5-ая улица
ԿՄ/КМ0+000–: – ԿՄ/КМ0+120

<<ՀՏ-ՊՐՈԵԿՏ>> ՍՊԸ
<<ГТ-ПРОЕКТ>> ООО

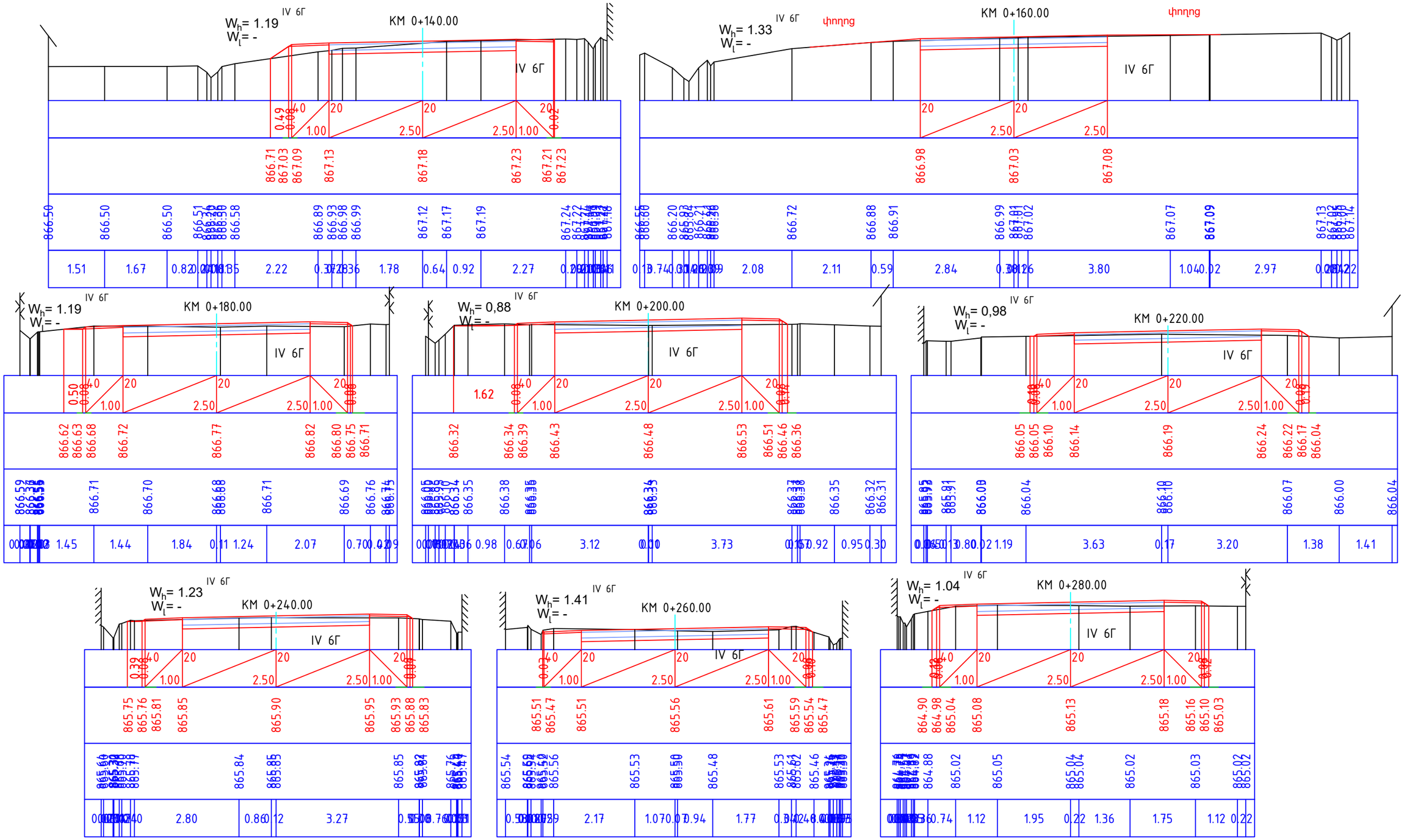

Պաշտոն	Անուն, Ազգանուն	Ստորագր.	Ամիս Ամսաթիվ
Должность	Имя, отчество	Подпись	Дата, месяц
Ճարտարագետ	Է. Եղիազարյան		
Инженер	Э. Егиазарян		
Տնօրեն	Ա. Խալաթյան		
Директор	А.Халатян		

SINCE 2020

HT-PROJECT LLC

ՀՀ ԱՐԱՐԱՏԻ ՄԱՐԶ ԱՅՆԹԱՊ ՀԱՄԱՅՆՔ

Այնթապ համայնքի 1-ին, 2-րդ, 3-րդ,4-րդ, 5-րդ, 6-րդ, 6-ից 5-րդ փողոցների հատված, 8-րդ, 9-րդ, 12-րդ, 17-րդ, և 18-րդ փողոցների ասֆալտապատում, 8-ից 10-րդ փողոցների հատված և 13-րդ մասնակի ասֆալտապատում, 12-րդ, 12/1-րդ, 14-րդ, 15-րդ, 16-րդ, 18-րդ, 19-րդ, 20-րդ և Ժանյակագործների փողոցների հարդեցում

Ճանապարհային մաս
Дорожная часть

Փուլ этап:	Գլուխ-թերթ Глава-лист	Թերթեր Листов
ԱՆ РП	5-8	16

Լայնական կտրվածքներ/ Поперечные профили
5-րդ փողոց / 5-ая улица
ԿՄ/КМ0+140–: – ԿՄ/КМ0+280

<<ՀՏ-ՊՐՈԵԿՏ>> ՍՊԸ
<<ГТ-ПРОЕКТ>> ООО

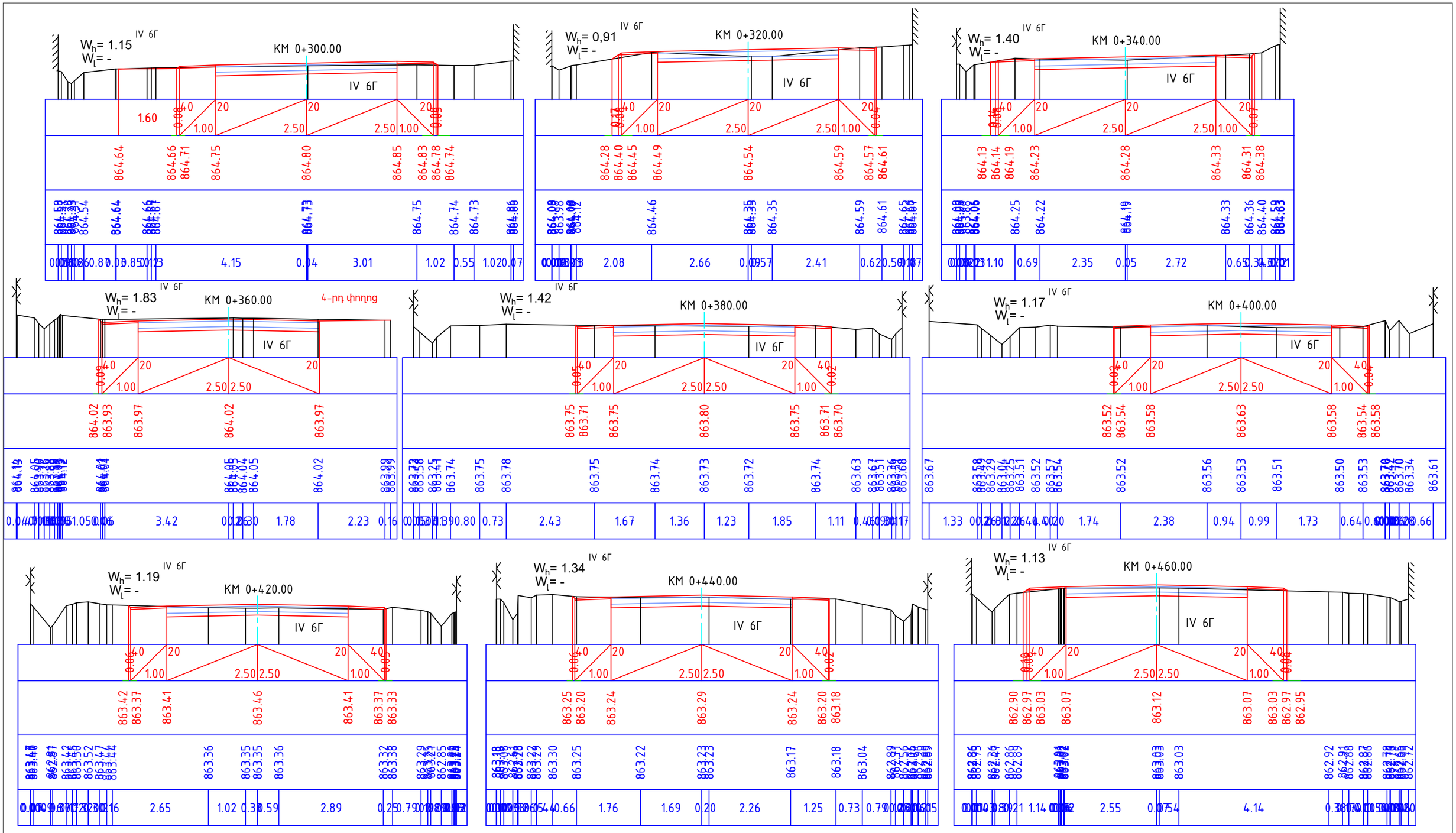

SINCE 2020

HT-PROJECT LLC

Պաշտոն / Должность	Անուն, Ազգանուն / Имя, отчество	Ստորագր. / Подпись	Ամիս Ամսաթիվ / Дата, месяц
Ճարտարագետ	Է. Եղիազարյան		
Инженер	Э. Егиазарян		
Տնօրեն	Ա. Խալաթյան		
Директор	А.Халатян		

ՀՀ ԱՐԱՐԱՏԻ ՄԱՐԶ ԱՅՆԹԱՊ ՀԱՄԱՅՆՔ

Այնթապ համայնքի 1-ին, 2-րդ, 3-րդ,4-րդ, 5-րդ, 6-րդ, 6-ից 5-րդ փողոցների հատված, 8-րդ, 9-րդ, 12-րդ, 17-րդ, և 18-րդ փողոցների ասֆալտապատում, 8-ից 10-րդ փողոցների հատված և 13-րդ մասնակի ասֆալտապատում, 12-րդ, 12/1-րդ, 14-րդ, 15-րդ, 16-րդ, 18-րդ, 19-րդ, 20-րդ և Ժանյակագործների փողոցների հարդեցում

Ճանապարհային մաս
Дорожная часть

Փուլ этап:	Գլուխ-թերթ Глава-лист	Թերթեր Листов
ԱՆ РП	5-9	16

Լայնական կտրվածքներ/ Поперечные профили
5-րդ փողոց / 5-ая улица
ԿՄ/КМ0+300–: – ԿՄ/КМ0+460

<<ՀՏ-ՊՐՈԵԿՏ>> ՍՊԸ
<<ГТ-ПРОЕКТ>> ООО

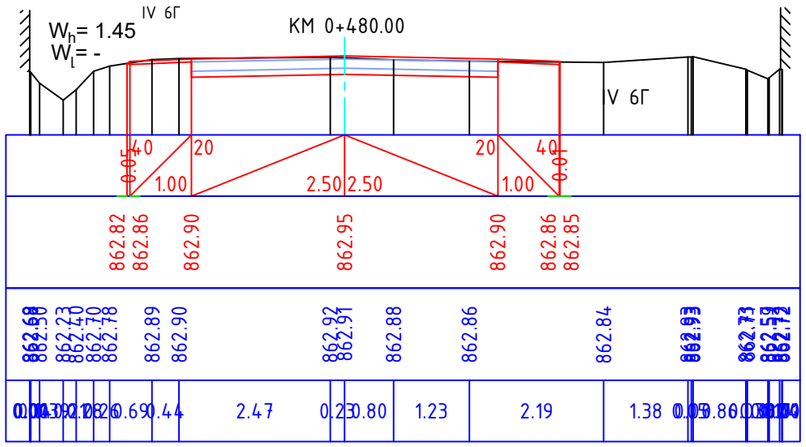

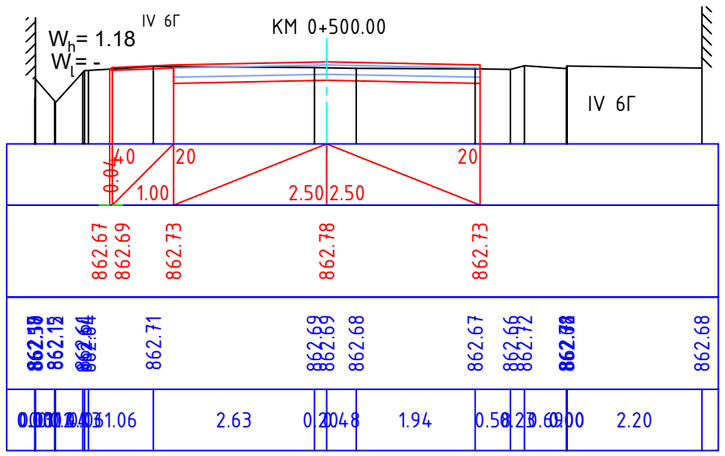

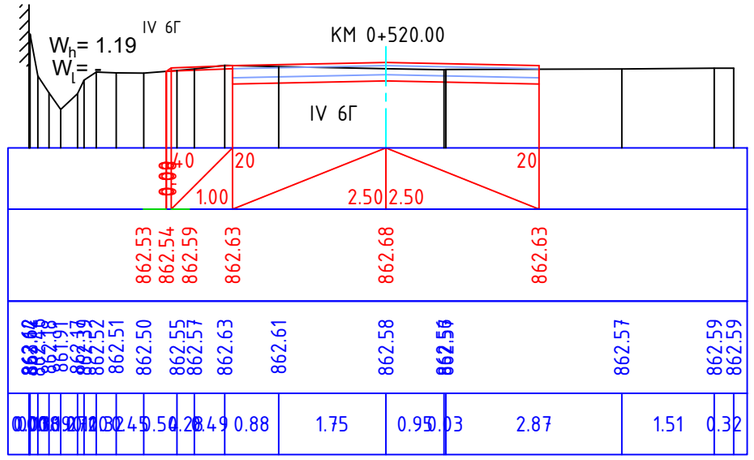

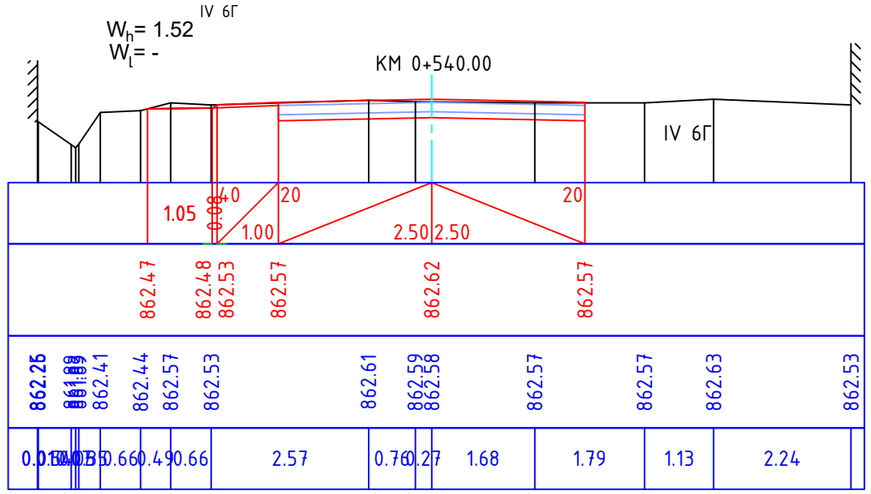

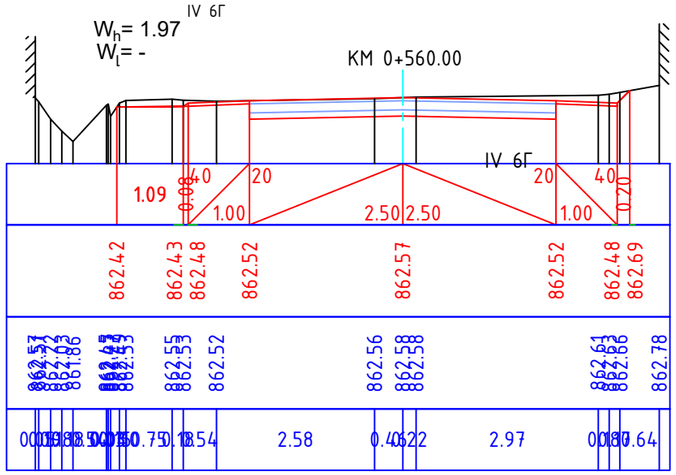

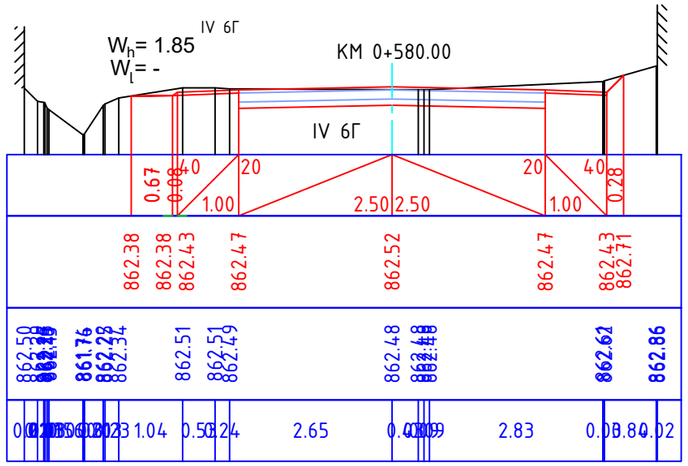

Պաշտոն	Անուն, Ազգանուն	Ստորագր.	Ամիս Ամսաթիվ	ՀՀ ԱՐԱՐԱՏԻ ՄԱՐԶ ԱՅՆԹԱՊ ՀԱՄԱՅՆՔ		
Должность	Имя, отчество	Подпись	Дата, месяц			
				Այնթապ համայնքի 1-ին, 2-րդ, 3-րդ,4-րդ, 5-րդ, 6-րդ, 6-ից 5-րդ փողոցների հատված, 8-րդ, 9-րդ, 12-րդ, 17-րդ, և 18-րդ փողոցների ասֆալտապատում, 8-ից 10-րդ փողոցների հատված և 13-րդ մասնակի ասֆալտապատում, 12-րդ, 12/1-րդ, 14-րդ, 15-րդ, 16-րդ, 18-րդ, 19-րդ, 20-րդ և Ժանյակագործների փողոցների հարդեցում		
Ճարտարագետ	Է. Եղիազարյան					
Инженер	Э. Егиазарян			Ճանապարհային մաս Дорожная часть	Փուլ этап:	Գլուխ-թերթ Глава-лист	Թերթեր Листов
Տնօրեն	Ա. Խալաթյան				ԱՆ РП	5-10	16
Директор	А.Халатян						
				Լայնական կտրվածքներ/ Поперечные профили 5-րդ փողոց / 5-ая улица ԿՄ/КМ0+480–: – ԿՄ/КМ0+580	<<ՀՏ-ՊՐՈԵԿՏ>> ՍՊԸ <<ГТ-ПРОЕКТ>> ООО	

SINCE 2020
HT-PROJECT LLC

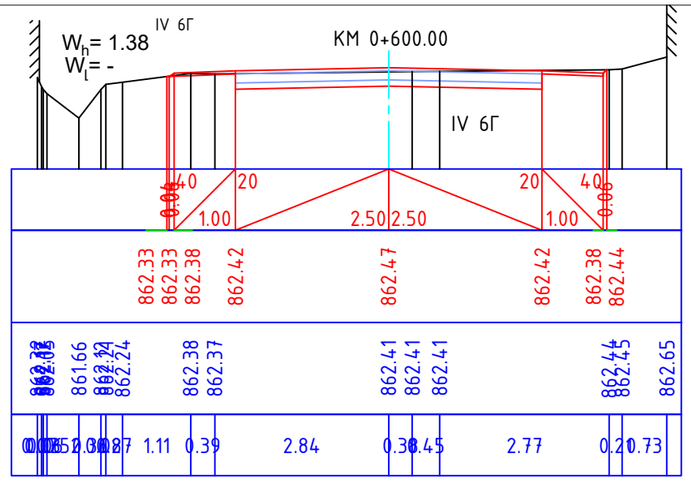

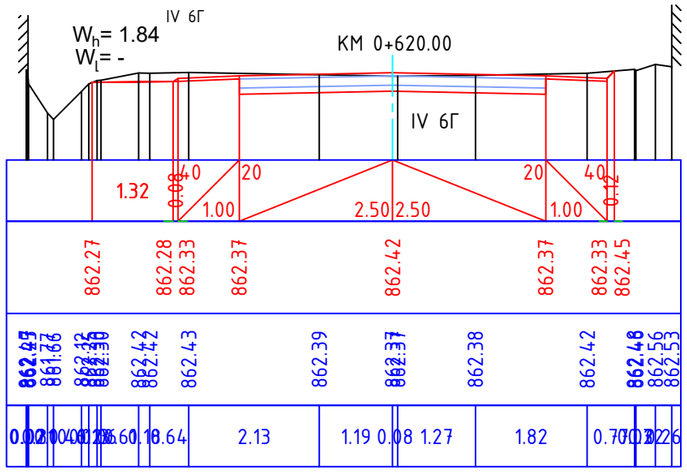

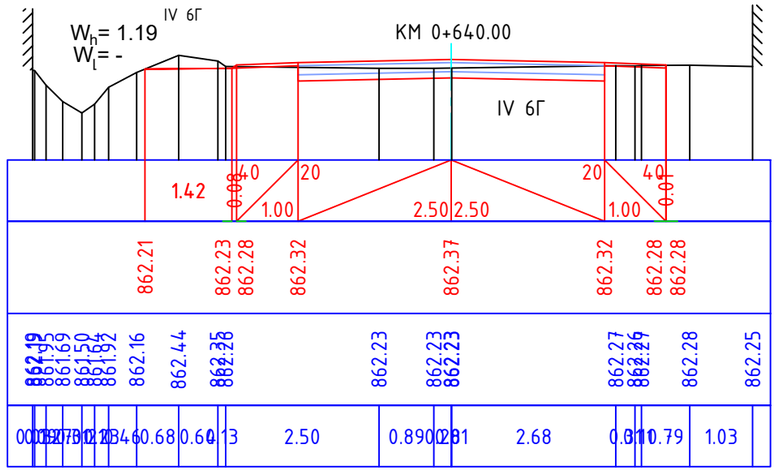

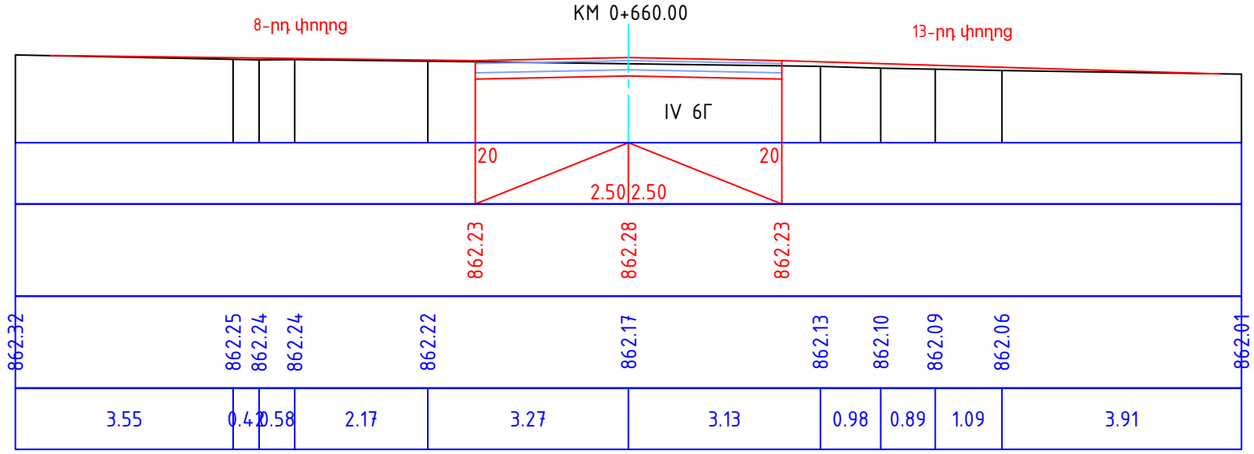

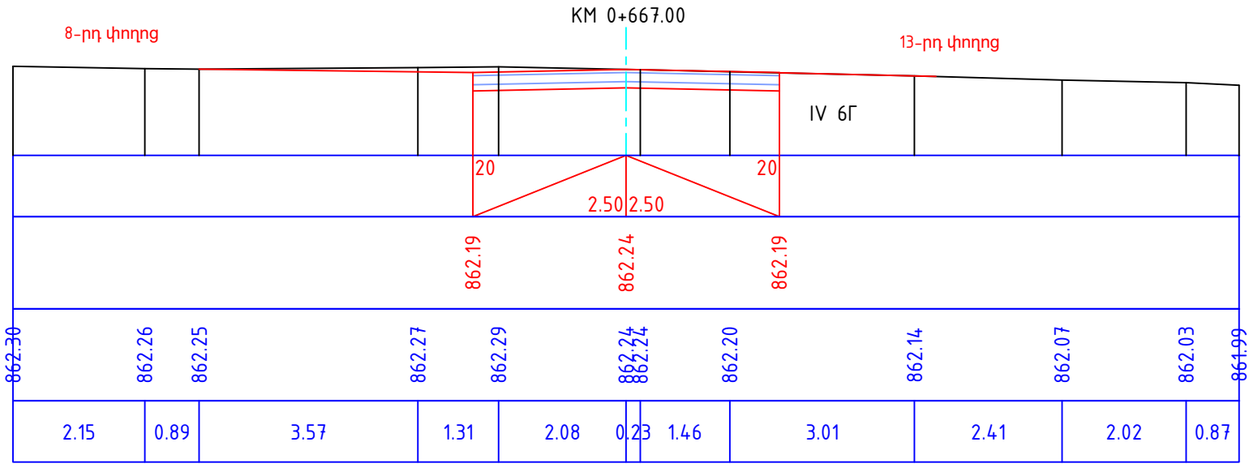

Պաշտոն / Должность	Անուն, Ազգանուն / Имя, отчество	Ստորագր. / Подпись	Ամիս Ամսաթիվ / Дата, месяц
Ճարտարագետ	Է. Եղիազարյան		
Инженер	Э. Егиазарян		
Տնօրեն	Ա. Խալաթյան		
Директор	А.Халатян		

HT-PROJECT LLC

ՀՀ ԱՐԱՐԱՏԻ ՄԱՐԶ ԱՅՆԹԱՊ ՀԱՄԱՅՆՔ

Այնթապ համայնքի 1-ին, 2-րդ, 3-րդ,4-րդ, 5-րդ, 6-րդ, 6-ից 5-րդ փողոցների հատված, 8-րդ, 9-րդ, 12-րդ, 17-րդ, և 18-րդ փողոցների ասֆալտապատում, 8-ից 10-րդ փողոցների հատված և 13-րդ մասնակի ասֆալտապատում, 12-րդ, 12/1-րդ, 14-րդ, 15-րդ, 16-րդ, 18-րդ, 19-րդ, 20-րդ և Ժանյակագործների փողոցների հարդեցում

Ճանապարհային մաս
Дорожная часть

Փուլ этап:	Գլուխ-թերթ Глава-лист	Թերթեր Листов
ԱՆ РП	5-11	16

Լայնական կտրվածքներ/ Поперечные профили
5-րդ փողոց / 5-ая улица
ԿՄ/KM0+600–: – ԿՄ/KM0+667

<<ՀՏ-ՊՐՈԵԿՏ>> ՍՊԸ
<<ГТ-ПРОЕКТ>> ООО

1 ԿՄ0+000 - ԿՄ 0+360

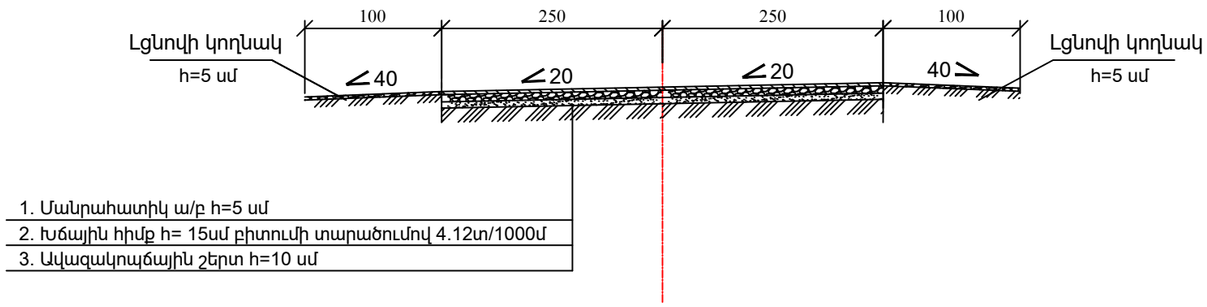

2 ԿՄ0+360 - ԿՄ 0+667

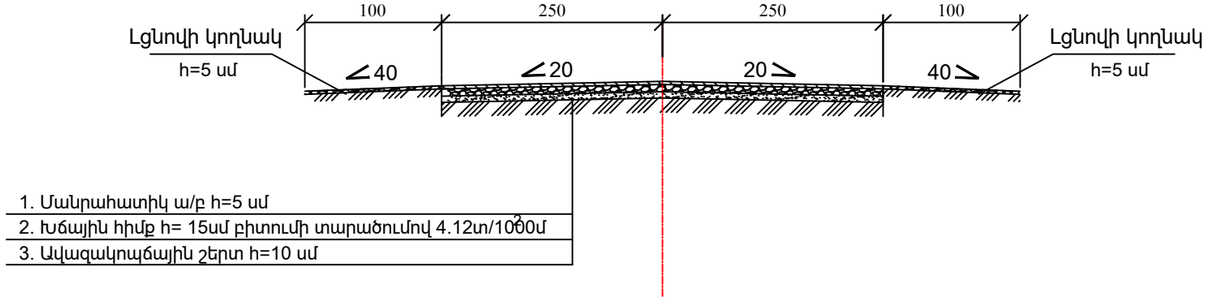

Պաշտոն / Должность	Անուն, Ազգանուն / Имя, отчество	Ստորագր. / Подпись	Ամիս Ամսաթիվ / Дата, месяц
Ճարտարագետ	Է. Եղիազարյան		
Инженер	Э. Егиазарян		
Տնօրեն	Ա. Խալաթյան		
Директор	А.Халатян		

SINCE 2020
HT-PROJECT LLC

ՀՀ ԱՐԱՐԱՏԻ ՄԱՐԶ ԱՅՆԹԱՊ ՀԱՄԱՅՆՔ

Այնթապ համայնքի 1-ին, 2-րդ, 3-րդ,4-րդ, 5-րդ, 6-րդ, 6-ից 5-րդ փողոցների հատված, 8-րդ, 9-րդ, 12-րդ, 17-րդ, և 18-րդ փողոցների ասֆալտապատում, 8-ից 10-րդ փողոցների հատված և 13-րդ մասնակի ասֆալտապատում, 12-րդ, 12/1-րդ, 14-րդ, 15-րդ, 16-րդ, 18-րդ, 19-րդ, 20-րդ և Ժանյակագործների փողոցների հարդեցում

Ճանապարհային մաս
Дорожная часть

Փուլ этап:	Գլուխ-թերթ Глава-лист	Թերթեր Листов
ԱՆ РП	5-12	16

Ճանապարհի հագուստի կոնստրուկցիա
Конструкция дорожного полотна
5-րդ փողոց / 5-ая улица

<<ՀՏ-ՊՐՈԵԿՏ>> ՍՊԸ
<<ГТ-ПРОЕКТ>> ООО

ԽՈՂՈՎԱԿԻ ԵՐԿԱՅՆԱԿԱՆ ԿՏՐՎԱԾՔԸ ԿՄ 0+155

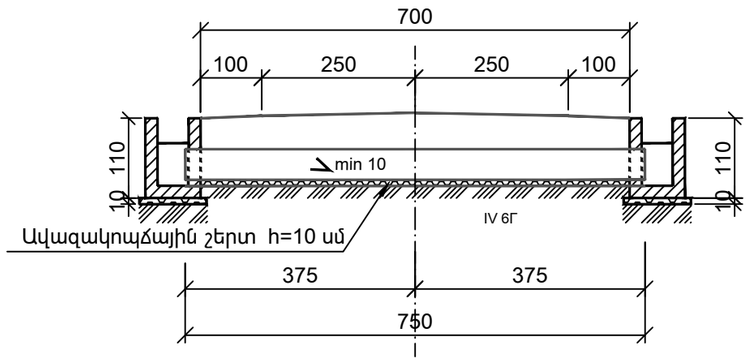

ԿՏՐՎԱԾՔ 1 - 1 Մ 1 : 50

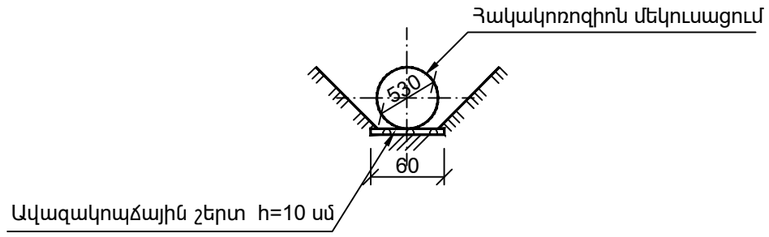

ԿՏՐՎԱԾՔ 2 - 2 Մ 1 : 50

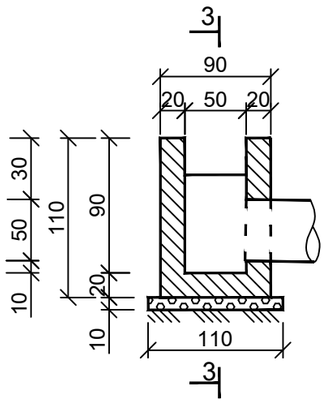

ԿՏՐՎԱԾՔ 3 - 3 Մ 1 : 50

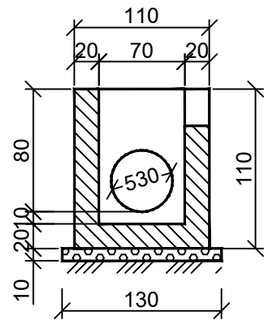

ՀԱՏԱԿԱԳԻԾ
(Լիցքը ցույց չի տրված)

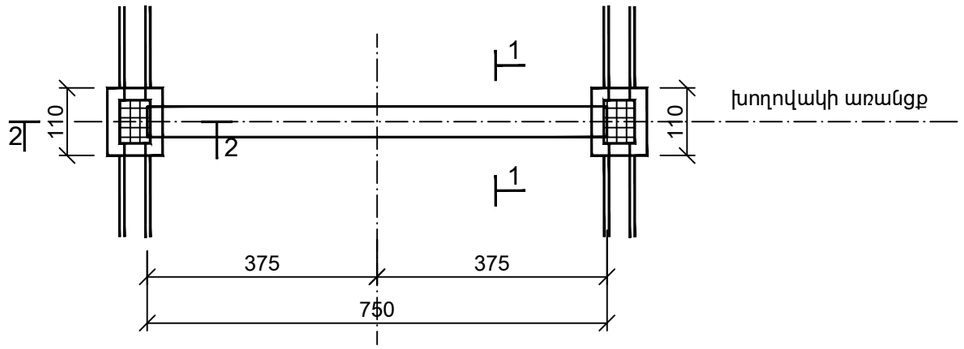

Հիմնական աշխատանքների ծավալների աղյուսակ
Table of main works works volumes

h/h N/N	Աշխատանքների անվանումը Name of work	Չափի միավոր Unit	Քանակը Quantity	Ծանոթություն Note
1	Հողային աշխատանքներ	մ^3	14.0	IV 6Г
2	Ավազակոպճային շերտ	մ^3	0.71	h=10 սմ
3	Մետաղական խողովակի տեղադրում d=530 մմ, δ=7 մմ	գծ.մ / կգ	7.50 / 677,25	1գծ.մ=90.3կգ
4	Ջրհորի միաձույլ բետոն	մ^3	1.62	B - 15
5	Ջրհորի ջրամեկուսացում երկշերտ տաք բիտումով	մ^2	11.62	
6	Խողովակի հակակոռոզիոն մեկուսացում կպչուն ժապավենով	մ	7.5	
7	Հետադարձ լիցք	մ^3	8.0	IV 6Г

Ծանոթագրություն

1. Խողովակը մետաղական է. ԳՈՍՏ 10704 - 76:

Примичание

1. Труба стальная. ГОСТ 10706-76.

HT-PROJECT LLC

Պաշտոն / Должность	Անուն, Ազգանուն / Имя, отчество	Ստորագր. / Подпись	Ամիս Ամսաթիվ / Дата, месяц
Ճարտարագետ	Է. Եղիազարյան		
Инженер	Э. Егиазарян		
Տնօրեն	Ա. Խալաթյան		
Директор	А.Халатян		

ՀՀ ԱՐԱՐԱՏԻ ՄԱՐԶ ԱՅՆԹԱՊ ՀԱՄԱՅՆՔ

Այնթապ համայնքի 1-ին, 2-րդ, 3-րդ,4-րդ, 5-րդ, 6-րդ, 6-ից 5-րդ փողոցների հատված, 8-րդ, 9-րդ, 12-րդ, 17-րդ, և 18-րդ փողոցների ասֆալտապատում, 8-ից 10-րդ փողոցների հատված և 13-րդ մասնակի ասֆալտապատում, 12-րդ, 12/1-րդ, 14-րդ, 15-րդ, 16-րդ, 18-րդ, 19-րդ, 20-րդ և Ժանյակագործների փողոցների հարդեցում

Ճանապարհային մաս
Дорожная часть

Փուլ этап:	Գլուխ-թերթ Глава-лист	Թերթեր Листов
ԱՆ РП	5-13	16

Մետաղական խողովակ d=530մմ
Труба стальная d=530мм
5-րդ փողոց / 5-ая улица ԿՄ/КМ0+155

<<ՀՏ-ՊՐՈԵԿՏ>> ՍՊԸ
<<ГТ-ПРОЕКТ>> ООО

ԽՈՂՈՎԱԿԻ ԵՐԿԱՅՆԱԿԱՆ ԿՏՐՎԱԾՔԸ ԿՄ 0+165

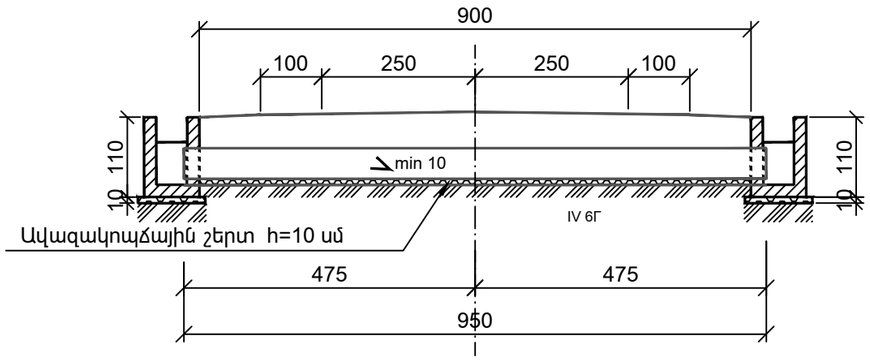

ԿՏՐՎԱԾՔ 1 - 1 Մ 1 : 50

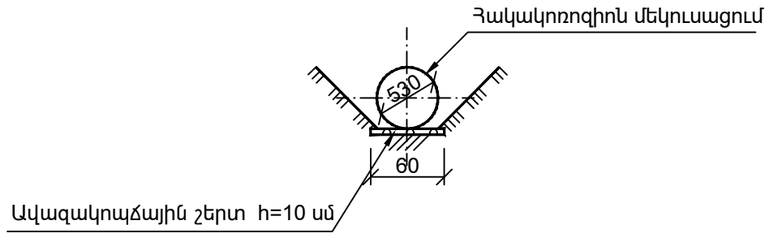

ՀԱՏԱԿԱԳԻԾ
(Լիցքը ցույց չի տրված)

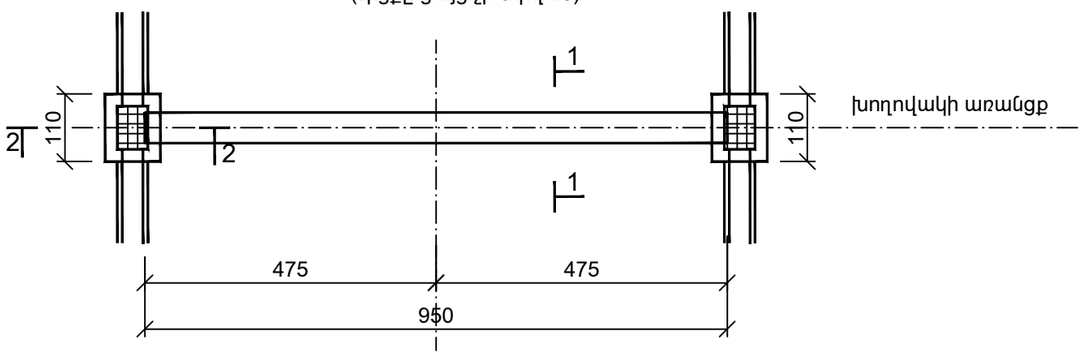

ԿՏՐՎԱԾՔ 2 - 2 Մ 1 : 50

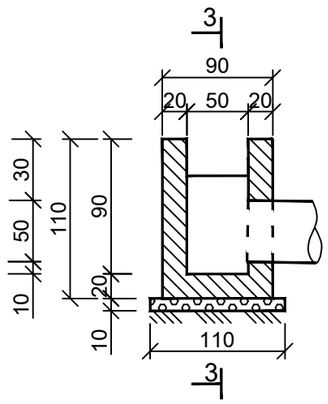

ԿՏՐՎԱԾՔ 3 - 3 Մ 1 : 50

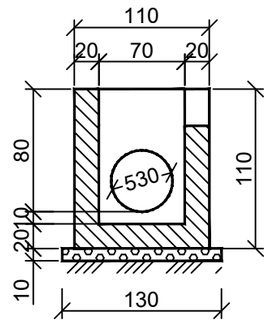

Հիմնական աշխատանքների ծավալների աղյուսակ
Table of main works works volumes

N/N h/h	Աշխատանքների անվանումը Name of work	Չափի միավոր Unit	Քանակը Quantity	Ծանոթություն Note
1	Հողային աշխատանքներ	մ^3	18.0	IV 6Գ
2	Ավազակոպճային շերտ	մ^3	0.83	h=10 սմ
3	Մետաղական խողովակի տեղադրում d=530 մմ, δ=7 մմ	գծ.մ / կգ	9.50 / 857,85	1գծ.մ=90.3կգ
4	Ջրհորի միաձույլ բետոն	մ^3	1.62	B - 15
5	Ջրհորի ջրամեկուսացում երկշերտ տաք բիտումով	մ^2	11.62	
6	Խողովակի հակակոռոզիոն մեկուսացում կպչուն ժապավենով	մ	9.5	
7	Հետադարձ լիցք	մ^3	10.0	IV 6Գ

Ծանոթագրություն

1. Խողովակը մետաղական է. ԳՈՍՏ 10704 - 76:

Примичание

1. Труба стальная. ГОСТ 10706-76.

SINCE 2020
HT-PROJECT LLC

Պաշտոն / Должность	Անուն, Ազգանուն / Имя, отчество	Ստորագր. / Подпись	Ամիս Ամսաթիվ / Дата, месяц
Ճարտարագետ	Է. Եղիազարյան		
Инженер	Э. Егиазарян		
Տնօրեն	Ա. Խալաթյան		
Директор	А.Халатян		

ՀՀ ԱՐԱՐԱՏԻ ՄԱՐԶ ԱՅՆԹԱՊ ՀԱՄԱՅՆՔ

Այնթապ համայնքի 1-ին, 2-րդ, 3-րդ,4-րդ, 5-րդ, 6-րդ, 6-ից 5-րդ փողոցների հատված, 8-րդ, 9-րդ, 12-րդ, 17-րդ, և 18-րդ փողոցների ասֆալտապատում, 8-ից 10-րդ փողոցների հատված և 13-րդ մասնակի ասֆալտապատում, 12-րդ, 12/1-րդ, 14-րդ, 15-րդ, 16-րդ, 18-րդ, 19-րդ, 20-րդ և Ժանյակագործների փողոցների հարդեցում

Ճանապարհային մաս
Дорожная часть

Փուլ этап:	Գլուխ-թերթ Глава-лист	Թերթեր Листов
ԱՆ РП	5-14	16

Մետաղական խողովակ d=530մմ
Труба стальная d=530мм
5-րդ փողոց / 5-ая улица ԿՄ/КМ0+165

<<ՀՏ-ՊՐՈԵԿՏ>> ՍՊԸ
<<ГТ-ПРОЕКТ>> ООО

ԽՈՂՈՎԱԿԻ ԵՐԿԱՅՆԱԿԱՆ ԿՏՐՎԱԾՔԸ ԿՄ 0+275

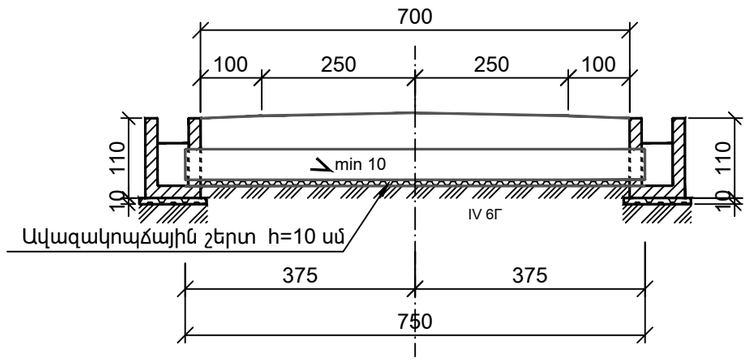

ԿՏՐՎԱԾՔ 1 - 1 Մ 1 : 50

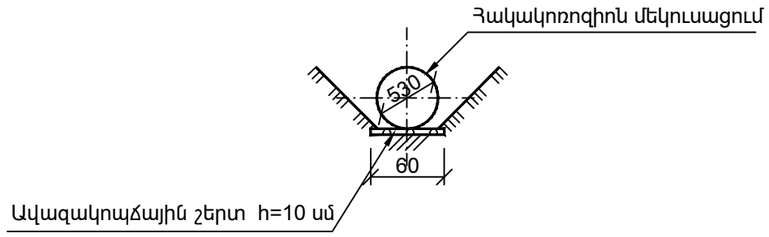

ԿՏՐՎԱԾՔ 2 - 2 Մ 1 : 50

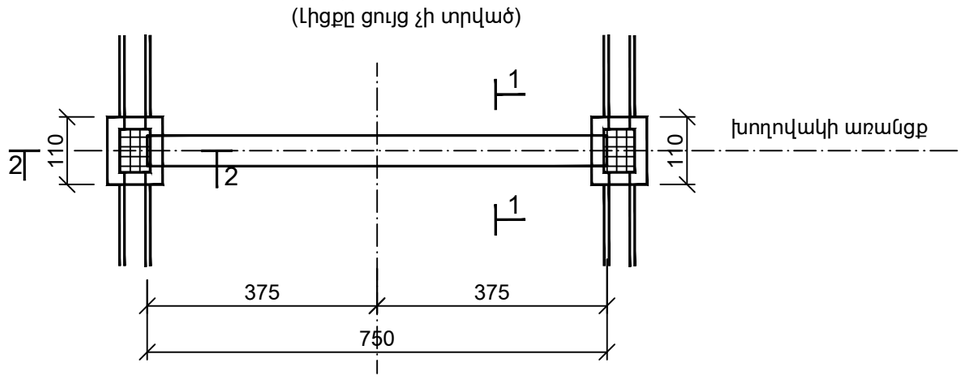

ԿՏՐՎԱԾՔ 3 - 3 Մ 1 : 50

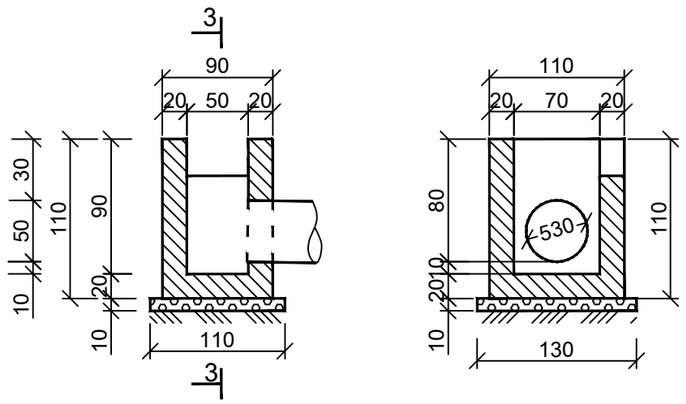

Հիմնական աշխատանքների ծավալների աղյուսակ
Table of main works works volumes

h/h N/N	Աշխատանքների անվանումը Name of work	Չափի միավոր Unit	Քանակը Quantity	Ծանոթություն Note
1	Հողային աշխատանքներ	մ^3	14.0	IV 6Г
2	Ավազակոպճային շերտ	մ^3	0.71	h=10 սմ
3	Մետաղական խողովակի տեղադրում d=530 մմ, δ=7 մմ	գծ.մ / կգ	7.50 / 677,25	1գծ.մ=90.3կգ
4	Ջրհորի միաձույլ բետոն	մ^3	1.62	B - 15
5	Ջրհորի ջրամեկուսացում երկշերտ տաք բիտումով	մ^2	11.62	
6	Խողովակի հակակոռոզիոն մեկուսացում կպչուն ժապավենով	մ	7.5	
7	Հետադարձ լիցք	մ^3	8.0	IV 6Г

Ծանոթագրություն

1. Խողովակը մետաղական է. ԳՈՍՏ 10704 - 76:

Примичание

1. Труба стальная. ГОСТ 10706-76.

HT-PROJECT LLC

Պաշտոն / Должность	Անուն, Ազգանուն / Имя, отчество	Ստորագր. / Подпись	Ամիս Ամսաթիվ / Дата, месяц
Ճարտարագետ	Է. Եղիազարյան		
Инженер	Э. Егиазарян		
Տնօրեն	Ա. Խալաթյան		
Директор	А.Халатян		

ՀՀ ԱՐԱՐԱՏԻ ՄԱՐԶ ԱՅՆԹԱՊ ՀԱՄԱՅՆՔ

Այնթապ համայնքի 1-ին, 2-րդ, 3-րդ,4-րդ, 5-րդ, 6-րդ, 6-ից 5-րդ փողոցների հատված, 8-րդ, 9-րդ, 12-րդ, 17-րդ, և 18-րդ փողոցների ասֆալտապատում, 8-ից 10-րդ փողոցների հատված և 13-րդ մասնակի ասֆալտապատում, 12-րդ, 12/1-րդ, 14-րդ, 15-րդ, 16-րդ, 18-րդ, 19-րդ, 20-րդ և Ժանյակագործների փողոցների հարդեցում

Ճանապարհային մաս
Дорожная часть

Փուլ этап:	Գլուխ-թերթ Глава-лист	Թերթեր Листов
ԱՆ РП	5-15	16

Մետաղական խողովակ d=530մմ
Труба стальная d=530мм
5-րդ փողոց / 5-ая улица ԿՄ/КМ0+275

<<ՀՏ-ՊՐՈԵԿՏ>> ՍՊԸ
<<ГТ-ПРОЕКТ>> ООО

ԽՈՂՈՎԱԿԻ ԵՐԿԱՅՆԱԿԱՆ ԿՏՐՎԱԾՔԸ ԿՄ 0+365

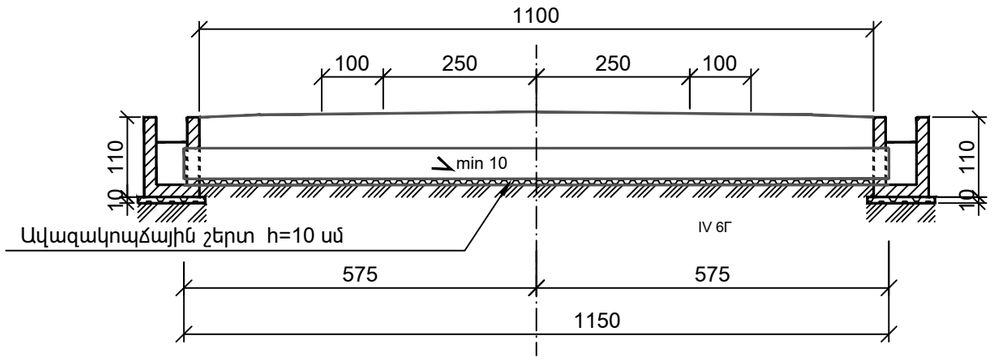

ՀԱՏԱԿԱԳԻԾ
(Լիցքը ցույց չի տրված)

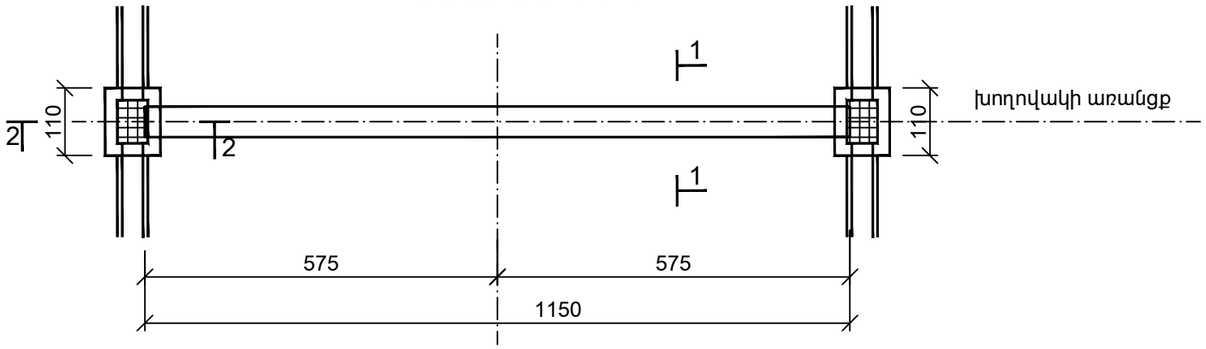

ԿՏՐՎԱԾՔ 1 - 1 Մ 1 : 50

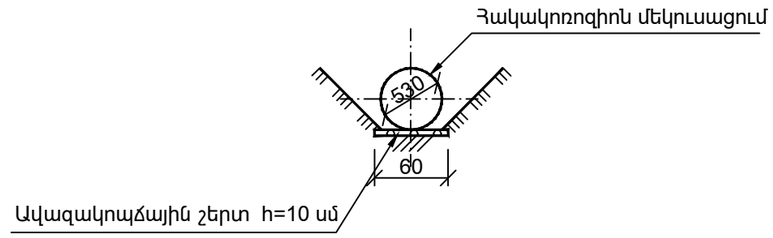

ԿՏՐՎԱԾՔ 2 - 2 Մ 1 : 50

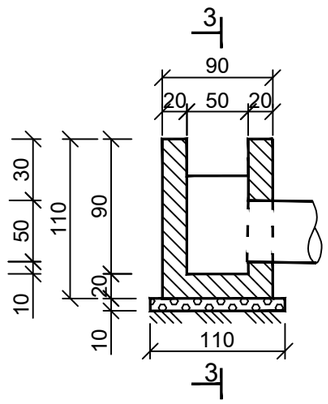

ԿՏՐՎԱԾՔ 3 - 3 Մ 1 : 50

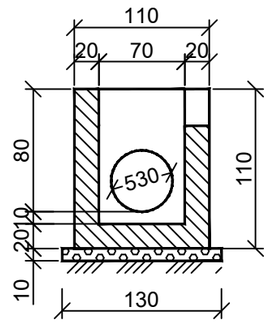

Հիմնական աշխատանքների ծավալների աղյուսակ
Table of main works works volumes

N/N h/h	Աշխատանքների անվանումը Name of work	Չափի միավոր Unit	Քանակը Quantity	Ծանոթություն Note
1	Հողային աշխատանքներ	մ^3	21.0	IV 6Գ
2	Ավազակոպճային շերտ	մ^3	0.95	h=10 սմ
3	Մետաղական խողովակի տեղադրում d=530 մմ, δ=7 մմ	գծ.մ / կգ	11.50 / 1038.45	1գծ.մ=90.3կգ
4	Ջրհորի միաձույլ բետոն	մ^3	1.62	B - 15
5	Ջրհորի ջրամեկուսացում երկշերտ տաք բիտումով	մ^2	11.62	
6	Խողովակի հակակոռոզիոն մեկուսացում կպչուն ժապավենով	մ	11.5	
7	Հետադարձ լիցք	մ^3	11.0	IV 6Գ

Ծանոթագրություն

1. Խողովակը մետաղական է. ԳՈՍՏ 10704 - 76:

Примичание

1. Труба стальная. ГОСТ 10706-76.

HT-PROJECT LLC
SINCE 2020

Պաշտոն / Должность	Անուն, Ազգանուն / Имя, отчество	Ստորագր. / Подпись	Ամիս Ամսաթիվ / Дата, месяц
Ճարտարագետ	Է. Եղիազարյան		
Инженер	Э. Егиазарян		
Տնօրեն	Ա. Խալաթյան		
Директор	А.Халатян		

ՀՀ ԱՐԱՐԱՏԻ ՄԱՐԶ ԱՅՆԹԱՊ ՀԱՄԱՅՆՔ

Այնթապ համայնքի 1-ին, 2-րդ, 3-րդ,4-րդ, 5-րդ, 6-րդ, 6-ից 5-րդ փողոցների հատված, 8-րդ, 9-րդ, 12-րդ, 17-րդ, և 18-րդ փողոցների ասֆալտապատում, 8-ից 10-րդ փողոցների հատված և 13-րդ մասնակի ասֆալտապատում, 12-րդ, 12/1-րդ, 14-րդ, 15-րդ, 16-րդ, 18-րդ, 19-րդ, 20-րդ և Ժանյակագործների փողոցների հարդեցում

Ճանապարհային մաս
Дорожная часть

Փուլ этап:	Գլուխ-թերթ Глава-лист	Թերթեր Листов
ԱՆ РП	5-16	16

Մետաղական խողովակ d=530մմ
Труба стальная d=530мм
5-րդ փողոց / 5-ая улица ԿՄ/КМ0+365

<<ՀՏ-ՊՐՈԵԿՏ>> ՍՊԸ
<<ГТ-ПРОЕКТ>> ООО

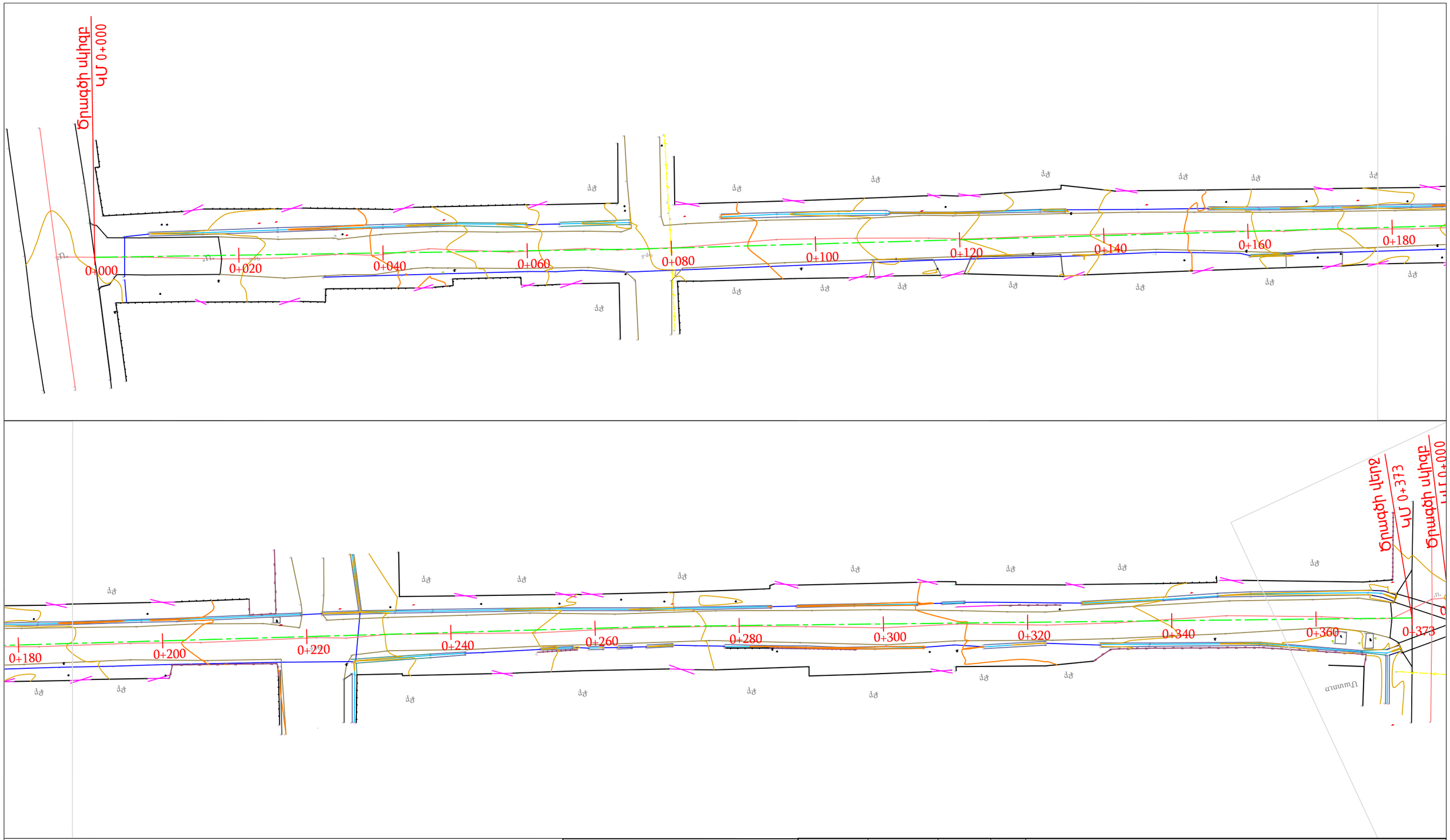

ՊԱՅՄԱՆԱԿԱՆ ՆՇԱՆՆԵՐ

ՔԲ	Քարե բնակելի
	Մուտքեր
	Ցանցապատեր
	Ցանկապատեր
	Գոյություն ունեցող խողովակներ

SINCE 2020

HT-PROJECT LLC

Պաշտոն / Должность	Անուն, Ազգանուն / Имя, отчество	Ստորագր. / Подпись	Ամիս Ամսաթիվ / Дата, месяц
Ճարտարագետ	Է. Եղիազարյան		
Инженер	Э. Егиазарян		
Տնօրեն	Ա. Խալաթյան		
Директор	А.Халатян		

ՀՀ ԱՐԱՐԱՏԻ ՄԱՐԶ ԱՅՆԹԱՊ ՀԱՄԱՅՆՔ

Այնթապ համայնքի 1-ին, 2-րդ, 3-րդ,4-րդ, 5-րդ, 6-րդ, 6-ից 5-րդ փողոցների հատված, 8-րդ, 9-րդ, 12-րդ, 17-րդ, և 18-րդ փողոցների ասֆալտապատում, 8-ից 10-րդ փողոցների հատված և 13-րդ մասնակի ասֆալտապատում, 12-րդ, 12/1-րդ, 14-րդ, 15-րդ, 16-րդ, 18-րդ, 19-րդ, 20-րդ և Ժանյակագործների փողոցների հարդեցում

Ճանապարհային մաս / Дорожная часть	Փուլ / этап:	Գլուխ-թերթ / Глава-лист	Թերթեր / Листов
	ԱՆ / РП	6-1	8

Իրադրության հատակագիծ/
Ситуационный план
6-րդ փողոց I-ին հատված / 6-ая улица I-ый участок
ԿՄ/КМ0+660–: – ԿՄ/КМ0+373

<<ՀՏ-ՊՐՈԵԿՏ>> ՍՊԸ
<<ГТ-ПРОЕКТ>> ООО

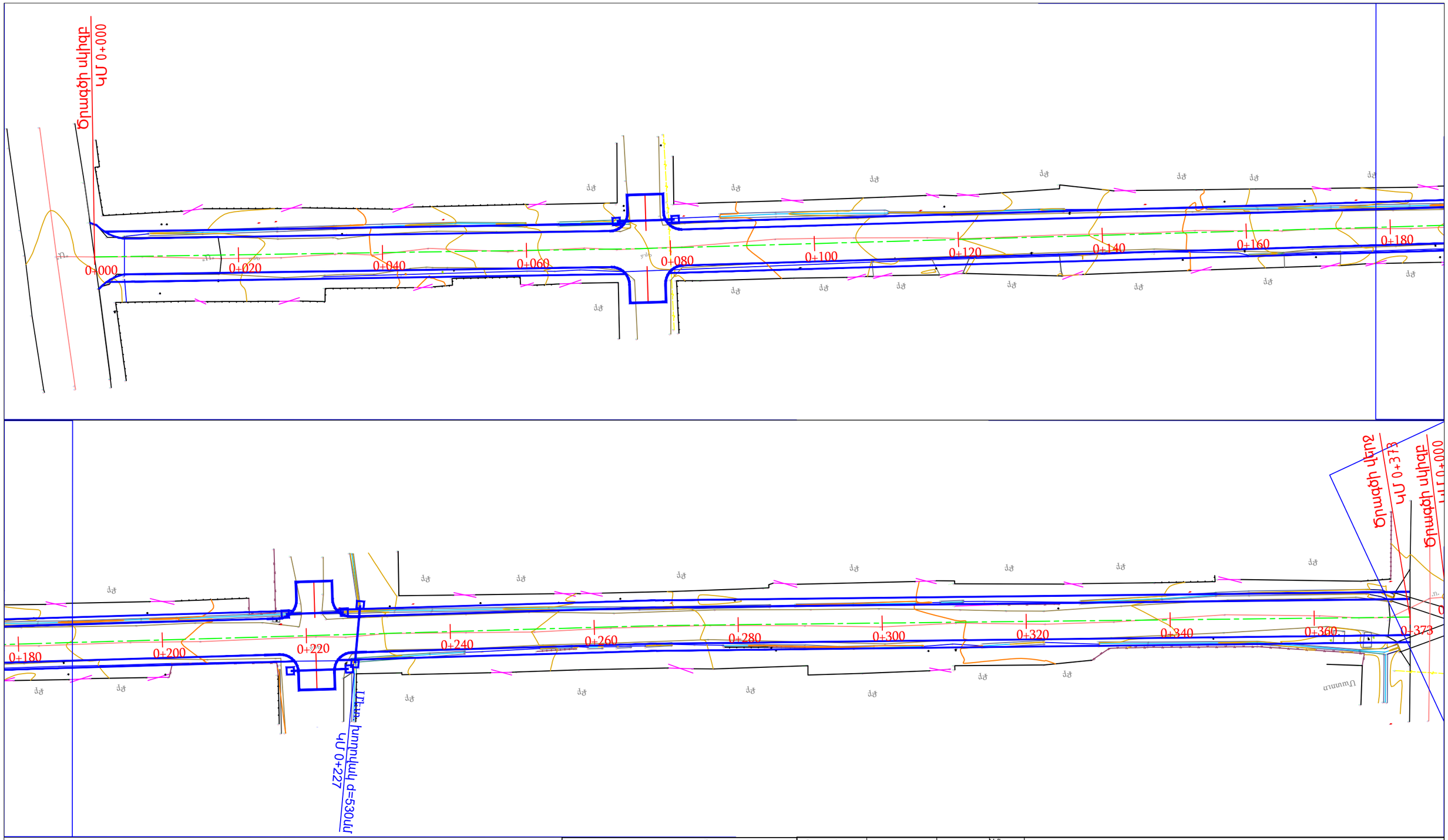

ՊԱՅՄԱՆԱԿԱՆ ՆՇԱՆՆԵՐ

ՔՔ	Քարե բնակելի
	Մուտքեր
	Ցանցապատեր
	Ցանկապատեր
	Նոր տեղադրվող խողովակներ
	Կողնակներ

SINCE 2020

HT-PROJECT LLC

Պաշտոն / Должность	Անուն, Ազգանուն / Имя, отчество	Ստորագր. / Подпись	Ամիս Ամսաթիվ / Дата, месяц
Ճարտարապետ	Է. Եղիազարյան		
Инженер	Э. Егиазарян		
Տնօրեն	Ա. Խալաթյան		
Директор	А.Халатян		

ՀՀ ԱՐԱՐԱՏԻ ՄԱՐԶ ԱՅՆԹԱՊ ՀԱՄԱՅՆՔ

Այնթապ համայնքի 1-ին, 2-րդ, 3-րդ,4-րդ, 5-րդ, 6-րդ, 6-ից 5-րդ փողոցների հատված, 8-րդ, 9-րդ, 12-րդ, 17-րդ, և 18-րդ փողոցների ասֆալտապատում, 8-ից 10-րդ փողոցների հատված և 13-րդ մասնակի ասֆալտապատում, 12-րդ, 12/1-րդ, 14-րդ, 15-րդ, 16-րդ, 18-րդ, 19-րդ, 20-րդ և Ժանյակագործների փողոցների հարդեցում

Ճանապարհային մաս
Дорожная часть

Փուլ / этап:	Գլուխ-թերթ / Глава-лист	Թերթեր / Листов
ԱՆ / РП	6-2	8

Փռված հատակագիծ/ Развёрнутый план
6-րդ փողոց I-ին հատված / 6-ая улица I-ый участок
ԿՄ/КМ0+000–: – ԿՄ/КМ0+373

<<ՀՏ-ՊՐՈԵԿՏ>> ՍՊԸ
<<ГТ-ПРОЕКТ>> ООО

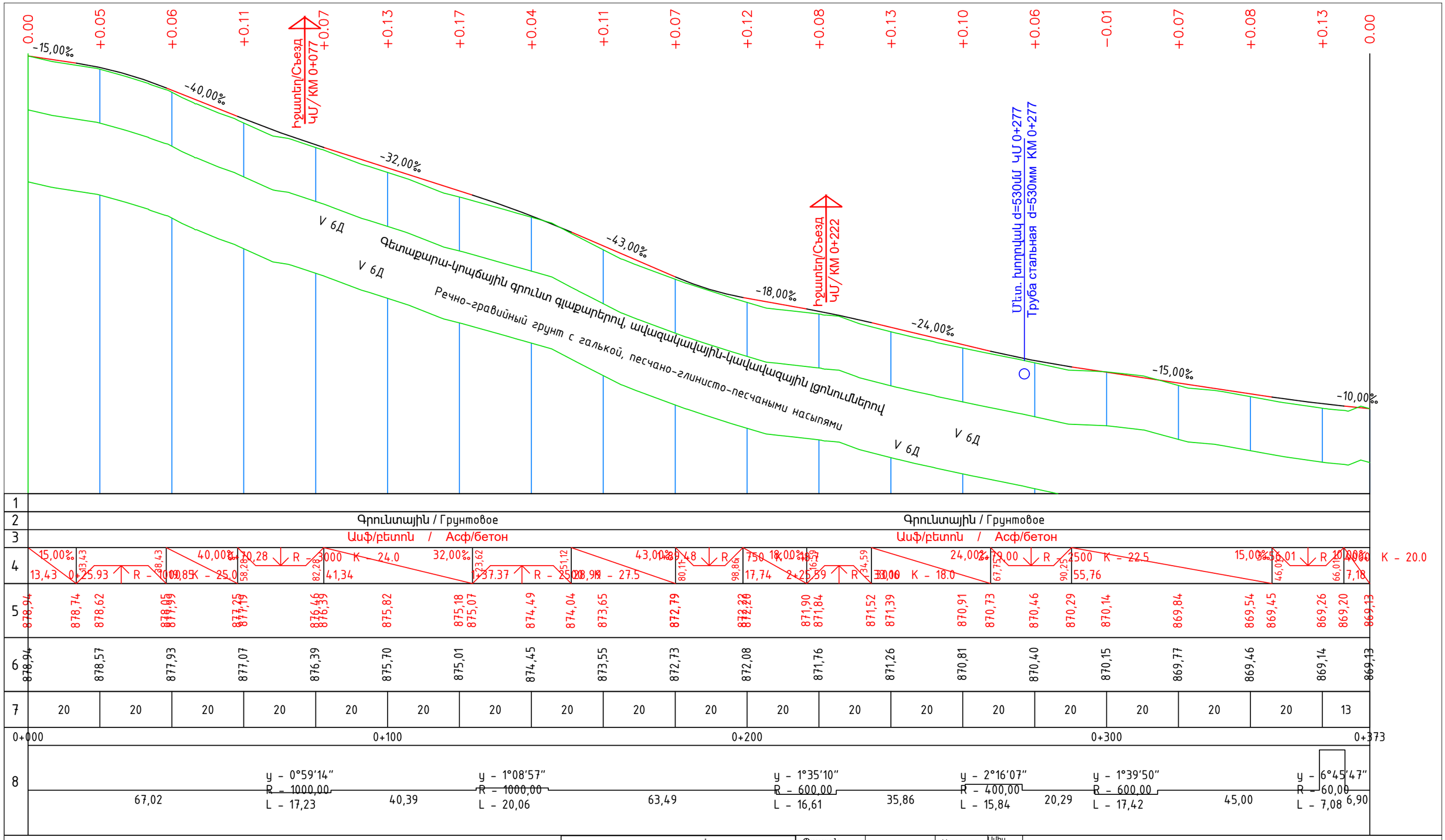

Պաշտոն / Должность	Անուն, Ազգանուն / Имя, отчество	Ստորագր. / Подпись	Ամիս Ամսաթիվ / Дата, месяц
Ճարտարագետ	Է. Եղիազարյան		
Инженер	Э. Егиазарян		
Տնօրեն	Ա. Խալաթյան		
Директор	А.Халатян		

HT-PROJECT LLC

ՀՀ ԱՐԱՐԱՏԻ ՄԱՐԶ ԱՅՆԹԱՊ ՀԱՄԱՅՆՔ

Այնթապ համայնքի 1-ին, 2-րդ, 3-րդ,4-րդ, 5-րդ, 6-րդ, 6-ից 5-րդ փողոցների հատված, 8-րդ, 9-րդ, 12-րդ, 17-րդ, և 18-րդ փողոցների ասֆալտապատում, 8-ից 10-րդ փողոցների հատված և 13-րդ մասնակի ասֆալտապատում, 12-րդ, 12/1-րդ, 14-րդ, 15-րդ, 16-րդ, 18-րդ, 19-րդ, 20-րդ և Ժանյակագործների փողոցների հարդեցում

Ճանապարհային մաս
Дорожная часть

Փուլ / этап:	Գլուխ-թերթ / Глава-лист	Թերթեր / Листов
ԱՆ / РП	6-3	8

Երկայնական կտրվածք/Продольный профиль
6-րդ փողոց I-ին հատված / 6-ая улица I-ый участок
ԿՄ/КМ0+000–: – ԿՄ/КМ0+373

<<ՀՏ-ՊՐՈԵԿՏ>> ՍՊԸ
<<ГТ-ПРОЕКТ>> ООО

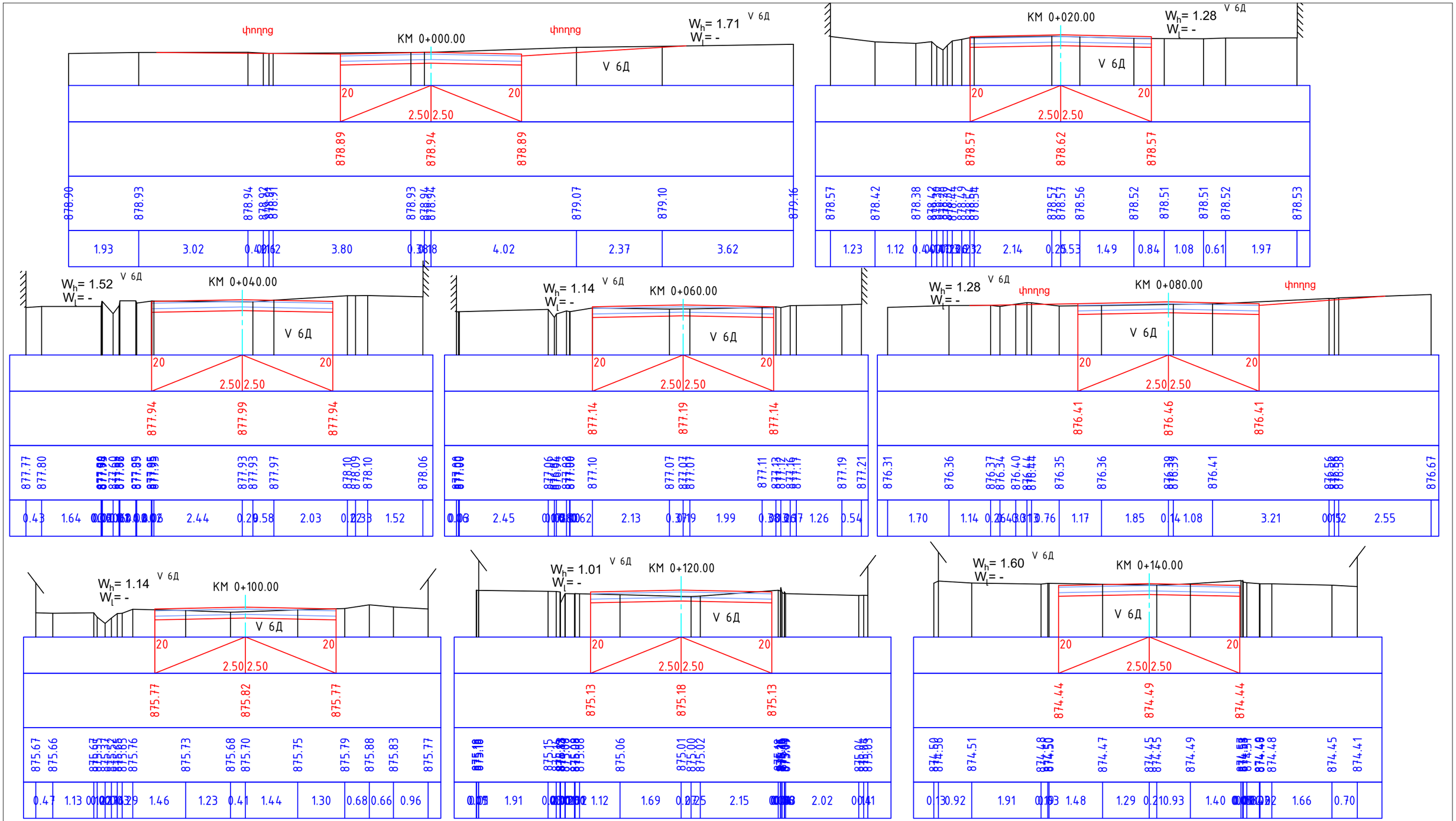

Պաշտոն	Անուն, Ազգանուն	Ստորագր.	Ամիս Ամսաթիվ
Должность	Имя, отчество	Подпись	Дата, месяц
Ճարտարագետ	Է. Եղիազարյան		
Инженер	Э. Егиазарян		
Տնօրեն	Ա. Խալաթյան		
Директор	А.Халатян		

SINCE 2020

HT-PROJECT LLC

ՀՀ ԱՐԱՐԱՏԻ ՄԱՐԶ ԱՅՆԹԱՊ ՀԱՄԱՅՆՔ

Այնթապ համայնքի 1-ին, 2-րդ, 3-րդ,4-րդ, 5-րդ, 6-րդ, 6-ից 5-րդ փողոցների հատված, 8-րդ, 9-րդ, 12-րդ, 17-րդ, և 18-րդ փողոցների ասֆալտապատում, 8-ից 10-րդ փողոցների հատված և 13-րդ մասնակի ասֆալտապատում, 12-րդ, 12/1-րդ, 14-րդ, 15-րդ, 16-րդ, 18-րդ, 19-րդ, 20-րդ և Ժանյակագործների փողոցների հարդեցում

Ճանապարհային մաս
Дорожная часть

Փուլ этап:	Գլուխ-թերթ Глава-лист	Թերթեր Листов
ԱՆ РП	6-4	8

Լայնական կտրվածքներ/ Поперечные профили 6-րդ փողոց I-ին հատված / 6-ая улица I-ый участокԿՄ/KM0+000–: – ԿՄ/KM0+140

<<ՀՏ-ՊՐՈԵԿՏ>> ՍՊԸ
<<ГТ-ПРОЕКТ>> ООО

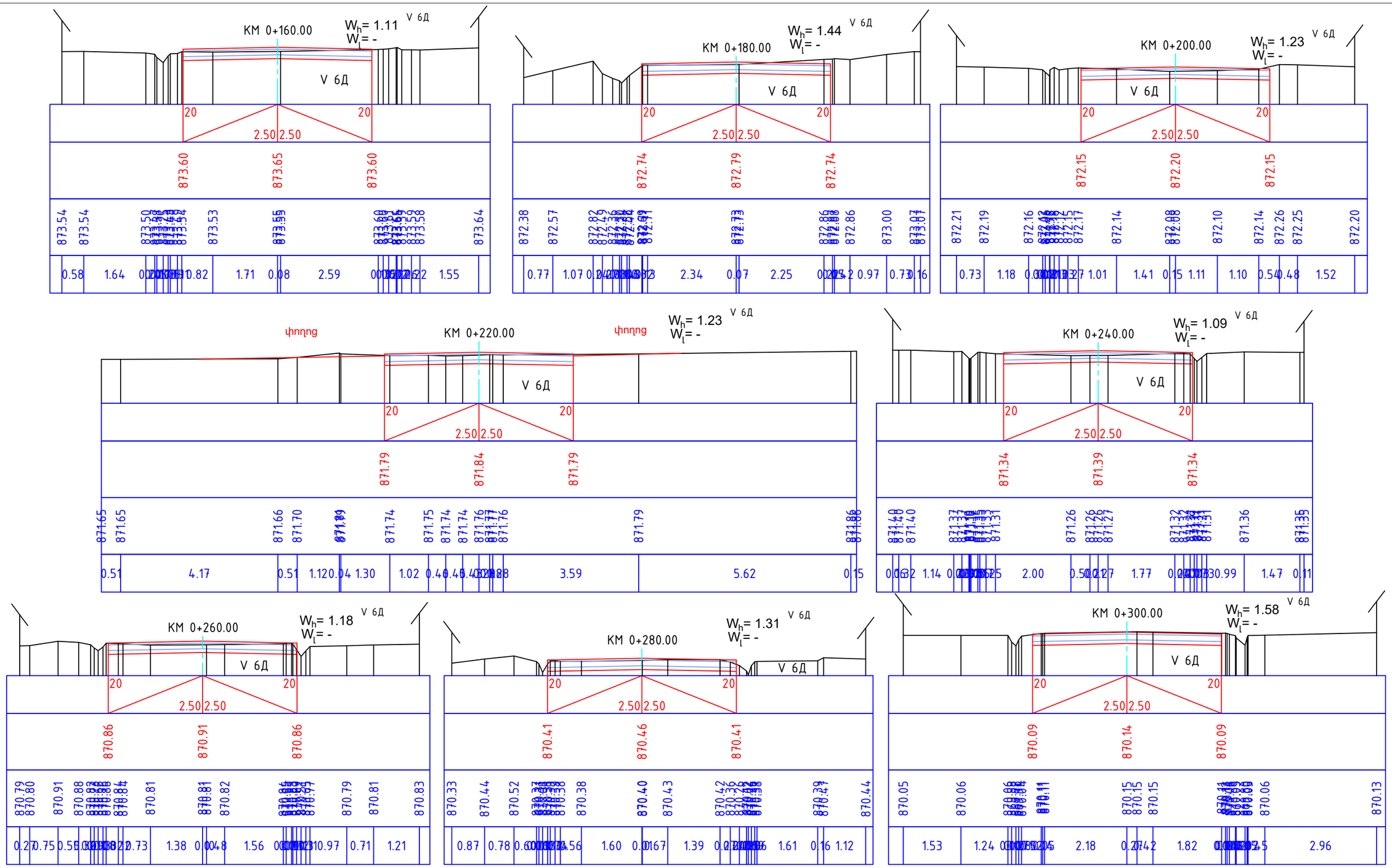

HT-PROJECT LLC

SINCE 2020

Պաշտոն / Должность	Անուն, Ազգանուն / Имя, отчество	Ստորագր. / Подпись	Ամիս Ամսաթիվ / Дата, месяц
Ճարտարագետ	Է. Եղիազարյան		
Инженер	Э. Егиазарян		
Տնօրեն	Ա. Խալաթյան		
Директор	А.Халатян		

ՀՀ ԱՐԱՐԱՏԻ ՄԱՐԶ ԱՅՆԹԱՊ ՀԱՄԱՅՆՔ

Այնթապ համայնքի 1-ին, 2-րդ, 3-րդ,4-րդ, 5-րդ, 6-րդ, 6-ից 5-րդ փողոցների հատված, 8-րդ, 9-րդ, 12-րդ, 17-րդ, և 18-րդ փողոցների ասֆալտապատում, 8-ից 10-րդ փողոցների հատված և 13-րդ մանկի ասֆալտապատում, 12-րդ, 12/1-րդ, 14-րդ, 15-րդ, 16-րդ, 18-րդ, 19-րդ, 20-րդ և Ժանյակագործների փողոցների հարդեցում

Ճանապարհային մաս
Дорожная часть

Փուլ этап:	Գլուխ-թերթ Глава-лист	Թերթեր Листов
ԱՆ РП	6-5	8

Լայնական կտրվածքներ/ Поперечные профили 6-րդ փողոց I-ին հատված / 6-ая улица I-ый участокԿՄ/KM0+160–: – ԿՄ/KM0+300

<<ՀՏ-ՊՐՈԵԿՏ>> ՍՊԸ
<<ГТ-ПРОЕКТ>> ООО

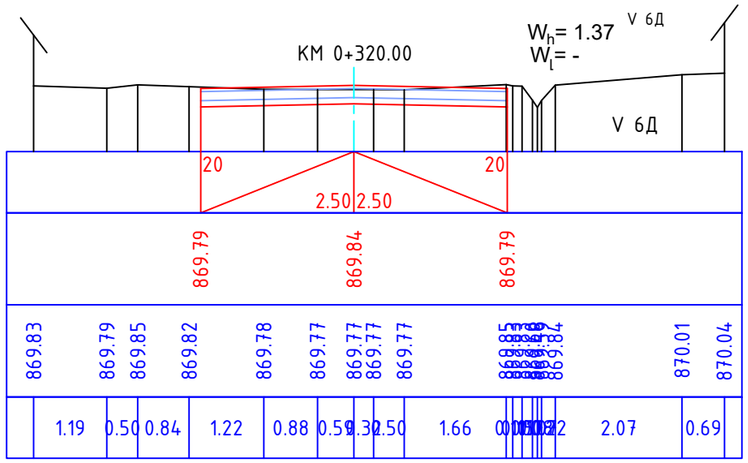

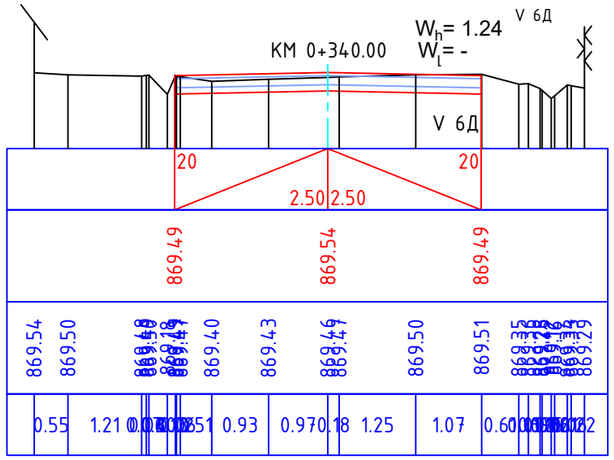

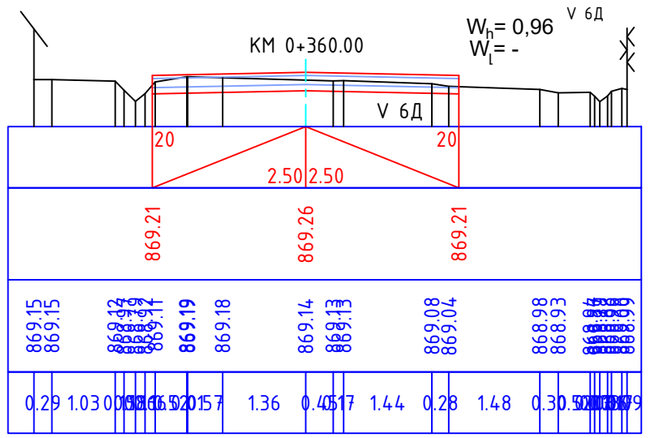

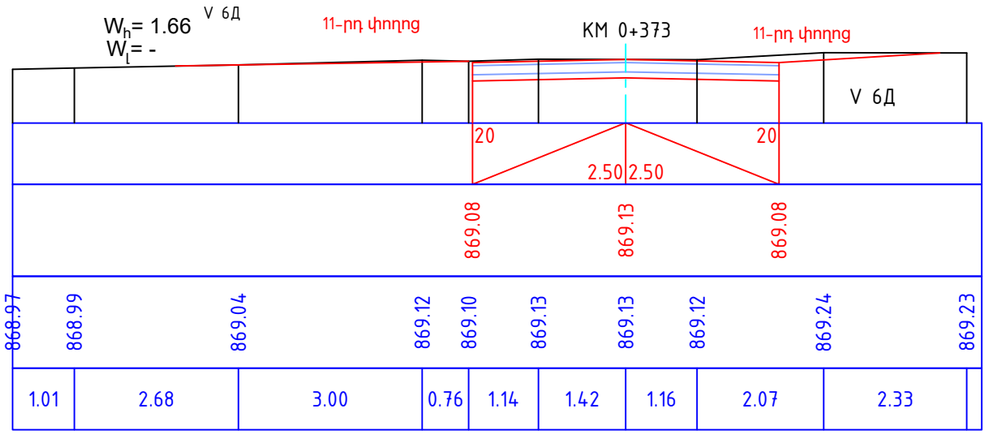

SINCE 2020

HT-PROJECT LLC

Պաշտոն	Անուն, Ազգանուն	Ստորագր.	Ամիս Ամսաթիվ
Должность	Имя, отчество	Подпись	Дата, месяц
Ճարտարագետ	Է. Եղիազարյան		
Инженер	Э. Егиазарян		
Տնօրեն	Ա. Խալաթյան		
Директор	А.Халатян		

ՀՀ ԱՐԱՐԱՏԻ ՄԱՐԶ ԱՅՆԹԱՊ ՀԱՄԱՅՆՔ

Այնթապ համայնքի 1-ին, 2-րդ, 3-րդ,4-րդ, 5-րդ, 6-րդ, 6-ից 5-րդ փողոցների հատված, 8-րդ, 9-րդ, 12-րդ, 17-րդ, և 18-րդ փողոցների ասֆալտապատում, 8-ից 10-րդ փողոցների հատված և 13-րդ մասնակի ասֆալտապատում, 12-րդ, 12/1-րդ, 14-րդ, 15-րդ, 16-րդ, 18-րդ, 19-րդ, 20-րդ և Ժանյակագործների փողոցների հարդեցում

Ճանապարհային մաս Дорожная часть	Փուլ этап:	Գլուխ-թերթ Глава-лист	Թերթեր Листов
	ԱՆ РП	6-6	8

Լայնական կտրվածքներ/ Поперечные профили 6-րդ փողոց Ի-ին հատված / 6-ая улица I-ый участокԿՄ/KM0+320–: – ԿՄ/KM0+373

<<ՀՏ-ՊՐՈԵԿՏ>> ՍՊԸ
<<ГТ-ПРОЕКТ>> ООО

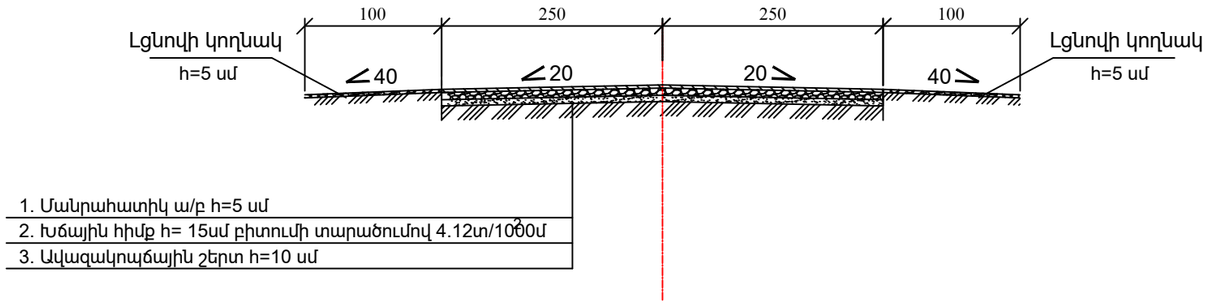

Պաշտոն	Անուն, Ազգանուն	Ստորագր.	Ամիս Ամսաթիվ	ՀՀ ԱՐԱՐԱՏԻ ՄԱՐԶ ԱՅՆԹԱՊ ՀԱՄԱՅՆՔ			
Должность	Имя, отчество	Подпись	Дата, месяц				
				Այնթապ համայնքի 1-ին, 2-րդ, 3-րդ,4-րդ, 5-րդ, 6-րդ, 6-ից 5-րդ փողոցների հատված, 8-րդ, 9-րդ, 12-րդ, 17-րդ, և 18-րդ փողոցների ասֆալտապատում, 8-ից 10-րդ փողոցների հատված և 13-րդ մասնակի ասֆալտապատում, 12-րդ, 12/1-րդ, 14-րդ, 15-րդ, 16-րդ, 18-րդ, 19-րդ, 20-րդ և Ժանյակագործների փողոցների հարդեցում			
Ճարտարագետ	Է. Եղիազարյան						
Инженер	Э. Егиазарян			Ճանապարհային մաս Дорожная часть	Փուլ этап:	Գլուխ-թերթ Глава-лист	Թերթեր Листов
Տնօրեն	Ա. Խալաթյան				ԱՆ РП	6-7	8
Директор	А.Халатян						
				Ճանապարհի հագուստի կոնստրուկցիա Конструкция дорожного полотна 6-րդ փողոց I-ին հատված / 6-ая улица I-ый участок	<<ՀՏ-ՊՐՈԵԿՏ>> ՍՊԸ <<ГТ-ПРОЕКТ>> ООО		

SINCE 2020

HT-PROJECT LLC

ԽՈՂՈՎԱԿԻ ԵՐԿԱՅՆԱԿԱՆ ԿՏՐՎԱԾՔԸ ԿՄ 0+227

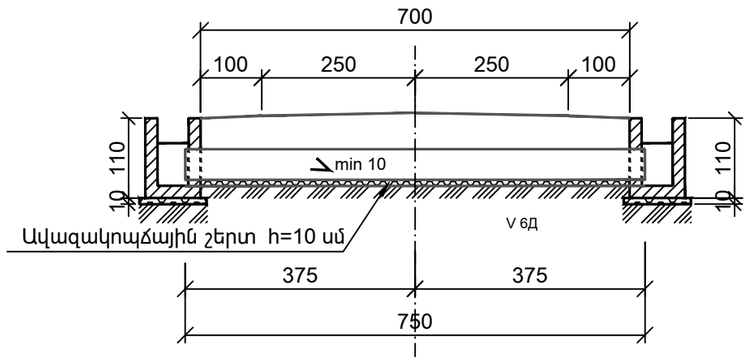

ԿՏՐՎԱԾՔ 1 - 1 Մ 1 : 50

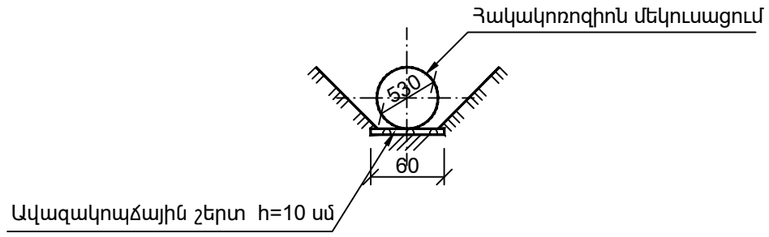

ԿՏՐՎԱԾՔ 2 - 2 Մ 1 : 50

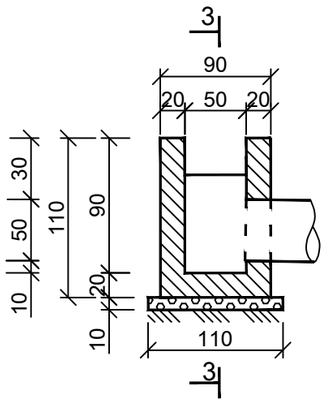

ԿՏՐՎԱԾՔ 3 - 3 Մ 1 : 50

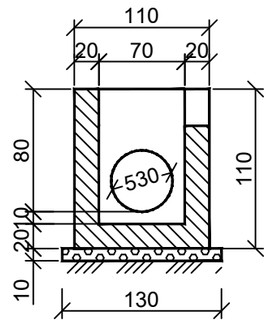

ՀԱՏԱԿԱԳԻԾ
(Լիցքը ցույց չի տրված)

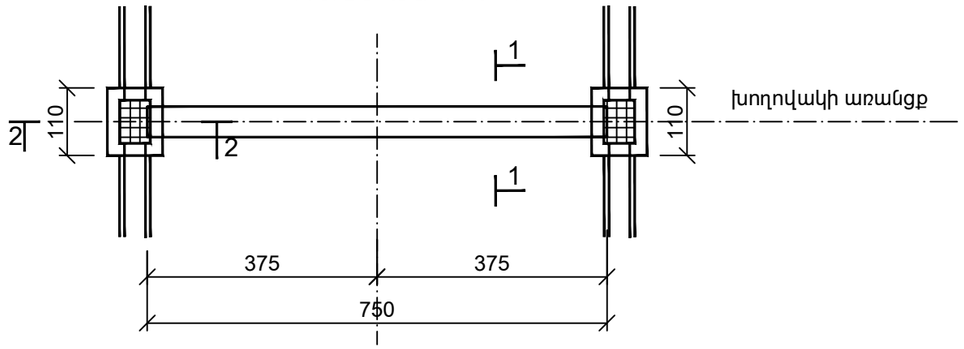

Հիմնական աշխատանքների ծավալների աղյուսակ
Table of main works works volumes

N/N h/h	Աշխատանքների անվանումը Name of work	Չափի միավոր Unit	Քանակը Quantity	Ծանոթություն Note
1	Հողային աշխատանքներ	մ^3	14.0	V 6Д
2	Ավազակոպճային շերտ	մ^3	0.71	h=10 սմ
3	Մետաղական խողովակի տեղադրում d=530 մմ, δ=7 մմ	գծ.մ / կգ	7.50 / 677,25	1գծ.մ=90.3կգ
4	Ջրհորի միաձույլ բետոն	մ^3	1.62	B - 15
5	Ջրհորի ջրամեկուսացում երկշերտ տաք բիտումով	մ^2	11.62	
6	Խողովակի հակակոռոզիոն մեկուսացում կպչուն ժապավենով	մ	7.5	
7	Հետադարձ լիցք	մ^3	8.0	V 6Д

Ծանոթագրություն

1. Խողովակը մետաղական է. ԳՈՍՏ 10704 - 76:

Примичание

1. Труба стальная. ГОСТ 10706-76.

SINCE 2020
HT-PROJECT LLC

Պաշտոն / Должность	Անուն, Ազգանուն / Имя, отчество	Ստորագր. / Подпись	Ամիս Ամսաթիվ / Дата, месяц
Ճարտարագետ	Է. Եղիազարյան		
Инженер	Э. Егиазарян		
Տնօրեն	Ա. Խալաթյան		
Директор	А.Халатян		

ՀՀ ԱՐԱՐԱՏԻ ՄԱՐԶ ԱՅՆԹԱՊ ՀԱՄԱՅՆՔ

Այնթապ համայնքի 1-ին, 2-րդ, 3-րդ,4-րդ, 5-րդ, 6-րդ, 6-ից 5-րդ փողոցների հատված, 8-րդ, 9-րդ, 12-րդ, 17-րդ, և 18-րդ փողոցների ասֆալտապատում, 8-ից 10-րդ փողոցների հատված և 13-րդ մասնակի ասֆալտապատում, 12-րդ, 12/1-րդ, 14-րդ, 15-րդ, 16-րդ, 18-րդ, 19-րդ, 20-րդ և Ժանյակագործների փողոցների հարդեցում

Ճանապարհային մաս
Дорожная часть

Փուլ этап:	Գլուխ-թերթ Глава-лист	Թերթեր Листов
ԱՆ РП	6-8	8

Մետաղական խողովակ d=530մմ
Труба стальная d=530мм
6-րդ փողոց I-ին հատված / 6-ая улица I-ый участок
ԿՄ/КМ0+227

<<ՀՏ-ՊՐՈԵԿՏ>> ՍՊԸ
<<ГТ-ПРОЕКТ>> ООО

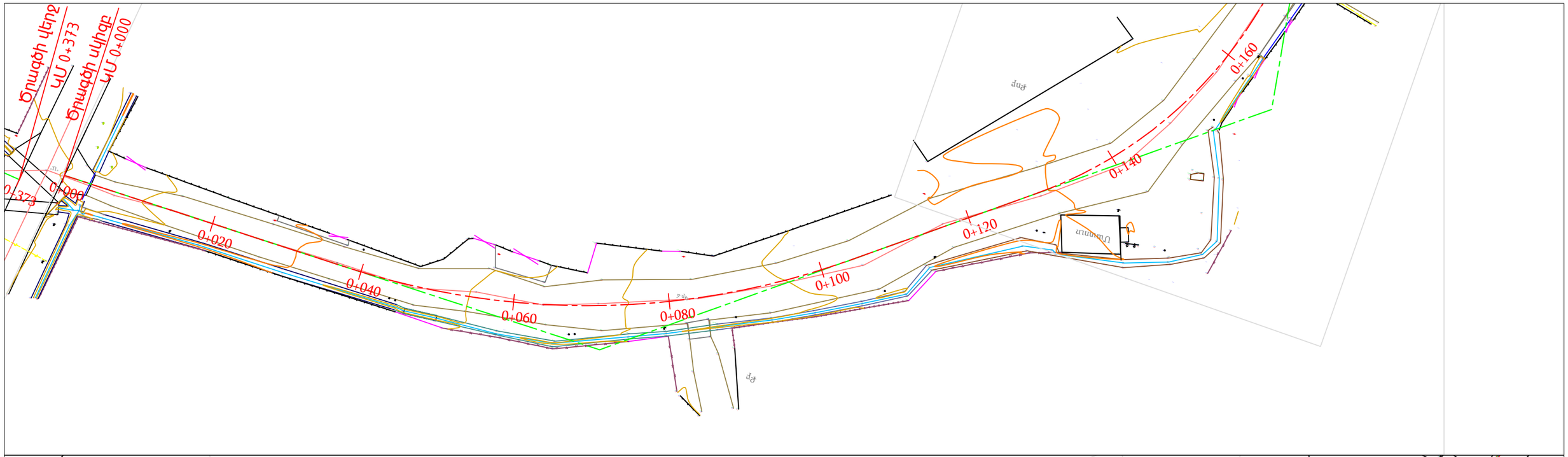

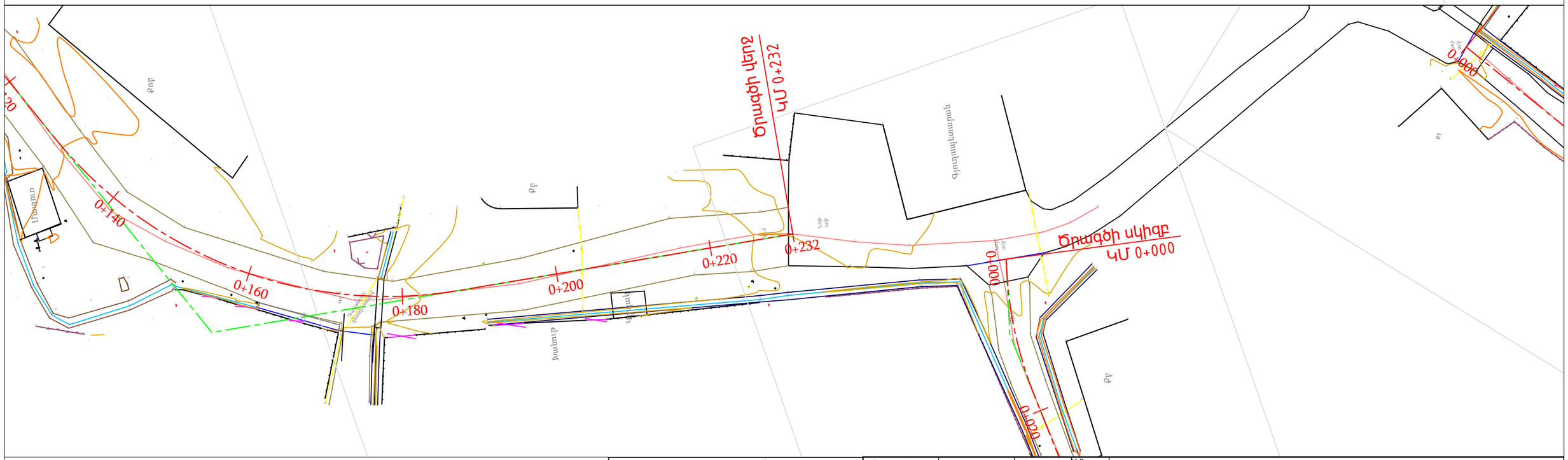

ՊԱՅՄԱՆԱԿԱՆ ՆՇԱՆՆԵՐ

ՔՔ	Քարե բնակելի
	Մուտքեր
	Ցանցապատեր
	Ցանկապատեր
	Գոյություն ունեցող խողովակներ

SINCE 2020

HT-PROJECT LLC

Պաշտոն	Անուն, Ազգանուն	Ստորագր.	Ամիս Ամսաթիվ
Должность	Имя, отчество	Подпись	Дата, месяц
Ճարտարագետ	Է. Եղիազարյան		
Инженер	Э. Егиазарян		
Տնօրեն	Ա. Խալաթյան		
Директор	А.Халатян		

ՀՀ ԱՐԱՐԱՏԻ ՄԱՐԶ ԱՅՆԹԱՊ ՀԱՄԱՅՆՔ

Այնթապ համայնքի 1-ին, 2-րդ, 3-րդ,4-րդ, 5-րդ, 6-րդ, 6-ից 5-րդ փողոցների հատված, 8-րդ, 9-րդ, 12-րդ, 17-րդ, և 18-րդ փողոցների ասֆալտապատում, 8-ից 10-րդ փողոցների հատված և 13-րդ մասնակի ասֆալտապատում, 12-րդ, 12/1-րդ, 14-րդ, 15-րդ, 16-րդ, 18-րդ, 19-րդ, 20-րդ և Ժանյակագործների փողոցների հարդեցում

Ճանապարհային մաս Дорожная часть	Փուլ этап:	Գլուխ-թերթ Глава-лист	Թերթեր Листов
	ԱՆ РП	7-1	7

Իրադրության հատակագիծ/
Ситуационный план
6-րդ փողոց II-րդ հատված / 6-ая улица II-ой участок
ԿՄ/КМ0+000–: – ԿՄ/КМ0+232

<<ՀՏ-ՊՐՈԵԿՏ>> ՍՊԸ
<<ГТ-ПРОЕКТ>> ООО

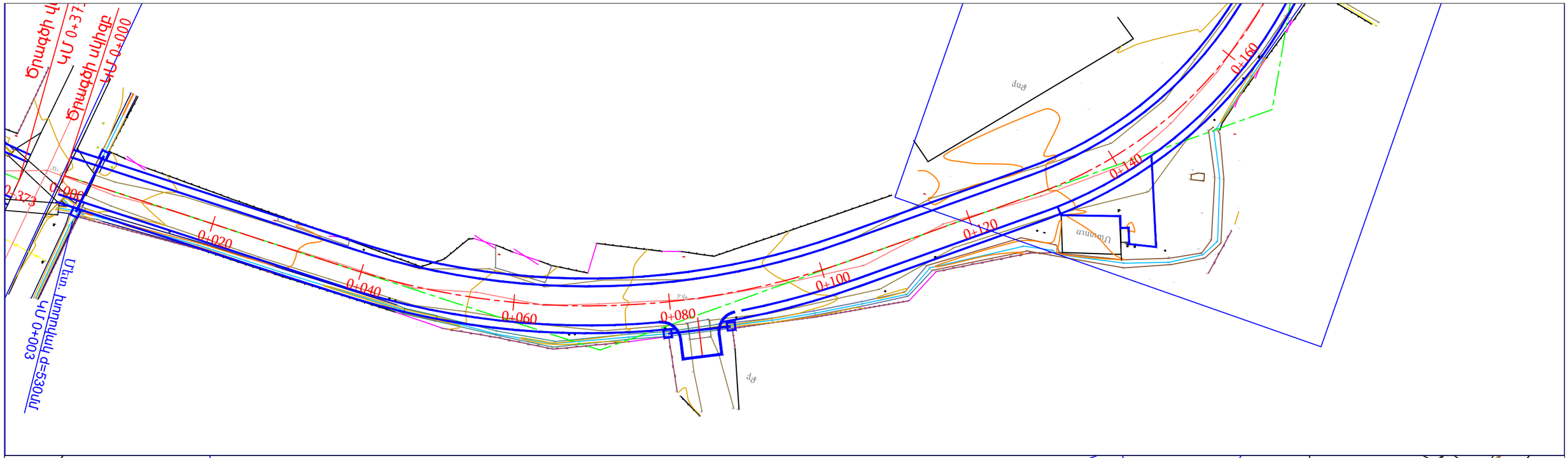

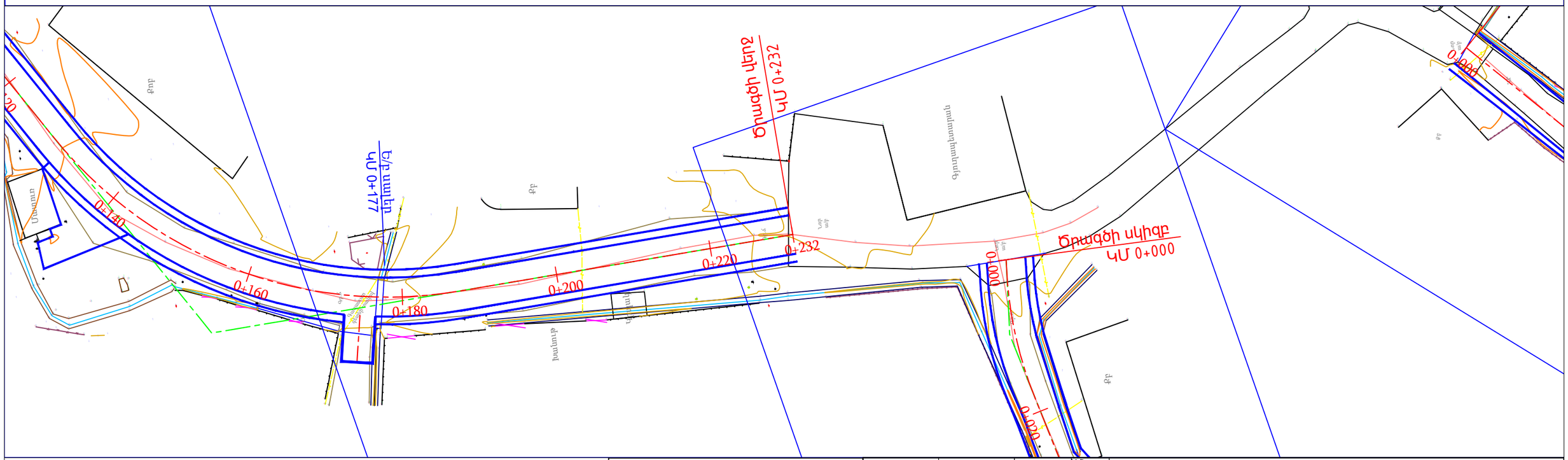

ՊԱՅՄԱՆԱԿԱՆ ՆՇԱՆՆԵՐ

ՔԲ	Քարե բնակելի
	Մուտքեր
	Ցանցապատեր
	Ցանկապատեր
	Նոր տեղադրվող խողովակներ
	Կողնակներ

SINCE 2020

HT-PROJECT LLC

Պաշտոն / Должность	Անուն, Ազգանուն / Имя, отчество	Ստորագր. / Подпись	Ամիս Ամսաթիվ / Дата, месяц
Ճարտարագետ	Է. Եղիազարյան		
Инженер	Э. Егиазарян		
Տնօրեն	Ա. Խալաթյան		
Директор	А.Халатян		

ՀՀ ԱՐԱՐԱՏԻ ՄԱՐԶ ԱՅՆԹԱՊ ՀԱՄԱՅՆՔ

Այնթապ համայնքի 1-ին, 2-րդ, 3-րդ,4-րդ, 5-րդ, 6-րդ, 6-ից 5-րդ փողոցների հատված, 8-րդ, 9-րդ, 12-րդ, 17-րդ, և 18-րդ փողոցների ասֆալտապատում, 8-ից 10-րդ փողոցների հատված և 13-րդ մասնակի ասֆալտապատում, 12-րդ, 12/1-րդ, 14-րդ, 15-րդ, 16-րդ, 18-րդ, 19-րդ, 20-րդ և Ժանյակագործների փողոցների հարդեցում

Ճանապարհային մաս / Дорожная часть	Փուլ / этап:	Գլուխ-թերթ / Глава-лист	Թերթեր / Листов
	ԱՆ / РП	7-2	7

Փռված հատակագիծ/ Развёрнутый план
6-րդ փողոց II-րդ հատված / 6-ая улица II-ой участок
ԿՄ/КМ0+000–: – ԿՄ/КМ0+232

<<ՀՏ-ՊՐՈԵԿՏ>> ՍՊԸ
<<ГТ-ПРОЕКТ>> ООО

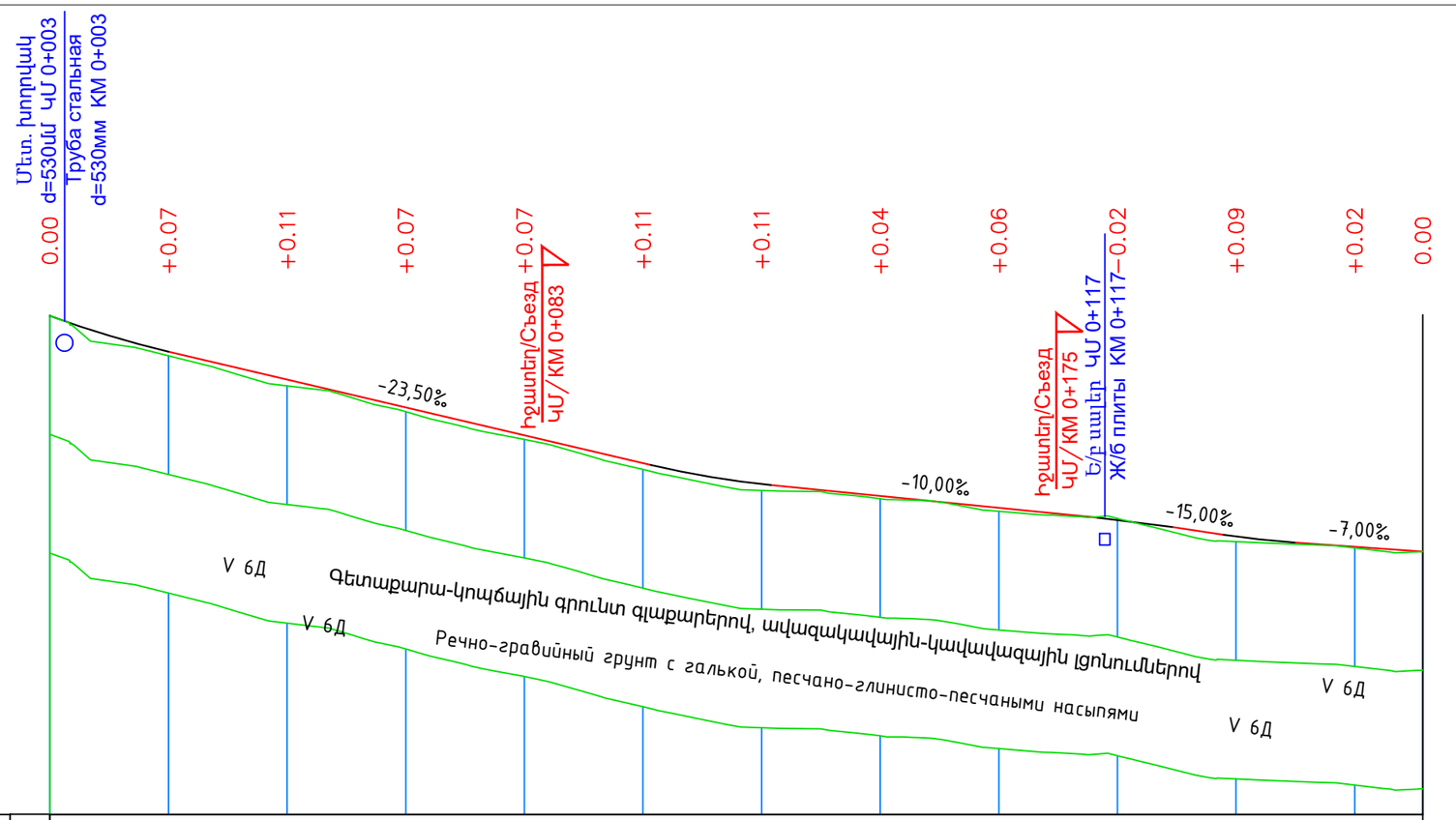

Մ 1:1000 հորիզոնական
Մ 1:100 ուղղաձիգ

M 1:1000 по горизонтали
M 1:100 по вертикали

Նախագծային տվյալներ / Проектные данные													
Ծրագծի փռված հատակագիծ / Развернутый план трассы	1												
Գոյություն ունեցող ճանապարհային պատվածք / Существующее дорожное покрытие	2	Գրունտային / Грунтовое							Գրունտային / Грунтовое				
Նախագծվող ճանապարհային պատվածք / Проектируемое дорожное покрытие	3	Ասֆ/բետոն / Асф/бетон							Ասֆ/բետոն / Асф/бетон				
Թեքություններ և ուղղաձիգ կորեր / Уклоны и вертикальные кривые	4	0+00.00 R 20,00	1481 K - 20.0 81,31	23,50‰	01,31	1143 R 21,56	1500 K - 20.3 55,11	10,00‰	1+82.92	36,67 R 89,17	12,00	3,85 R 8,85	1500 K 9,89
Նախագծային նիշեր /Проектные отметки	5	868,98	868,38	867,91	867,44	866,97	866,50 868,49	866,14 866,13	865,94	865,74	865,58 865,54	865,42	865,29 865,26
Գետնի նիշերը նախագծվող ճանապարհի առանցքով / Отметки земли по проектируемой оси дороги	6	868,98	868,31	867,80	867,37	866,90	866,39	866,04	865,90	865,69	865,57	865,17	865,07
Հեռավորություններ /Расстояние	7	20	20	20	20	20	20	20	20	20	20	20	12
Պիկետներ/Пикети	8	0+000					0+100					0+200	0+232
Կորեր/Кривые				y - 24°06'10" R - 75,00 L - 31,55		y - 13°30'19" R - 75,00 L - 17,68			y - 35°19'37" R - 30,00 L - 18,50		y - 25°12'45" R - 30,00 L - 13,20		
Կիլոմետրեր/Километры			43,50			9,53	33,82			15,97		47,75	

HT-PROJECT LLC
SINCE 2020

Պաշտոն / Должность	Անուն, Ազգանուն / Имя, отчество	Ստորագր. / Подпись	Ամիս Ամսաթիվ / Дата, месяц
Ճարտարագետ	Է. Եղիազարյան		
Инженер	Э. Егиазарян		
Տնօրեն	Ա. Խալաթյան		
Директор	А.Халатян		

ՀՀ ԱՐԱՐԱՏԻ ՄԱՐԶ ԱՅՆԹԱՊ ՀԱՄԱՅՆՔ

Այնթապ համայնքի 1-ին, 2-րդ, 3-րդ,4-րդ, 5-րդ, 6-րդ, 6-ից 5-րդ փողոցների հատված, 8-րդ, 9-րդ, 12-րդ, 17-րդ, և 18-րդ փողոցների ասֆալտապատում, 8-ից 10-րդ փողոցների հատված և 13-րդ մասնակի ասֆալտապատում, 12-րդ, 12/1-րդ, 14-րդ, 15-րդ, 16-րդ, 18-րդ, 19-րդ, 20-րդ և Ժանյակագործների փողոցների հարդեցում

Ճանապարհային մաս
Дорожная часть

Փուլ / Этап:	Գլուխ-թերթ / Глава-лист	Թերթեր / Листов
ԱՆ / РП	7-3	7

Երկայնական կտրվածք/Продольный профиль
6-րդ փողոց II-րդ հատված / 6-ая улица II-ой участок
ԿՄ/КМ0+000–: – ԿՄ/КМ0+232

<<ՀՏ-ՊՐՈԵԿՏ>> ՍՊԸ
<<ГТ-ПРОЕКТ>> ООО

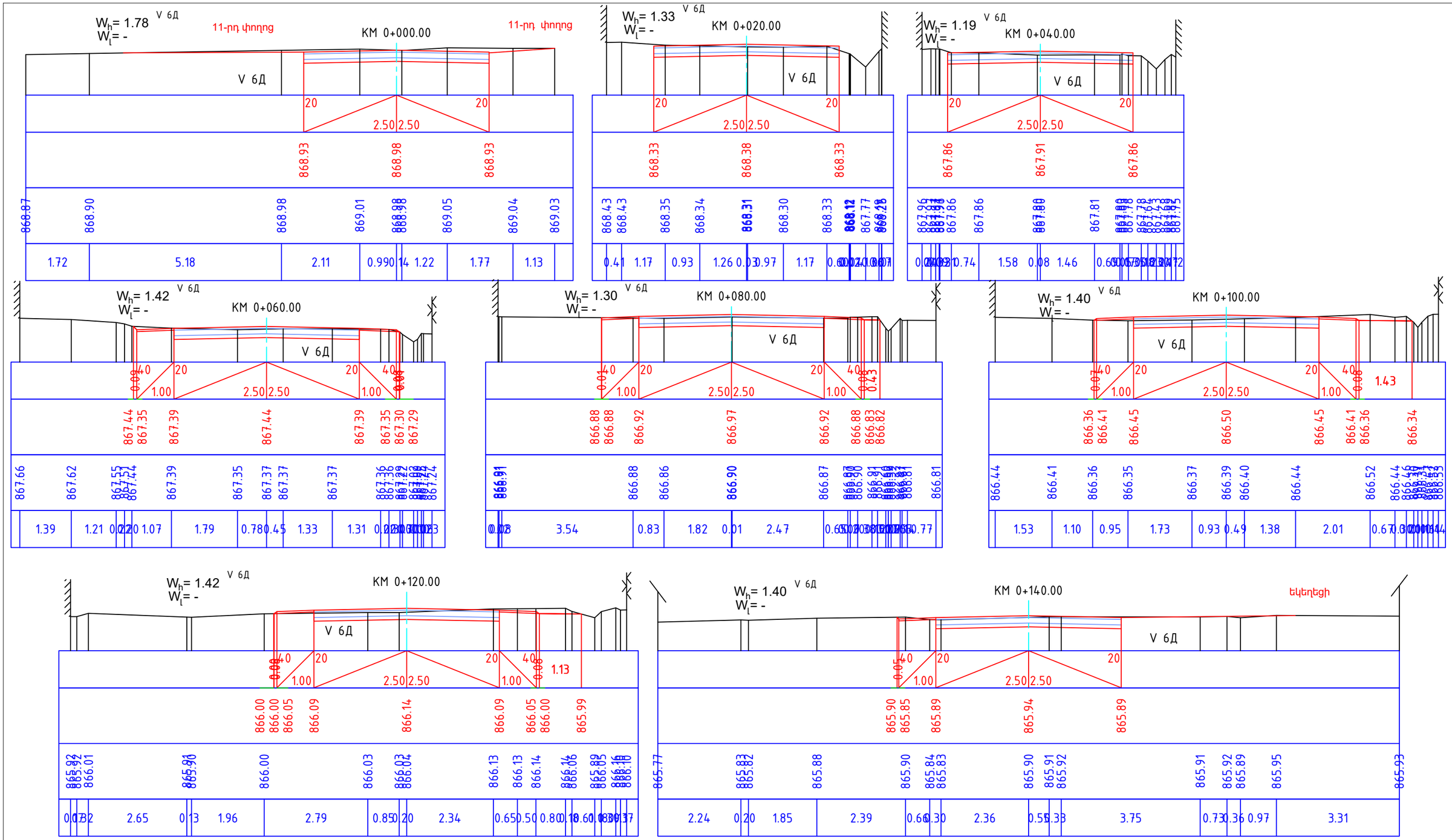

HT-PROJECT LLC

SINCE 2020

Պաշտոն / Должность	Անուն, Ազգանուն / Имя, отчество	Ստորագր. / Подпись	Ամիս Ամսաթիվ / Дата, месяц
Ճարտարագետ	Է. Եղիազարյան		
Инженер	Э. Егиазарян		
Տնօրեն	Ա. Խալաթյան		
Директор	А.Халатян		

ՀՀ ԱՐԱՐԱՏԻ ՄԱՐԶ ԱՅՆԹԱՊ ՀԱՄԱՅՆՔ

Այնթապ համայնքի 1-ին, 2-րդ, 3-րդ,4-րդ, 5-րդ, 6-րդ, 6-ից 5-րդ փողոցների հատված, 8-րդ, 9-րդ, 12-րդ, 17-րդ, և 18-րդ փողոցների ասֆալտապատում, 8-ից 10-րդ փողոցների հատված և 13-րդ մասնակի ասֆալտապատում, 12-րդ, 12/1-րդ, 14-րդ, 15-րդ, 16-րդ, 18-րդ, 19-րդ, 20-րդ և Ժանյակագործների փողոցների հարդեցում

Ճանապարհային մաս
Дорожная часть

Փուլ / этап:	Գլուխ-թերթ / Глава-лист	Թերթեր / Листов
ԱՆ РП	7-4	7

Լայնական կտրվածքներ/ Поперечные профили 6-րդ փողոց II-րդ հատված / 6-ая улица II-ой участок ԿՄ/КМ0+000–: – ԿՄ/КМ0+140

<<ՀՏ-ՊՐՈԵԿՏ>> ՍՊԸ
<<ГТ-ПРОЕКТ>> ООО

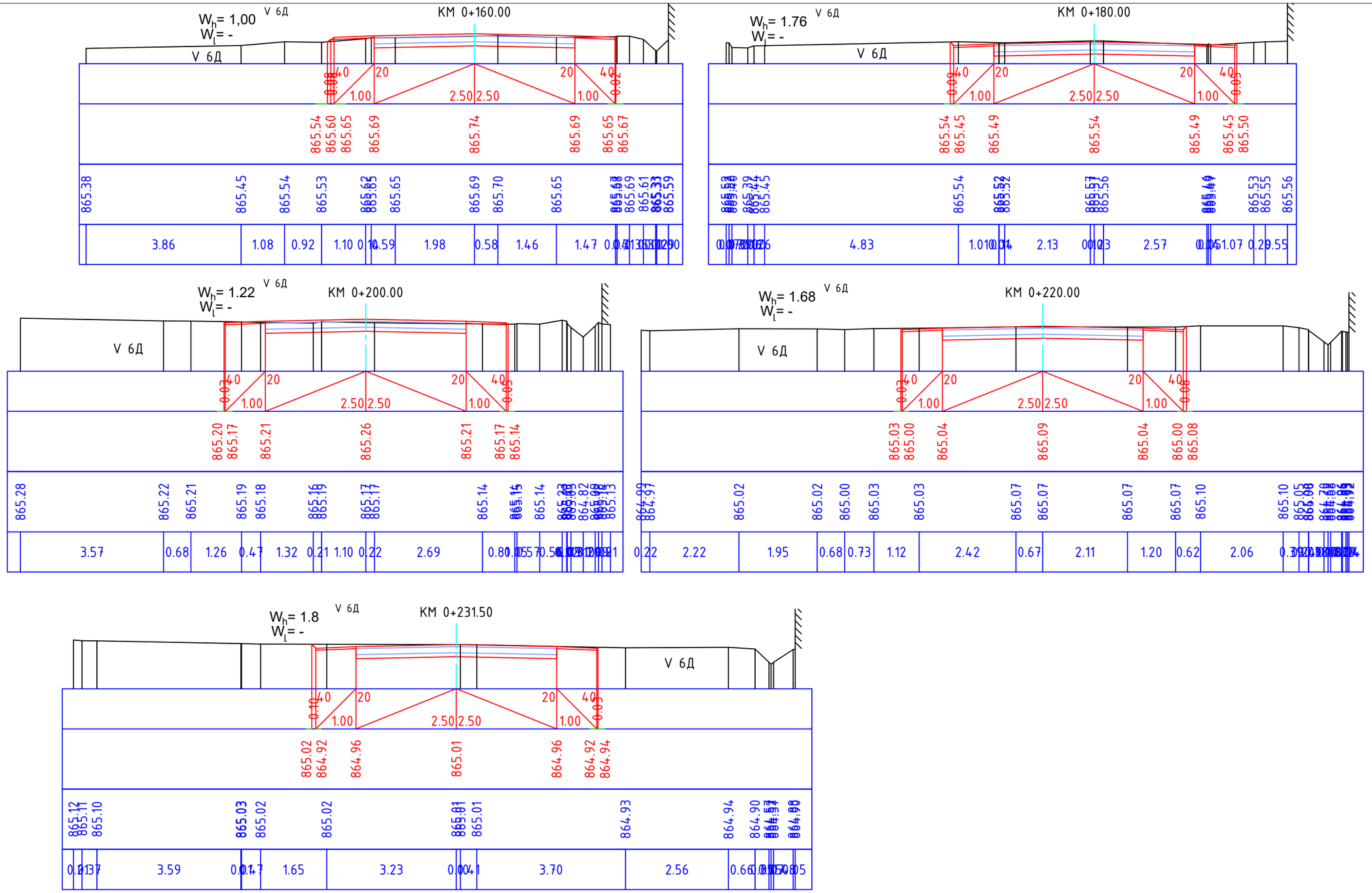

Պաշտոն	Անուն, Ազգանուն	Ստորագր.	Ամիս Ամսաթիվ
Должность	Имя, отчество	Подпись	Дата, месяц
Ճարտարագետ	Է. Եղիազարյան		
Инженер	Э. Егиазарян		
Տնօրեն	Ա. Խալաթյան		
Директор	А.Халатян		

HT-PROJECT LLC

ՀՀ ԱՐԱՐԱՏԻ ՄԱՐԶ ԱՅՆԹԱՊ ՀԱՄԱՅՆՔ

Այնթապ համայնքի 1-ին, 2-րդ, 3-րդ,4-րդ, 5-րդ, 6-րդ, 6-ից 5-րդ փողոցների հատված, 8-րդ, 9-րդ, 12-րդ, 17-րդ, և 18-րդ փողոցների ասֆալտապատում, 8-ից 10-րդ փողոցների հատված և 13-րդ մասնակի ասֆալտապատում, 12-րդ, 12/1-րդ, 14-րդ, 15-րդ, 16-րդ, 18-րդ, 19-րդ, 20-րդ և Ժանյակագործների փողոցների հարդեցում

Ճանապարհային մաս
Дорожная часть

Փուլ этап:	Գլուխ-թերթ Глава-лист	Թերթեր Листов
ԱՆ РП	7-5	7

Լայնական կտրվածքներ/ Поперечные профили 6-րդ փողոց II-րդ հատված / 6-ая улица II-ой участок ԿՄ/КМ0+160–: – ԿՄ/КМ0+232

<<ՀՏ-ՊՐՈԵԿՏ>> ՍՊԸ
<<ГТ-ПРОЕКТ>> ООО

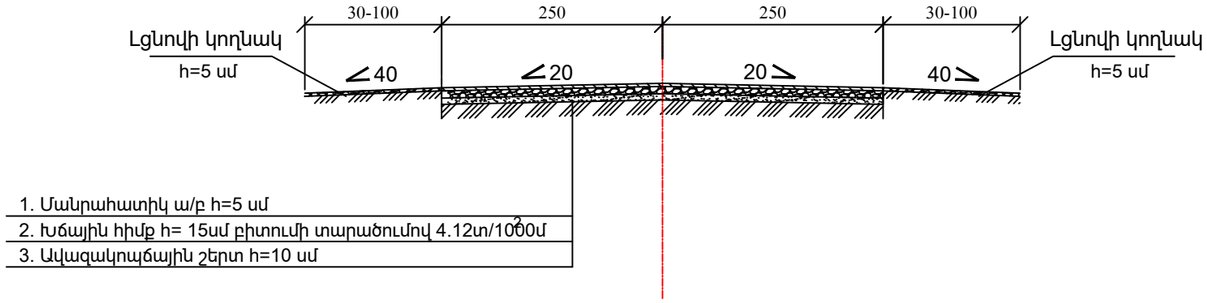

Պաշտոն	Անուն, Ազգանուն	Ստորագր.	Ամիս Ամսաթիվ	ՀՀ ԱՐԱՐԱՏԻ ՄԱՐԶ ԱՅՆԹԱՊ ՀԱՄԱՅՆՔ			
Должность	Имя, отчество	Подпись	Дата, месяц				
				Այնթապ համայնքի 1-ին, 2-րդ, 3-րդ,4-րդ, 5-րդ, 6-րդ, 6-ից 5-րդ փողոցների հատված, 8-րդ, 9-րդ, 12-րդ, 17-րդ, և 18-րդ փողոցների ասֆալտապատում, 8-ից 10-րդ փողոցների հատված և 13-րդ մասնակի ասֆալտապատում, 12-րդ, 12/1-րդ, 14-րդ, 15-րդ, 16-րդ, 18-րդ, 19-րդ, 20-րդ և Ժանյակագործների փողոցների հարդեցում			
Ճարտարագետ	Է. Եղիազարյան						
Инженер	Э. Егиазарян			Ճանապարհային մաս Дорожная часть	Փուլ этап:	Գլուխ-թերթ Глава-лист	Թերթեր Листов
Տնօրեն	Ա. Խալաթյան				ԱՆ РП	7-6	7
Директор	А.Халатян						
				Ճանապարհի հագուստի կոնստրուկցիա Конструкция дорожного полотна 6-րդ փողոց II-րդ հատված / 6-ая улица II-ой участок	<<ՀՏ-ՊՐՈԵԿՏ>> ՍՊԸ <<ГТ-ПРОЕКТ>> ООО		

SINCE 2020

HT-PROJECT LLC

ԽՈՂՈՎԱԿԻ ԵՐԿԱՅՆԱԿԱՆ ԿՏՐՎԱԾՔԸ ԿՄ 0+003

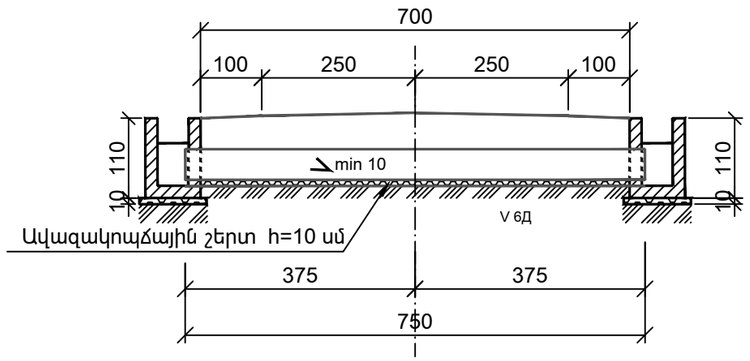

ԿՏՐՎԱԾՔ 1 - 1 Մ 1 : 50

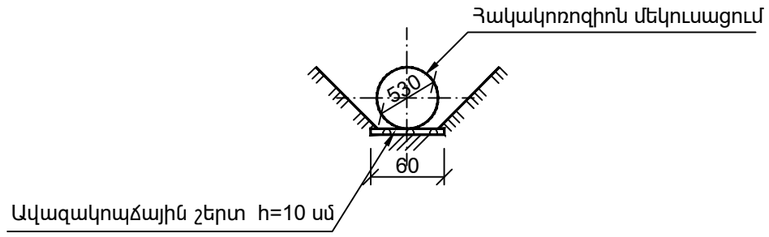

ԿՏՐՎԱԾՔ 2 - 2 Մ 1 : 50

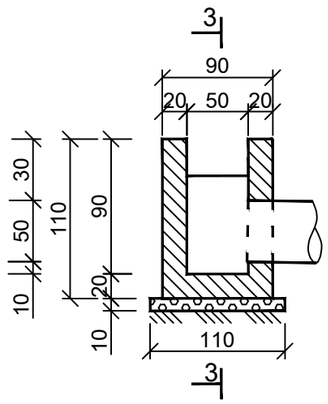

ԿՏՐՎԱԾՔ 3 - 3 Մ 1 : 50

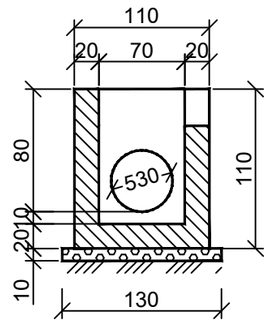

ՀԱՏԱԿԱԳԻԾ
(Լիցքը ցույց չի տրված)

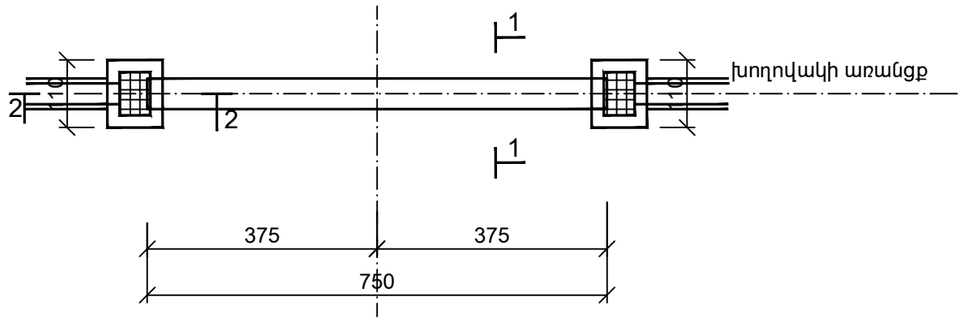

Հիմնական աշխատանքների ծավալների աղյուսակ
Table of main works works volumes

h/h N/N	Աշխատանքների անվանումը Name of work	Չափի միավոր Unit	Քանակը Quantity	Ծանոթություն Note
1	Հողային աշխատանքներ	մ^3	14.0	V 6Д
2	Ավազակոպճային շերտ	մ^3	0.71	h=10 սմ
3	Մետաղական խողովակի տեղադրում d=530 մմ, δ=7 մմ	գծ.մ / կգ	7.50 / 677,25	1գծ.մ=90.3կգ
4	Ջրհորի միաձույլ բետոն	մ^3	1.62	B - 15
5	Ջրհորի ջրամեկուսացում երկշերտ տաք բիտումով	մ^2	11.62	
6	Խողովակի հակակոռոզիոն մեկուսացում կպչուն ժապավենով	մ	7.5	
7	Հետադարձ լիցք	մ^3	8.0	V 6Д

Ծանոթագրություն

1. Խողովակը մետաղական է. ԳՈՍՏ 10704 - 76:

Примичание

1. Труба стальная. ГОСТ 10706-76.

SINCE 2020
HT-PROJECT LLC

Պաշտոն / Должность	Անուն, Ազգանուն / Имя, отчество	Ստորագր. / Подпись	Ամիս Ամսաթիվ / Дата, месяц
Ճարտարագետ	Է. Եղիազարյան		
Инженер	Э. Егиазарян		
Տնօրեն	Ա. Խալաթյան		
Директор	А.Халатян		

ՀՀ ԱՐԱՐԱՏԻ ՄԱՐԶ ԱՅՆԹԱՊ ՀԱՄԱՅՆՔ

Այնթապ համայնքի 1-ին, 2-րդ, 3-րդ,4-րդ, 5-րդ, 6-րդ, 6-ից 5-րդ փողոցների հատված, 8-րդ, 9-րդ, 12-րդ, 17-րդ, և 18-րդ փողոցների ասֆալտապատում, 8-ից 10-րդ փողոցների հատված և 13-րդ մասնակի ասֆալտապատում, 12-րդ, 12/1-րդ, 14-րդ, 15-րդ, 16-րդ, 18-րդ, 19-րդ, 20-րդ և Ժանյակագործների փողոցների հարդեցում

Ճանապարհային մաս
Дорожная часть

Փուլ этап:	Գլուխ-թերթ Глава-лист	Թերթեր Листов
ԱՆ РП	7-7	7

Մետաղական խողովակ d=530մմ
Труба стальная d=530мм
6-րդ փողոց II-րդ հատված/ 6-ая улица II-ой участок
ԿՄ/КМ0+003

<<ՀՏ-ՊՐՈԵԿՏ>> ՍՊԸ
<<ГТ-ПРОЕКТ>> ООО

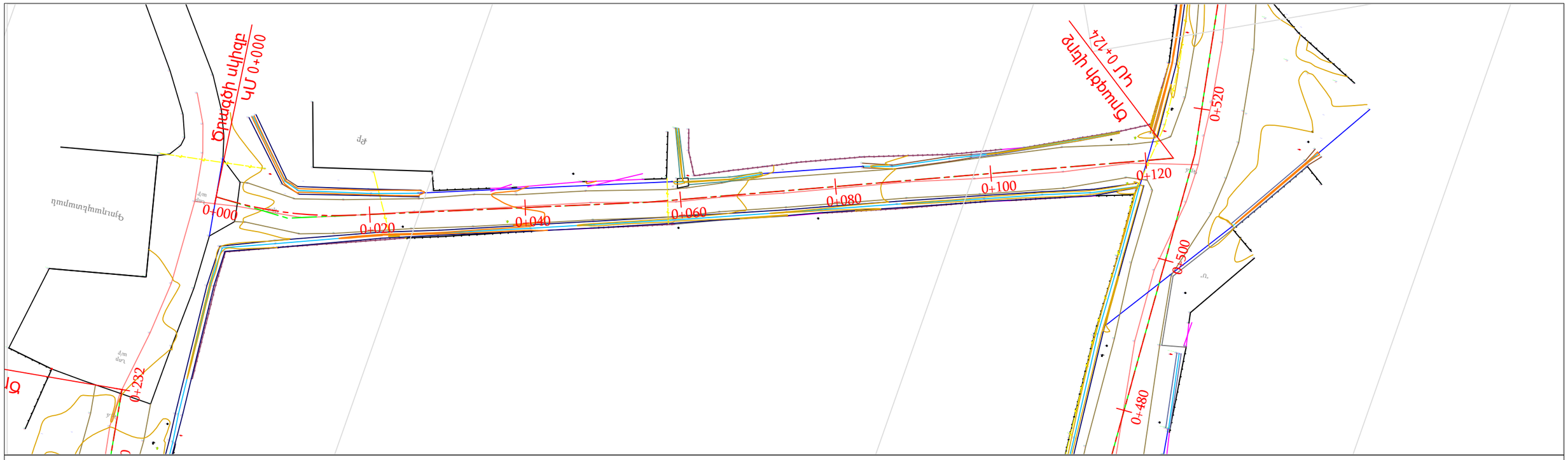

ՊԱՅՄԱՆԱԿԱՆ ՆՇԱՆՆԵՐ

ՔԲ	Քարե բնակելի
	Մուտքեր
	Ցանցապատեր
	Ցանկապատեր
	Գոյություն ունեցող խողովակներ

HT-PROJECT LLC

SINCE 2020

Պաշտոն / Должность	Անուն, Ազգանուն / Имя, отчество	Ստորագր. / Подпись	Ամիս Ամսաթիվ / Дата, месяц
Ճարտարագետ	Է. Եղիազարյան		
Инженер	Э. Егиазарян		
Տնօրեն	Ա. Խալաթյան		
Директор	А.Халатян		

ՀՀ ԱՐԱՐԱՏԻ ՄԱՐԶ ԱՅՆԹԱՊ ՀԱՄԱՅՆՔ

Այնթապ համայնքի 1-ին, 2-րդ, 3-րդ,4-րդ, 5-րդ, 6-րդ, 6-ից 5-րդ փողոցների հատված, 8-րդ, 9-րդ, 12-րդ, 17-րդ, և 18-րդ փողոցների ասֆալտապատում, 8-ից 10-րդ փողոցների հատված և 13-րդ մասնակի ասֆալտապատում, 12-րդ, 12/1-րդ, 14-րդ, 15-րդ, 16-րդ, 18-րդ, 19-րդ, 20-րդ և Ժանյակագործների փողոցների հարդեցում

Ճանապարհային մաս / Дорожная часть	Փուլ / этап:	Գլուխ-թերթ / Глава-лист	Թերթեր / Листов
	ԱՆ РП	8-1	5

Իրադրության հատակագիծ/ Ситуационный план
6-րդ փողոցից - 5-րդ փողոց / с 6-ой до 5-ой улицы
ԿՄ/КМ0+000–: – ԿՄ/КМ0+124

<<ՀՏ-ՊՐՈԵԿՏ>> ՍՊԸ
<<ГТ-ПРОЕКТ>> ООО

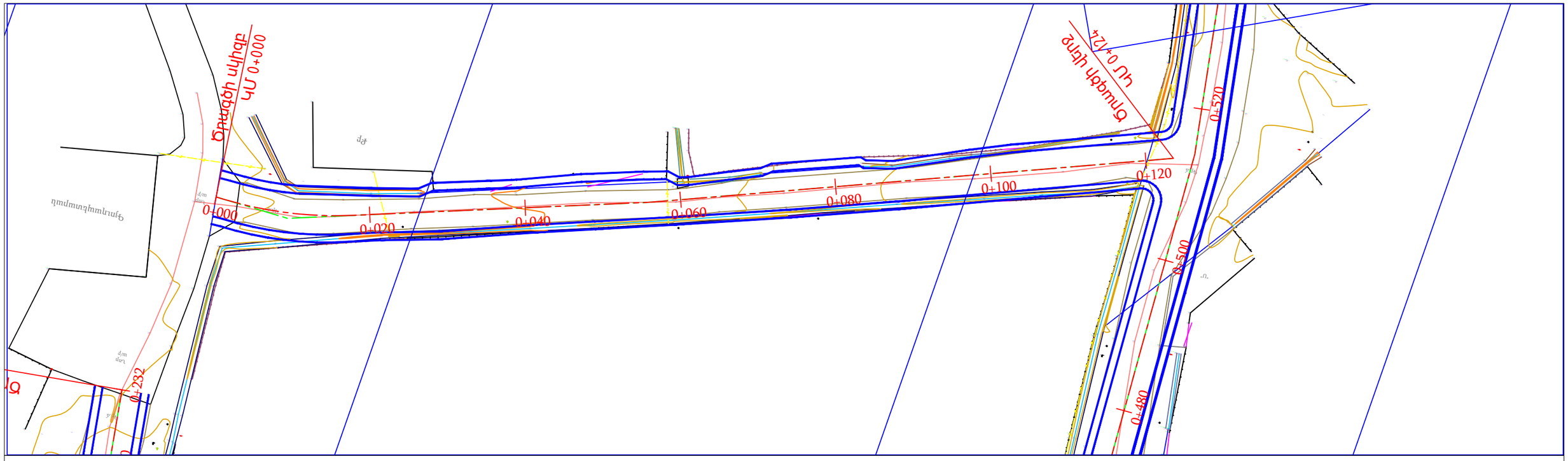

ՊԱՅՄԱՆԱԿԱՆ ՆՇԱՆՆԵՐ

ՔԲ	Քարե բնակելի
	Մուտքեր
	Ցանցապատեր
	Ցանկապատեր
	Նոր տեղադրվող խողովակներ
	Կողնակներ

SINCE 2020

HT-PROJECT LLC

Պաշտոն	Անուն, Ազգանուն	Ստորագր.	Ամիս Ամսաթիվ
Должность	Имя, отчество	Подпись	Дата, месяц
Ճարտարագետ	Է. Եղիազարյան		
Инженер	Э. Егиазарян		
Տնօրեն	Ա. Խալաթյան		
Директор	А.Халатян		

ՀՀ ԱՐԱՐԱՏԻ ՄԱՐԶ ԱՅՆԹԱՊ ՀԱՄԱՅՆՔ

Այնթապ համայնքի 1-ին, 2-րդ, 3-րդ,4-րդ, 5-րդ, 6-րդ, 6-ից 5-րդ փողոցների հատված, 8-րդ, 9-րդ, 12-րդ, 17-րդ, և 18-րդ փողոցների ասֆալտապատում, 8-ից 10-րդ փողոցների հատված և 13-րդ մասնակի ասֆալտապատում, 12-րդ, 12/1-րդ, 14-րդ, 15-րդ, 16-րդ, 18-րդ, 19-րդ, 20-րդ և Ժանյակագործների փողոցների հարդեցում

Ճանապարհային մաս Дорожная часть	Փուլ этап:	Գլուխ-թերթ Глава-лист	Թերթեր Листов
	ԱՆ РП	8-2	5

Փռված հատակագիծ/ Развёрнутый план
6-րդ փողոցից - 5-րդ փողոց / с 6-ой до 5-ой улицы
ԿՄ/КМ0+000–: – ԿՄ/КМ0+124

<<ՀՏ-ՊՐՈԵԿՏ>> ՍՊԸ
<<ГТ-ПРОЕКТ>> ООО

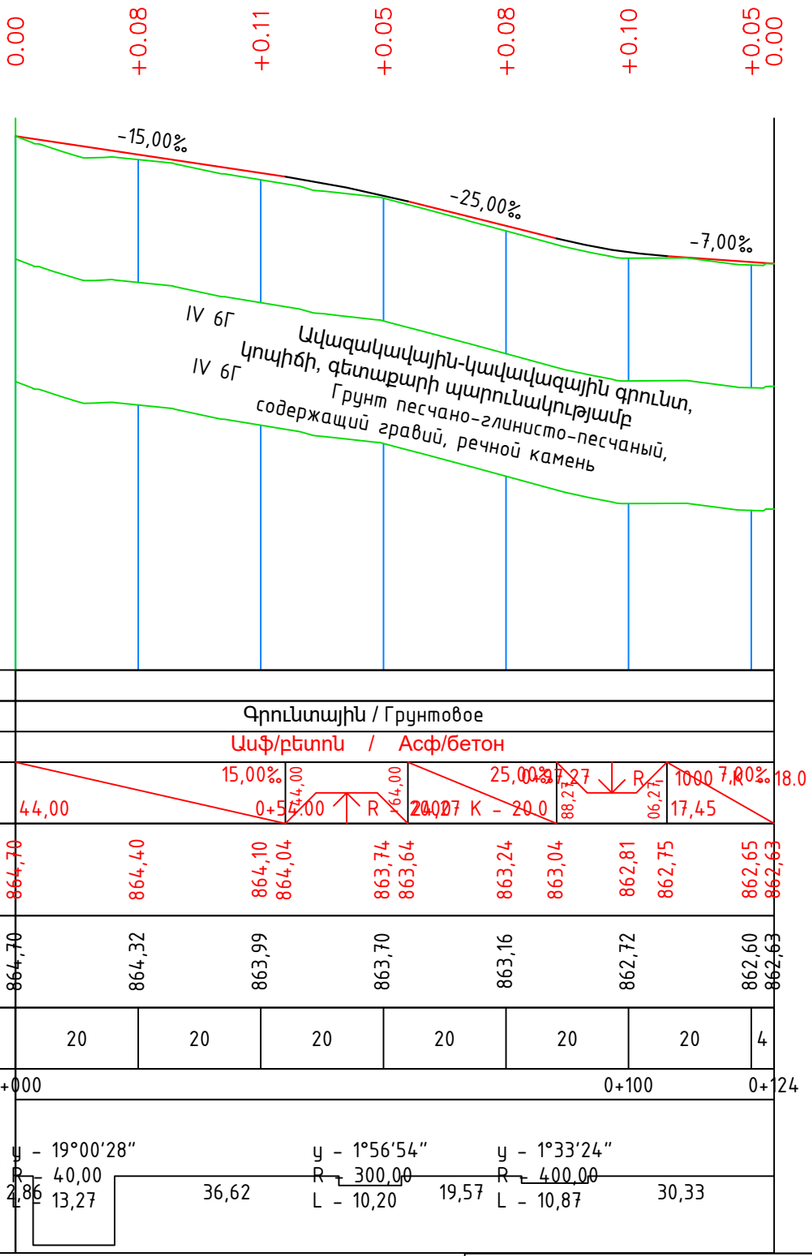

Մ 1:1000 հորիզոնական
Մ 1:100 ուղղաձիգ

М 1:1000 по горизонтали
М 1:100 по вертикали

Ծրագծի փռված հատակագիծ Развернутый план трассы	1	
Նախագծային տվյալներ / Проектные данные: Գոյություն ունեցող ճանապարհային պատվածք Существующее дорожное покрытие	2	Գրունտային / Грунтовое
Նախագծվող ճանապարհային պատվածք Проектируемое дорожное покрытие	3	Ասֆ/բետոն / Асф/бетон
Թեքություններ և ուղղաձիգ կորեր/ Уклоны и вертикальные кривые	4	15,00‰; 44,00; 0+54,00; R 64,00; 25,00‰; 20,27 K - 20,0; 88,27; R 1000; 7,00‰; 06,27; 17,45; 18.0
Նախագծային նիշեր /Проектные отметки	5	864,70; 864,40; 864,10; 864,04; 863,74; 863,64; 863,24; 863,04; 862,81; 862,75; 862,65; 862,63
Գետնի նիշերը նախագծվող ճանապարհի առանցքով Отметки земли по проектируемой оси дороги	6	864,70; 864,32; 863,99; 863,70; 863,16; 862,72; 862,60; 862,63
Հեռավորություններ /Расстояние	7	20; 20; 20; 20; 20; 20; 4
Պիկետներ/Пикети	8	0+000; 0+100; 0+124
Կորեր/Кривые		y - 19°00'28" R - 40,00 L - 13,27; y - 1°56'54" R - 300,00 L - 10,20; y - 1°33'24" R - 400,00 L - 10,87
Կիլոմետրեր/Километры		2,86; 36,62; 19,57; 30,33

Պաշտոն / Должность	Անուն, Ազգանուն / Имя, отчество	Ստորագր. / Подпись	Ամիս Ամսաթիվ / Дата, месяц
Ճարտարագետ	Է. Եղիազարյան		
Инженер	Э. Егиазарян		
Տնօրեն	Ա. Խալաթյան		
Директор	А.Халатян		

HT-PROJECT LLC
SINCE 2020

ՀՀ ԱՐԱՐԱՏԻ ՄԱՐԶ ԱՅՆԹԱՊ ՀԱՄԱՅՆՔ

Այնթապ համայնքի 1-ին, 2-րդ, 3-րդ,4-րդ, 5-րդ, 6-րդ, 6-ից 5-րդ փողոցների հատված, 8-րդ, 9-րդ, 12-րդ, 17-րդ, և 18-րդ փողոցների ասֆալտապատում, 8-ից 10-րդ փողոցների հատված և 13-րդ մասնակի ասֆալտապատում, 12-րդ, 12/1-րդ, 14-րդ, 15-րդ, 16-րդ, 18-րդ, 19-րդ, 20-րդ և Ժանյակագործների փողոցների հարդեցում

Ճանապարհային մաս
Дорожная часть

Փուլ этап:	Գլուխ-թերթ Глава-лист	Թերթեր Листов
ԱՆ РП	8-3	5

Երկայնական կտրվածք/Продольный профиль 6-րդ փողոցից - 5-րդ փողոց / с 6-ой до 5-ой улицы ԿՄ/КМ0+000–: – ԿՄ/КМ0+124

<<ՀՏ-ՊՐՈԵԿՏ>> ՍՊԸ
<<ГТ-ПРОЕКТ>> ООО

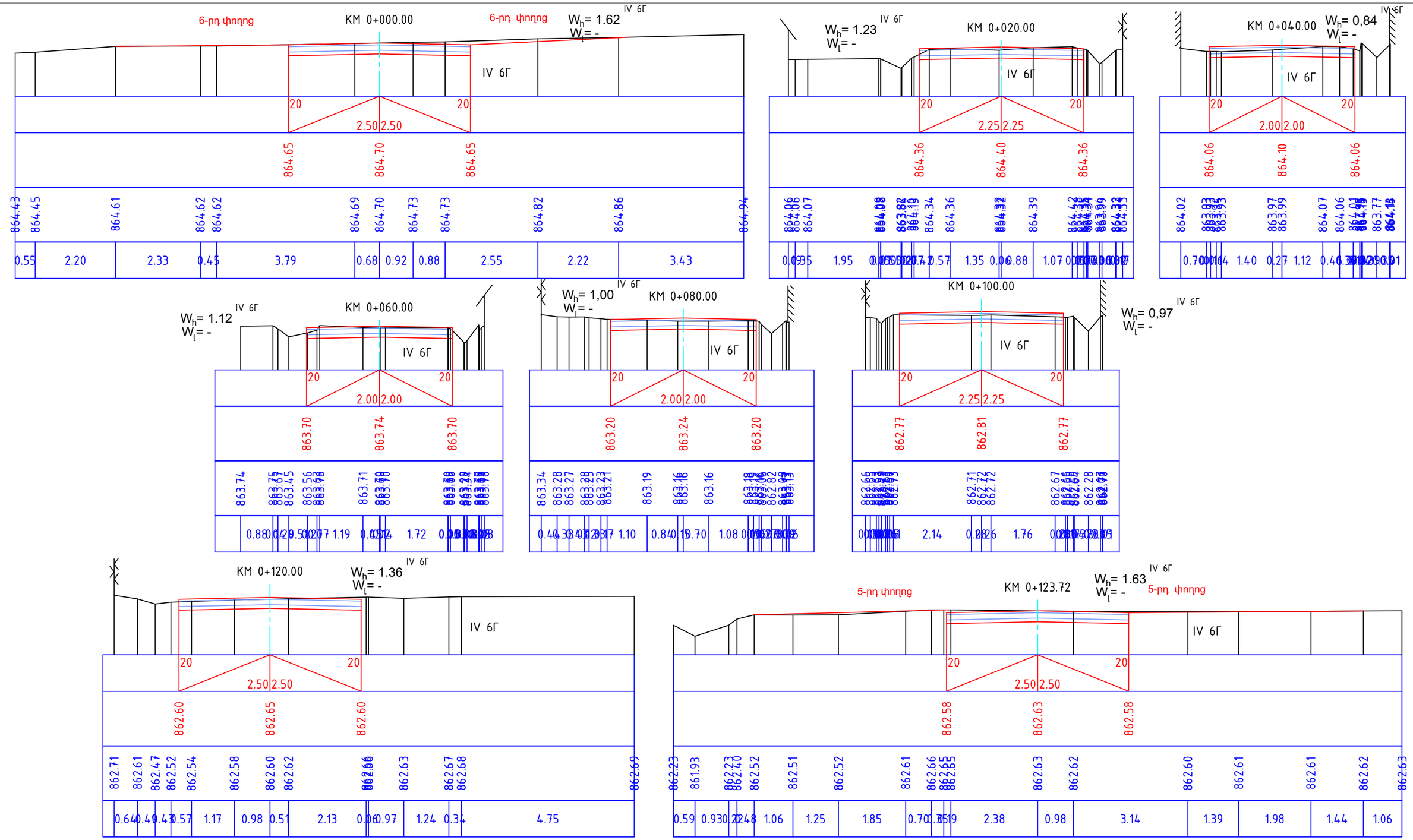

Պաշտոն	Անուն, Ազգանուն	Ստորագր.	Ամիս Ամսաթիվ	ՀՀ ԱՐԱՐԱՏԻ ՄԱՐԶ ԱՅՆԹԱՊ ՀԱՄԱՅՆՔ		
Должность	Имя, отчество	Подпись	Дата, месяц			
				Այնթապ համայնքի 1-ին, 2-րդ, 3-րդ,4-րդ, 5-րդ, 6-րդ, 6-ից 5-րդ փողոցների հատված, 8-րդ, 9-րդ, 12-րդ, 17-րդ, և 18-րդ փողոցների ասֆալտապատում, 8-ից 10-րդ փողոցների հատված և 13-րդ մասնակի ասֆալտապատում, 12-րդ, 12/1-րդ, 14-րդ, 15-րդ, 16-րդ, 18-րդ, 19-րդ, 20-րդ և Ժանյակագործների փողոցների հարդեցում		
Ճարտարագետ	Է. Եղիազարյան					
Инженер	Э. Егиазарян			Ճանապարհային մաս Дорожная часть	Փուլ этап:	Գլուխ-թերթ Глава-лист	Թերթեր Листов
Տնօրեն	Ա. Խալաթյան				ԱՆ РП	8-4	5
Директор	А.Халатян						
				Լայնական կտրվածքներ/ Поперечные профили 6-րդ փողոցից - 5-րդ փողոց / с 6-ой до 5-ой улицы ԿՄ/КМ0+000–: – ԿՄ/КМ0+124	<<ՀՏ-ՊՐՈԵԿՏ>> ՍՊԸ <<ГТ-ПРОЕКТ>> ООО	

SINCE 2020
HT-PROJECT LLC

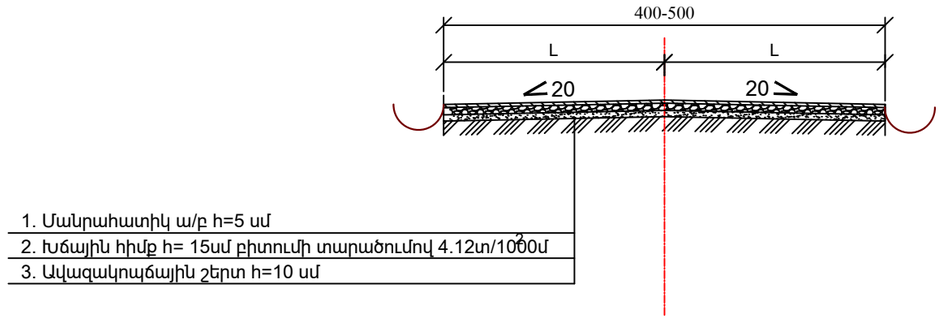

Պաշտոն	Անուն, Ազգանուն	Ստորագր.	Ամիս Ամսաթիվ
Должность	Имя, отчество	Подпись	Дата, месяц
Ճարտարագետ	Է. Եղիազարյան		
Инженер	Э. Егиазарян		
Տնօրեն	Ա. Խալաթյան		
Директор	А.Халатян		

HT-PROJECT LLC

SINCE 2020

ՀՀ ԱՐԱՐԱՏԻ ՄԱՐԶ ԱՅՆԹԱՊ ՀԱՄԱՅՆՔ

Այնթապ համայնքի 1-ին, 2-րդ, 3-րդ,4-րդ, 5-րդ, 6-րդ, 6-ից 5-րդ փողոցների հատված, 8-րդ, 9-րդ, 12-րդ, 17-րդ, և 18-րդ փողոցների ասֆալտապատում, 8-ից 10-րդ փողոցների հատված և 13-րդ մասնակի ասֆալտապատում, 12-րդ, 12/1-րդ, 14-րդ, 15-րդ, 16-րդ, 18-րդ, 19-րդ, 20-րդ և Ժանյակագործների փողոցների հարդեցում

Ճանապարհային մաս Дорожная часть	Փուլ этап:	Գլուխ-թերթ Глава-лист	Թերթեր Листов
	ԱՆ РП	8-5	5

Ճանապարհի հագուստի կոնստրուկցիա
Конструкция дорожного полотна
6-րդ փողոցից - 5-րդ փողոց / с 6-ой до 5-ой улицы

<<ՀՏ-ՊՐՈԵԿՏ>> ՍՊԸ
<<ГТ-ПРОЕКТ>> ООО

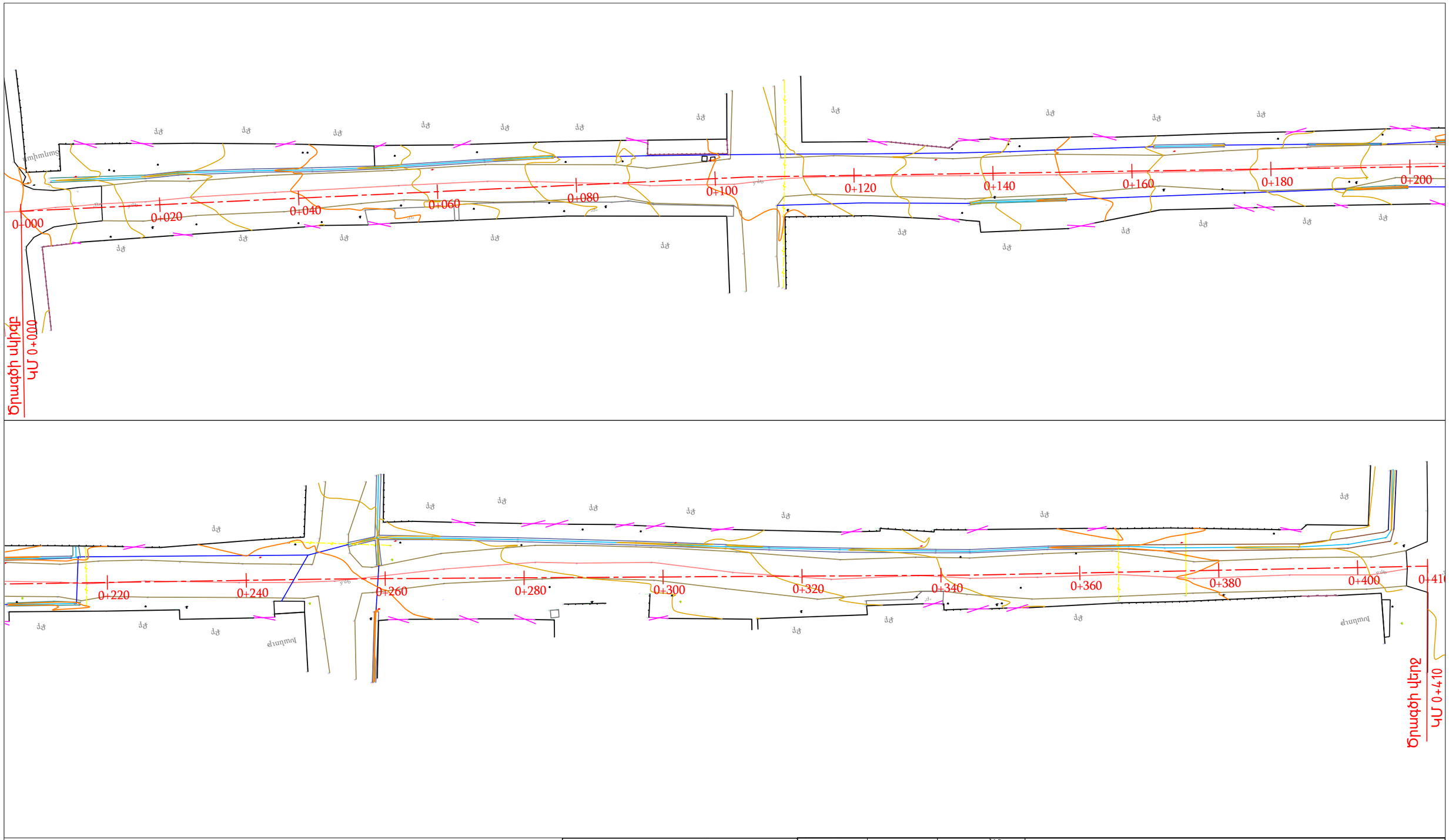

ՊԱՅՄԱՆԱԿԱՆ ՆՇԱՆՆԵՐ

ՔԲ	Քարե բնակելի
	Մուտքեր
	Ցանցապատեր
	Ցանկապատեր
	Գոյություն ունեցող խողովակներ

HT-PROJECT LLC

Պաշտոն / Должность	Անուն, Ազգանուն / Имя, отчество	Ստորագր. / Подпись	Ամիս Ամսաթիվ / Дата, месяц
Ճարտարագետ	Է. Եղիազարյան		
Инженер	Э. Егиазарян		
Տնօրեն	Ա. Խալաթյան		
Директор	А.Халатян		

ՀՀ ԱՐԱՐԱՏԻ ՄԱՐԶ ԱՅՆԹԱՊ ՀԱՄԱՅՆՔ

Այնթապ համայնքի 1-ին, 2-րդ, 3-րդ,4-րդ, 5-րդ, 6-րդ, 6-ից 5-րդ փողոցների հատված, 8-րդ, 9-րդ, 12-րդ, 17-րդ, և 18-րդ փողոցների ասֆալտապատում, 8-ից 10-րդ փողոցների հատված և 13-րդ մասնակի ասֆալտապատում, 12-րդ, 12/1-րդ, 14-րդ, 15-րդ, 16-րդ, 18-րդ, 19-րդ, 20-րդ և Ժանյակագործների փողոցների հարդեցում

Ճանապարհային մաս / Дорожная часть	Փուլ / этап:	Գլուխ-թերթ / Глава-лист	Թերթեր / Листов
	ԱՆ / РП	9-1	10

Իրադրության հատակագիծ/ Ситуационный план
8-րդ փողոց / 8-ая улица
ԿՄ/КМ0+000–: – ԿՄ/КМ0+410

<<ՀՏ-ՊՐՈԵԿՏ>> ՍՊԸ
<<ГТ-ПРОЕКТ>> ООО

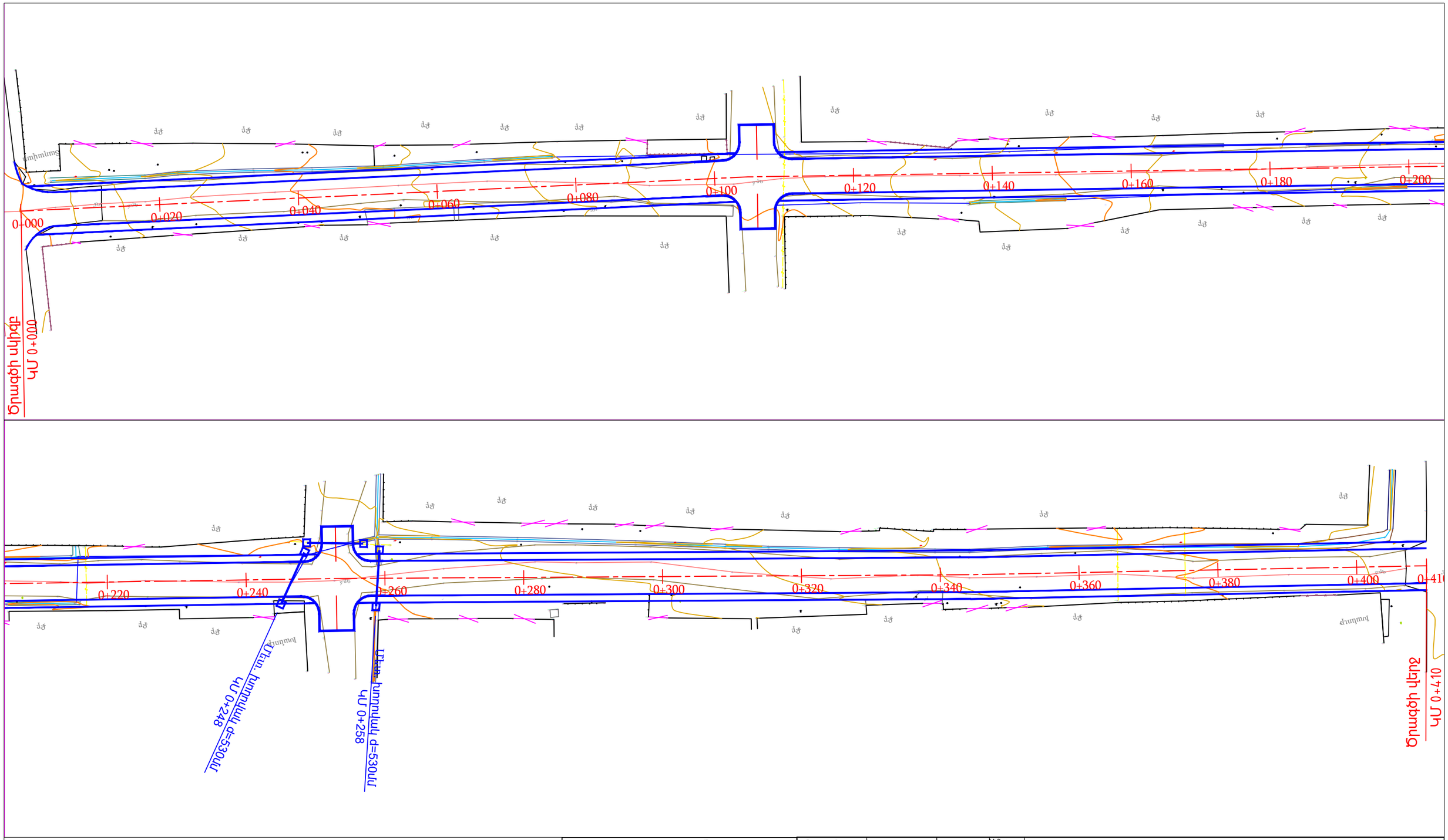

ՊԱՅՄԱՆԱԿԱՆ ՆՇԱՆՆԵՐ

ՔԲ	Քարե բնակելի
	Մուտքեր
	Ցանցապատեր
	Ցանկապատեր
	Նոր տեղադրվող խողովակներ
	Կողնակներ

HT-PROJECT LLC

Պաշտոն / Должность	Անուն, Ազգանուն / Имя, отчество	Ստորագր. / Подпись	Ամիս Ամսաթիվ / Дата, месяц
Ճարտարագետ	Է. Եղիազարյան		
Инженер	Э. Егиазарян		
Տնօրեն	Ա. Խալաթյան		
Директор	А.Халатян		

ՀՀ ԱՐԱՐԱՏԻ ՄԱՐԶ ԱՅՆԹԱՊ ՀԱՄԱՅՆՔ

Այնթապ համայնքի 1-ին, 2-րդ, 3-րդ,4-րդ, 5-րդ, 6-րդ, 6-ից 5-րդ փողոցների հատված, 8-րդ, 9-րդ, 12-րդ, 17-րդ, և 18-րդ փողոցների ասֆալտապատում, 8-ից 10-րդ փողոցների հատված և 13-րդ մասնակի ասֆալտապատում, 12-րդ, 12/1-րդ, 14-րդ, 15-րդ, 16-րդ, 18-րդ, 19-րդ, 20-րդ և Ժանյակագործների փողոցների հարդեցում

Ճանապարհային մաս / Дорожная часть	Փուլ / этап:	Գլուխ-թերթ / Глава-лист	Թերթեր / Листов
	ԱՆ / РП	9-2	10

Փռված հատակագիծ/ Развёрнутый план
8-րդ փողոց / 8-ая улица
ԿՄ/КМ0+000–: – ԿՄ/КМ0+410

<<ՀՏ-ՊՐՈԵԿՏ>> ՍՊԸ
<<ГТ-ПРОЕКТ>> ООО

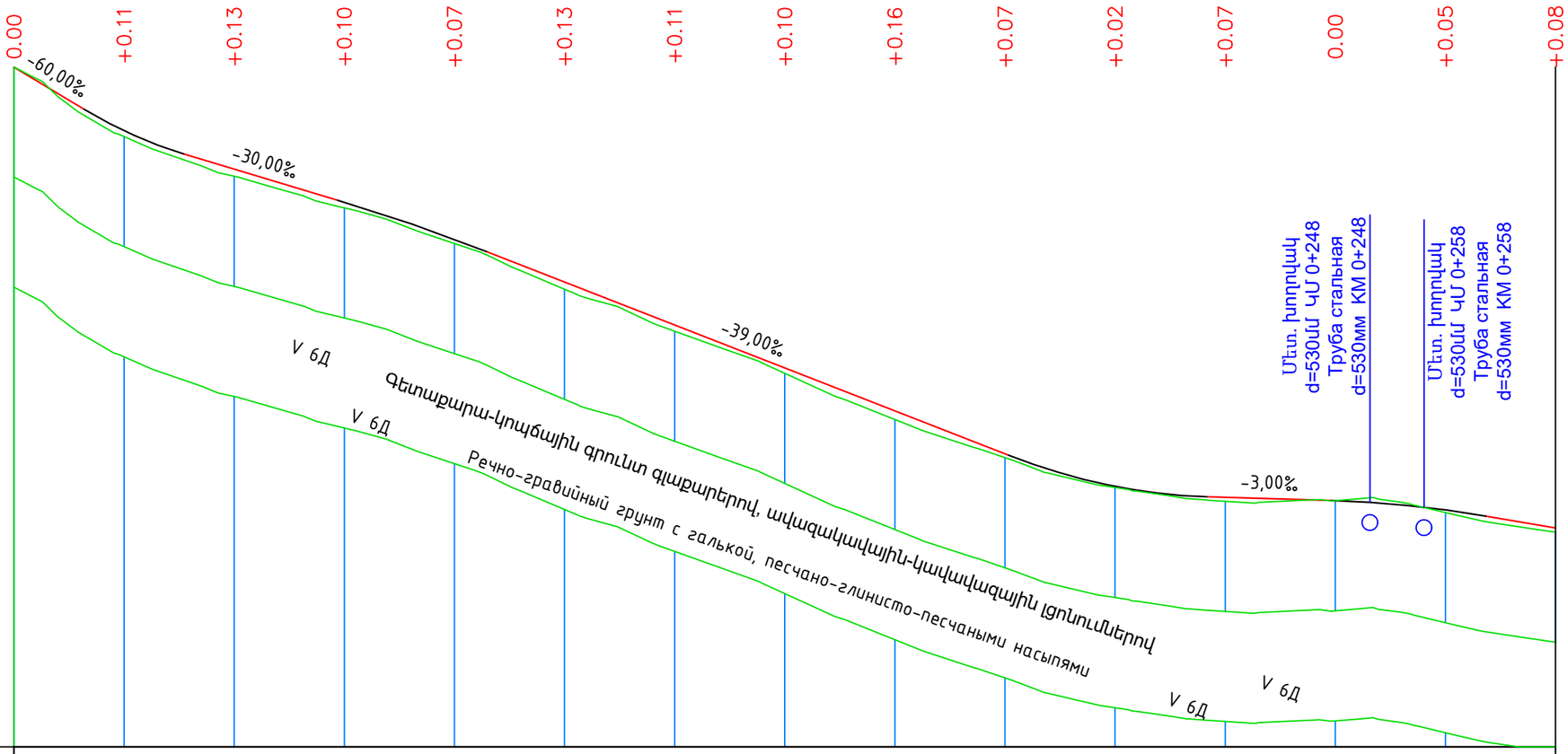

Մ 1:1000 հորիզոնական
Մ 1:100 ուղղաձիգ

М 1:1000 по горизонтали
М 1:100 по вертикали

Նախագծային տվյալներ / Проектные данные	Ծրագծի փռված հատակագիծ / Развернутый план трассы	1																							
	Գոյություն ունեցող ճանապարհային պատվածք / Существующее дорожное покрытие	2	Գրունտային / Грунтовое																						
	Նախագծվող ճանապարհային պատվածք / Проектируемое дорожное покрытие	3	Ասֆ/բետոն / Асф/бетон																						
	Թեքություններ և ուղղաձիգ կորեր / Уклоны и вертикальные кривые	4	-60,00‰	12,78	R - 1000	30,78	-30,00‰	28,00	R - 1000	0+58,78	-39,00‰	0+72.28	R - 3000	0+95,78	R - 27.0	1+04,90	-39,00‰	80,68	1+98,68	R - 1000	16,68	-3,00‰	22,60	2+39,28	R - 2000	2+53.28	R - 28.0
	Նախագծային նիշեր /Проектные отметки	5	876,00	875,23	874,84	874,42	874,14	873,58	873,54	872,87	872,65	872,09	871,31	870,53	869,75	869,97	869,93	868,38	868,19	868,18	868,12	868,12	867,95	867,84	867,63
Գետնի նիշերը նախագծվող ճանապարհի առանցքով / Отметки земли по проектируемой оси дороги		6	876,00	874,73	874,01	873,44	872,79	871,96	871,20	870,43	869,60	868,90	868,36	868,11	868,12	867,90	867,55								
Հեռավորություններ /Расстояние		7	20	20	20	20	20	20	20	20	20	20	20	20	20	20									
Պիկետներ/Пикети		8	0+000					0+100								0+200									
Կորեր/Кривые																									
Կիլոմետրեր/Километры				46,21					25,73							193,13									

α - 0°44'25"
R - 1000,00
L - 12,92

α - 0°56'53"
R - 700,00
L - 11,58

HT-PROJECT LLC
SINCE 2020

Պաշտոն / Должность	Անուն, Ազգանուն / Имя, отчество	Ստորագր. / Подпись	Ամիս Ամսաթիվ / Дата, месяц
Ճարտարագետ	Է. Եղիազարյան		
Инженер	Э. Егиазарян		
Տնօրեն	Ա. Խալաթյան		
Директор	А.Халатян		

ՀՀ ԱՐԱՐԱՏԻ ՄԱՐԶ ԱՅՆԹԱՊ ՀԱՄԱՅՆՔ

Այնթապ համայնքի 1-ին, 2-րդ, 3-րդ,4-րդ, 5-րդ, 6-րդ, 6-ից 5-րդ փողոցների հատված, 8-րդ, 9-րդ, 12-րդ, 17-րդ, և 18-րդ փողոցների ասֆալտապատում, 8-ից 10-րդ փողոցների հատված և 13-րդ մասնակի ասֆալտապատում, 12-րդ, 12/1-րդ, 14-րդ, 15-րդ, 16-րդ, 18-րդ, 19-րդ, 20-րդ և Ժանյակագործների փողոցների հարդեցում

Ճանապարհային մաս
Дорожная часть

Փուլ / Этап:	Գլուխ-թերթ / Глава-лист	Թերթեր / Листов
ԱՆ / РП	9-3	10

Երկայնական կտրվածք/Продольный профиль
8-րդ փողոց / 8-ая улица
ԿՄ/КМ0+000–: – ԿՄ/КМ0+300

<<ՀՏ-ՊՐՈԵԿՏ>> ՍՊԸ
<<ГТ-ПРОЕКТ>> ООО

Մ 1:1000 հորիզոնական
Մ 1:100 ուղղաձիգ

M 1:1000 по горизонтали
M 1:100 по вертикали

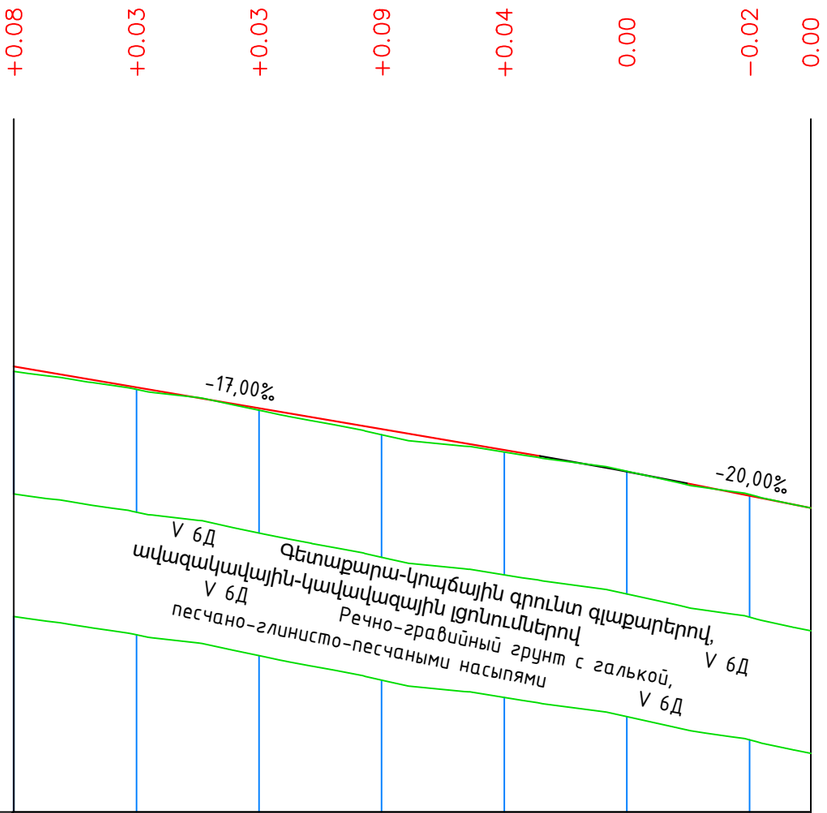

Երթուղու փռված հատակագիծ Развернутый план трассы	1	
Նախագծային տվյալներ / Проектные данные: Գոյություն ունեցող ճանապարհային պատվածք Существующее дорожное покрытие	2	Գրունտային / Грунтовое
Նախագծվող ճանապարհային պատվածք Проектируемое дорожное покрытие	3	Ասֆ/բետոն / Асф/бетон
Թեքություններ և ուղղաձիգ կորեր/ Уклоны и вертикальные кривые	4	17,00‰; 3+77.79; R - 800,00; 21K - 24.0; 20,00‰; 3+65,79; 3+89,79
Նախագծային նիշեր /Проектные отметки	5	867,63; 867,29; 866,95; 866,61; 866,27; 866,17; 865,91; 865,72; 865,52; 865,32
Գետնի նիշերը նախագծվող ճանապարհի առանցքով Отметки земли по проектируемой оси дороги	6	867,55; 867,25; 866,91; 866,51; 866,23; 865,92; 865,54; 865,32
Հեռավորություններ /Расстояние	7	20; 20; 20; 20; 20; 20; 10
Պիկետներ/Пикети Կորեր/Кривые Կիլոմետրեր/Километры	8	0+300; 0+400; 0+410 y - 3°43'25" R - 200,00 L - 13,00 18,33 y - 3°16'53" R - 200,00 L - 11,45 56,30 y - 1°47'24" R - 400,00 L - 12,50 8,84

HT-PROJECT LLC
SINCE 2020

Պաշտոն / Должность	Անուն, Ազգանուն / Имя, отчество	Ստորագր. / Подпись	Ամիս Ամսաթիվ / Дата, месяц
Ճարտարագետ	Է. Եղիազարյան		
Инженер	Э. Егиазарян		
Տնօրեն	Ա. Խալաթյան		
Директор	А.Халатян		

ՀՀ ԱՐԱՐԱՏԻ ՄԱՐԶ ԱՅՆԹԱՊ ՀԱՄԱՅՆՔ

Այնթապ համայնքի 1-ին, 2-րդ, 3-րդ,4-րդ, 5-րդ, 6-րդ, 6-ից 5-րդ փողոցների հատված, 8-րդ, 9-րդ, 12-րդ, 17-րդ, և 18-րդ փողոցների ասֆալտապատում, 8-ից 10-րդ փողոցների հատված և 13-րդ մասնակի ասֆալտապատում, 12-րդ, 12/1-րդ, 14-րդ, 15-րդ, 16-րդ, 18-րդ, 19-րդ, 20-րդ և Ժանյակագործների փողոցների հարդեցում

Ճանապարհային մաս
Дорожная часть

Փուլ этап:	Գլուխ-թերթ Глава-лист	Թերթեր Листов
ԱՆ РП	9-4	10

Երկայնական կտրվածք/Продольный профиль
8-րդ փողոց / 8-ая улица
ԿՄ/КМ0+300–: – ԿՄ/КМ0+410

<<ՀՏ-ՊՐՈԵԿՏ>> ՍՊԸ
<<ГТ-ПРОЕКТ>> ООО

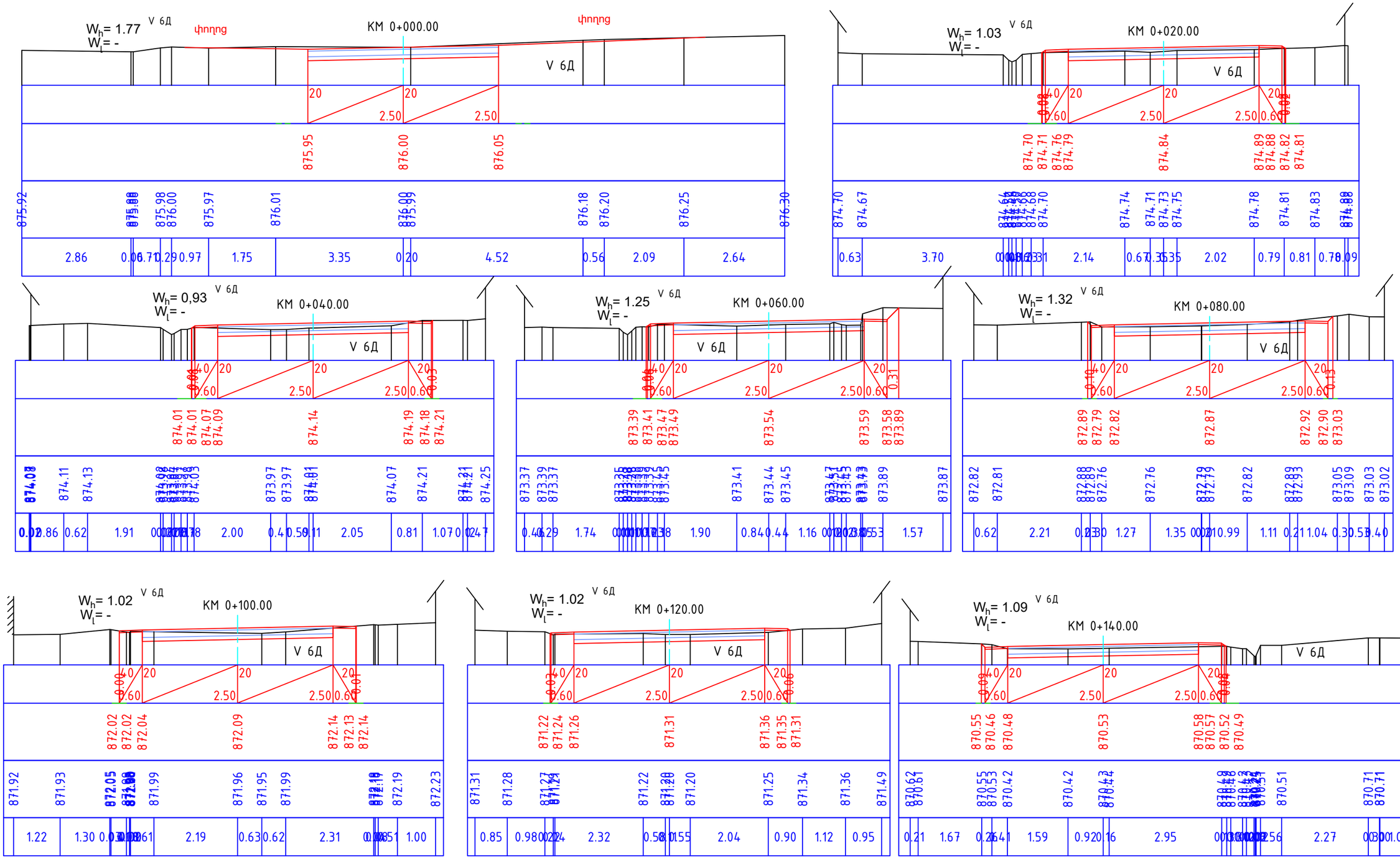

Պաշտոն	Անուն, Ազգանուն	Ստորագր.	Ամիս Ամսաթիվ
Должность	Имя, отчество	Подпись	Дата, месяц
Ճարտարագետ	Է. Եղիազարյան		
Инженер	Э. Егиазарян		
Տնօրեն	Ա. Խալաթյան		
Директор	А.Халатян		

SINCE 2020

HT-PROJECT LLC

ՀՀ ԱՐԱՐԱՏԻ ՄԱՐԶ ԱՅՆԹԱՊ ՀԱՄԱՅՆՔ

Այնթապ համայնքի 1-ին, 2-րդ, 3-րդ,4-րդ, 5-րդ, 6-րդ, 6-ից 5-րդ փողոցների հատված, 8-րդ, 9-րդ, 12-րդ, 17-րդ, և 18-րդ փողոցների ասֆալտապատում, 8-ից 10-րդ փողոցների հատված և 13-րդ մասնակի ասֆալտապատում, 12-րդ, 12/1-րդ, 14-րդ, 15-րդ, 16-րդ, 18-րդ, 19-րդ, 20-րդ և Ժանյակագործների փողոցների հարդեցում

Ճանապարհային մաս
Дорожная часть

Փուլ этап:	Գլուխ-թերթ Глава-лист	Թերթեր Листов
ԱՆ РП	9-5	10

Լայնական կտրվածքներ/ Поперечные профили
8-րդ փողոց / 8-ая улица
ԿՄ/KM0+000–: – ԿՄ/KM0+140

<<ՀՏ-ՊՐՈԵԿՏ>> ՍՊԸ
<<ГТ-ПРОЕКТ>> ООО

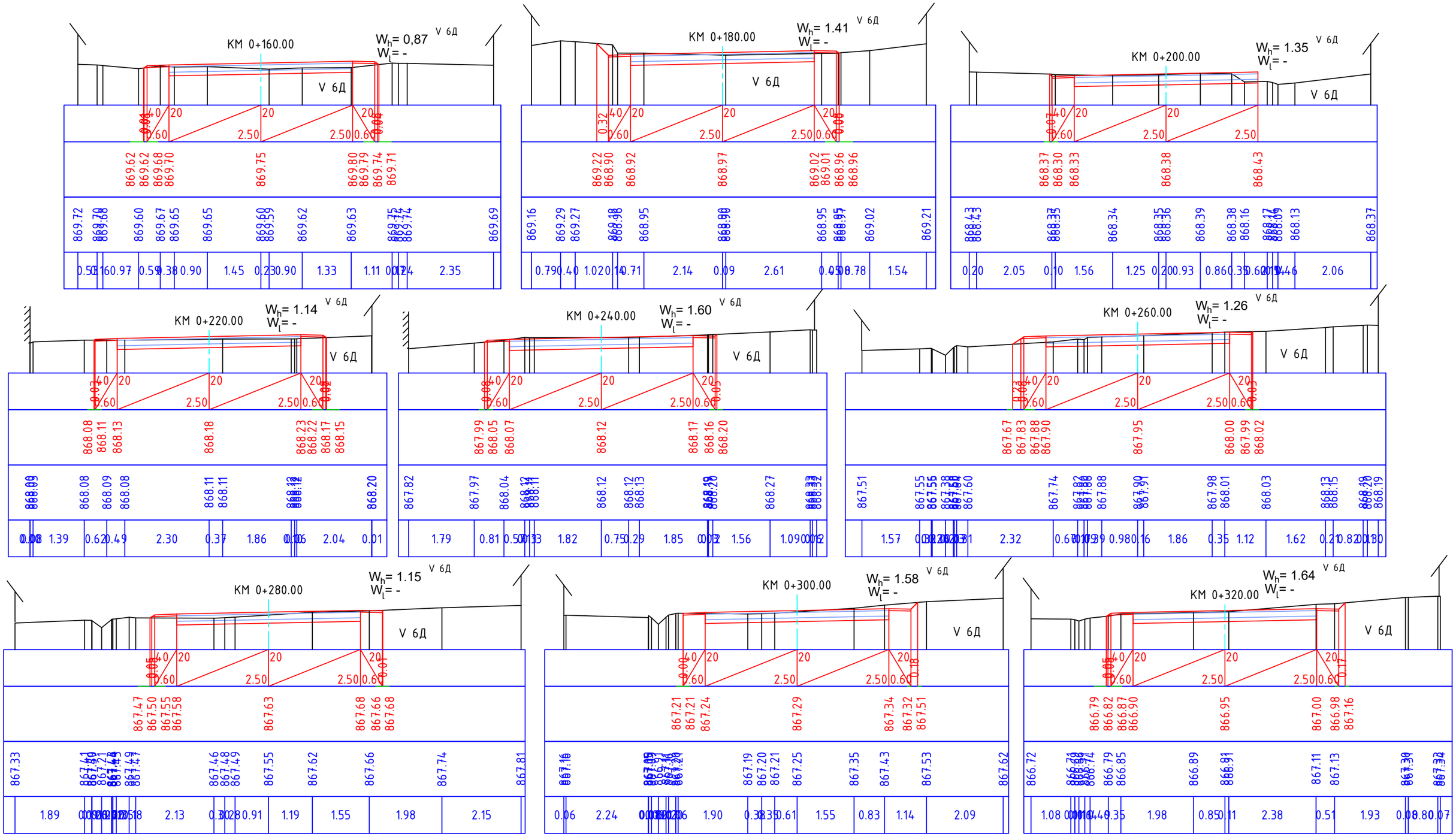

Պաշտոն	Անուն, Ազգանուն	Ստորագր.	Ամիս Ամսաթիվ
Должность	Имя, отчество	Подпись	Дата, месяц
Ճարտարագետ	Է. Եղիազարյան		
Инженер	Э. Егиазарян		
Տնօրեն	Ա. Խալաթյան		
Директор	А.Халатян		

SINCE 2020

HT-PROJECT LLC

ՀՀ ԱՐԱՐԱՏԻ ՄԱՐԶ ԱՅՆԹԱՊ ՀԱՄԱՅՆՔ

Այնթապ համայնքի 1-ին, 2-րդ, 3-րդ,4-րդ, 5-րդ, 6-րդ, 6-ից 5-րդ փողոցների հատված, 8-րդ, 9-րդ, 12-րդ, 17-րդ, և 18-րդ փողոցների ասֆալտապատում, 8-ից 10-րդ փողոցների հատված և 13-րդ մասնակի ասֆալտապատում, 12-րդ, 12/1-րդ, 14-րդ, 15-րդ, 16-րդ, 18-րդ, 19-րդ, 20-րդ և Ժանյակագործների փողոցների հարդեցում

Ճանապարհային մաս
Дорожная часть

Փուլ этап:	Գլուխ-թերթ Глава-лист	Թերթեր Листов
ԱՆ РП	9-6	10

Լայնական կտրվածքներ/ Поперечные профили
8-րդ փողոց / 8-ая улица
ԿՄ/КМ0+160—: – ԿՄ/КМ0+320

<<ՀՏ-ՊՐՈԵԿՏ>> ՍՊԸ
<<ГТ-ПРОЕКТ>> ООО

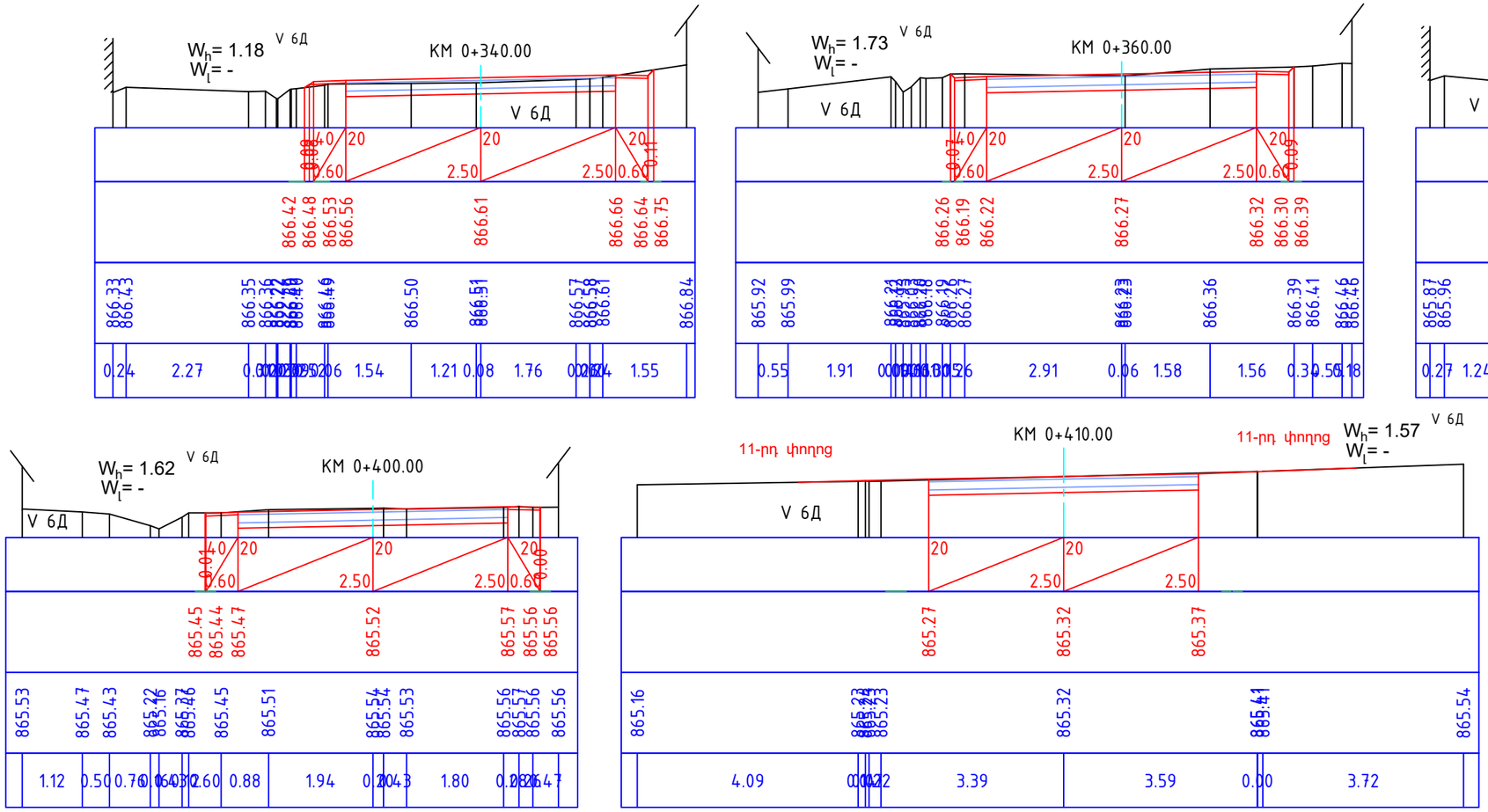

Պաշտոն	Անուն, Ազգանուն	Ստորագր.	Ամիս Ամսաթիվ
Должность	Имя, отчество	Подпись	Дата, месяц
Ճարտարագետ	Է. Եղիազարյան		
Инженер	Э. Егиазарян		
Տնօրեն	Ա. Խալաթյան		
Директор	А.Халатян		

HT-PROJECT LLC

ՀՀ ԱՐԱՐԱՏԻ ՄԱՐԶ ԱՅՆԹԱՊ ՀԱՄԱՅՆՔ

Այնթապ համայնքի 1-ին, 2-րդ, 3-րդ,4-րդ, 5-րդ, 6-րդ, 6-ից 5-րդ փողոցների հատված, 8-րդ, 9-րդ, 12-րդ, 17-րդ, և 18-րդ փողոցների ասֆալտապատում, 8-ից 10-րդ փողոցների հատված և 13-րդ մասնակի ասֆալտապատում, 12-րդ, 12/1-րդ, 14-րդ, 15-րդ, 16-րդ, 18-րդ, 19-րդ, 20-րդ և Ժանյակագործների փողոցների հարդեցում

Ճանապարհային մաս
Дорожная часть

Փուլ этап:	Գլուխ-թերթ Глава-лист	Թերթեր Листов
ԱՆ РП	9-7	00

Լայնական կտրվածքներ/ Поперечные профили
8-րդ փողոց / 8-ая улица
ԿՄ/КМ0+340–: – ԿՄ/КМ0+410

<<ՀՏ-ՊՐՈԵԿՏ>> ՍՊԸ
<<ГТ-ПРОЕКТ>> ООО

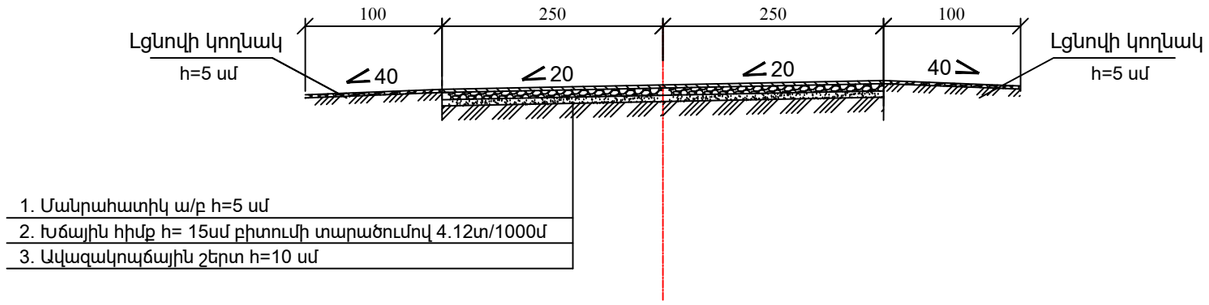

Պաշտոն	Անուն, Ազգանուն	Ստորագր.	Ամիս Ամսաթիվ	ՀՀ ԱՐԱՐԱՏԻ ՄԱՐԶ ԱՅՆԹԱՊ ՀԱՄԱՅՆՔ		
Должность	Имя, отчество	Подпись	Дата, месяц			
				Այնթապ համայնքի 1-ին, 2-րդ, 3-րդ,4-րդ, 5-րդ, 6-րդ, 6-ից 5-րդ փողոցների հատված, 8-րդ, 9-րդ, 12-րդ, 17-րդ, և 18-րդ փողոցների ասֆալտապատում, 8-ից 10-րդ փողոցների հատված և 13-րդ մասնակի ասֆալտապատում, 12-րդ, 12/1-րդ, 14-րդ, 15-րդ, 16-րդ, 18-րդ, 19-րդ, 20-րդ և Ժանյակագործների փողոցների հարդեցում		
Ճարտարագետ	Է. Եղիազարյան					
Инженер	Э. Егиазарян			Ճանապարհային մաս Дорожная часть	Փուլ этап:	Գլուխ-թերթ Глава-лист	Թերթեր Листов
Տնօրեն	Ա. Խալաթյան				ԱՆ РП	9-8	10
Директор	А.Халатян						
				Ճանապարհի հագուստի կոնստրուկցիա Конструкция дорожного полотна 8-րդ փողոց / 8-ая улица	<<ՀՏ-ՊՐՈԵԿՏ>> ՍՊԸ <<ГТ-ПРОЕКТ>> ООО	

SINCE 2020

HT-PROJECT LLC

ԽՈՂՈՎԱԿԻ ԵՐԿԱՅՆԱԿԱՆ ԿՏՐՎԱԾՔԸ ԿՄ 0+248

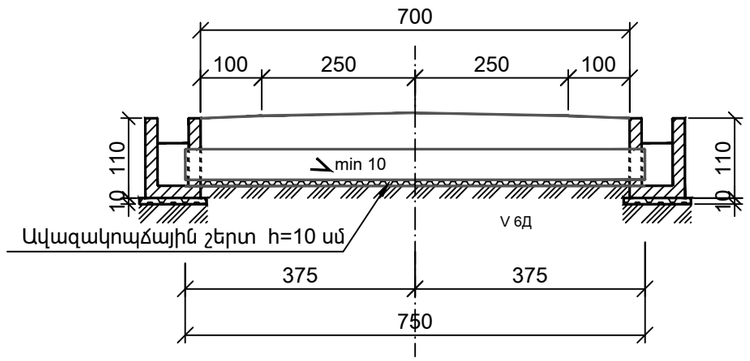

ԿՏՐՎԱԾՔ 1 - 1 Մ 1 : 50

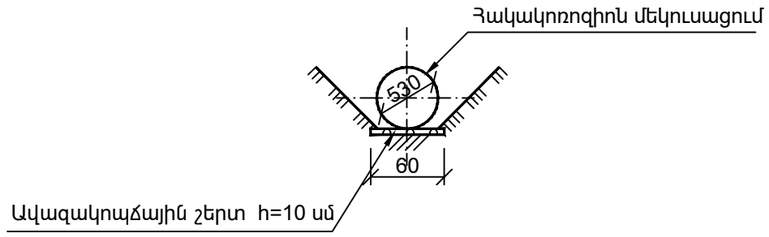

ԿՏՐՎԱԾՔ 2 - 2 Մ 1 : 50

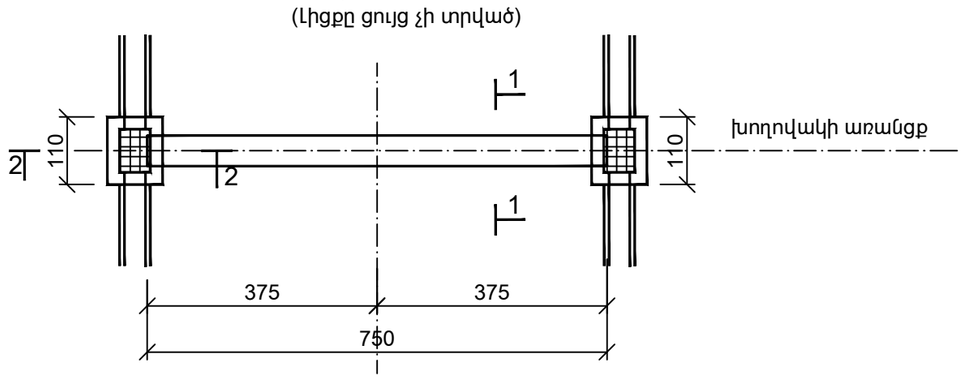

ԿՏՐՎԱԾՔ 3 - 3 Մ 1 : 50

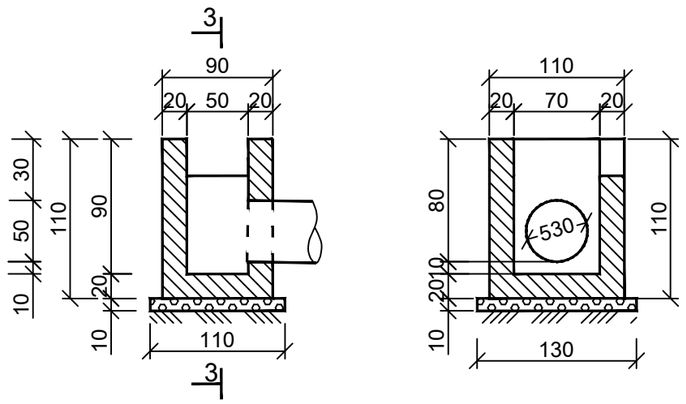

Հիմնական աշխատանքների ծավալների աղյուսակ
Table of main works works volumes

N/N h/h	Աշխատանքների անվանումը Name of work	Չափի միավոր Unit	Քանակը Quantity	Ծանոթություն Note
1	Հողային աշխատանքներ	մ^3	14.0	V 6Д
2	Ավազակոպճային շերտ	մ^3	0.71	h=10 սմ
3	Մետաղական խողովակի տեղադրում d=530 մմ, δ=7 մմ	գծ.մ / կգ	7.50 / 677,25	1գծ.մ=90.3կգ
4	Ջրհորի միաձույլ բետոն	մ^3	1.62	B - 15
5	Ջրհորի ջրամեկուսացում երկշերտ տաք բիտումով	մ^2	11.62	
6	Խողովակի հակակոռոզիոն մեկուսացում կպչուն ժապավենով	մ	7.5	
7	Հետադարձ լիցք	մ^3	8.0	V 6Д

Ծանոթագրություն

1. Խողովակը մետաղական է. ԳՈՍՏ 10704 - 76:

Примичание

1. Труба стальная. ГОСТ 10706-76.

SINCE 2020

HT-PROJECT LLC

Պաշտոն / Должность	Անուն, Ազգանուն / Имя, отчество	Ստորագր. / Подпись	Ամիս Ամսաթիվ / Дата, месяц
Ճարտարագետ	Է. Եղիազարյան		
Инженер	Э. Егиазарян		
Տնօրեն	Ա. Խալաթյան		
Директор	А.Халатян		

ՀՀ ԱՐԱՐԱՏԻ ՄԱՐԶ ԱՅՆԹԱՊ ՀԱՄԱՅՆՔ

Այնթապ համայնքի 1-ին, 2-րդ, 3-րդ,4-րդ, 5-րդ, 6-րդ, 6-ից 5-րդ փողոցների հատված, 8-րդ, 9-րդ, 12-րդ, 17-րդ, և 18-րդ փողոցների ասֆալտապատում, 8-ից 10-րդ փողոցների հատված և 13-րդ մասնակի ասֆալտապատում, 12-րդ, 12/1-րդ, 14-րդ, 15-րդ, 16-րդ, 18-րդ, 19-րդ, 20-րդ և Ժանյակագործների փողոցների հարդեցում

Ճանապարհային մաս
Дорожная часть

Փուլ этап:	Գլուխ-թերթ Глава-лист	Թերթեր Листов
ԱՆ РП	9-9	10

Մետաղական խողովակ d=530մմ
Труба стальная d=530мм
8-րդ փողոց / 8-ая улица ԿՄ/КМ0+248

<<ՀՏ-ՊՐՈԵԿՏ>> ՍՊԸ
<<ГТ-ПРОЕКТ>> ООО

ԽՈՂՈՎԱԿԻ ԵՐԿԱՅՆԱԿԱՆ ԿՏՐՎԱԾՔԸ ԿՄ 0+258

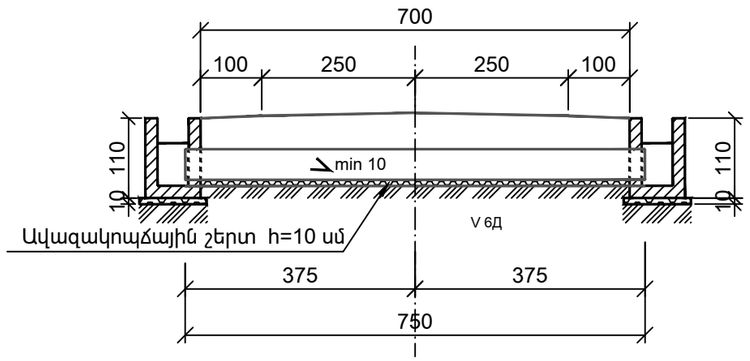

ԿՏՐՎԱԾՔ 1 - 1 Մ 1 : 50

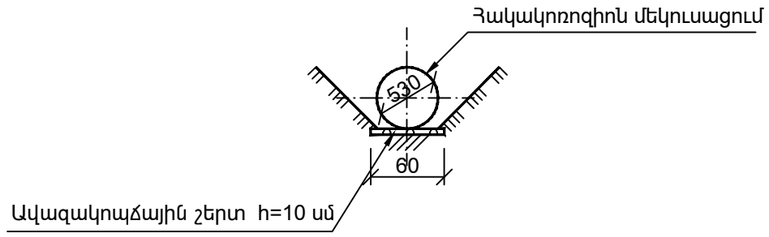

ՀԱՏԱԿԱԳԻԾ
(Լիցքը ցույց չի տրված)

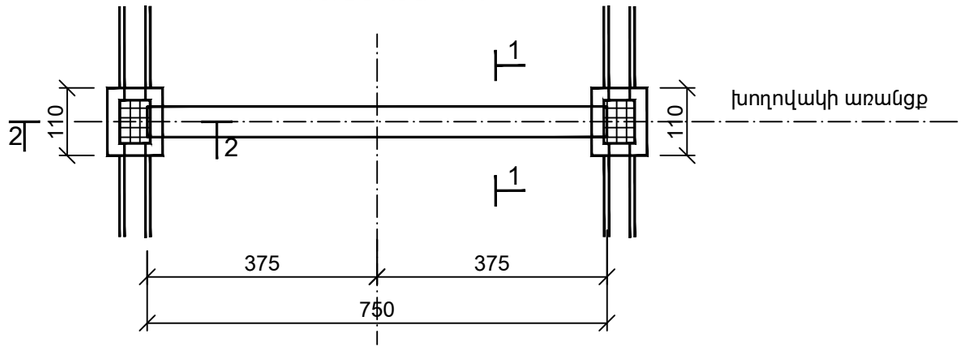

ԿՏՐՎԱԾՔ 2 - 2 Մ 1 : 50

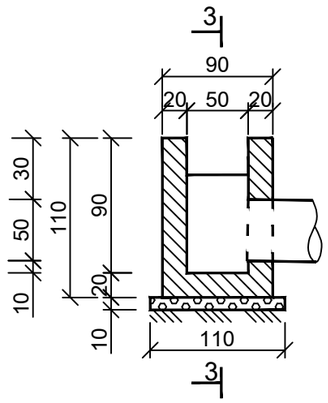

ԿՏՐՎԱԾՔ 3 - 3 Մ 1 : 50

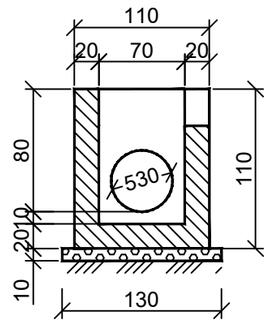

Հիմնական աշխատանքների ծավալների աղյուսակ
Table of main works works volumes

N/N h/h	Աշխատանքների անվանումը Name of work	Չափի միավոր Unit	Քանակը Quantity	Ծանոթություն Note
1	Հողային աշխատանքներ	մ³	14.0	V 6Д
2	Ավազակոպճային շերտ	մ³	0.71	h=10 սմ
3	Մետաղական խողովակի տեղադրում d=530 մմ, δ=7 մմ	գծ.մ / կգ	7.50 / 677,25	1գծ.մ=90.3կգ
4	Ջրհորի միաձույլ բետոն	մ³	1.62	B - 15
5	Ջրհորի ջրամեկուսացում երկշերտ տաք բիտումով	մ²	11.62	
6	Խողովակի հակակոռոզիոն մեկուսացում կպչուն ժապավենով	մ	7.5	
7	Հետադարձ լիցք	մ³	8.0	V 6Д

Ծանոթագրություն

1. Խողովակը մետաղական է. ԳՈՍՏ 10704 - 76:

Примичание

1. Труба стальная. ГОСТ 10706-76.

HT-PROJECT LLC

Պաշտոն / Должность	Անուն, Ազգանուն / Имя, отчество	Ստորագր. / Подпись	Ամիս Ամսաթիվ / Дата, месяц
Ճարտարագետ	Է. Եղիազարյան		
Инженер	Э. Егиазарян		
Տնօրեն	Ա. Խալաթյան		
Директор	А.Халатян		

ՀՀ ԱՐԱՐԱՏԻ ՄԱՐԶ ԱՅՆԹԱՊ ՀԱՄԱՅՆՔ

Այնթապ համայնքի 1-ին, 2-րդ, 3-րդ,4-րդ, 5-րդ, 6-րդ, 6-ից 5-րդ փողոցների հատված, 8-րդ, 9-րդ, 12-րդ, 17-րդ, և 18-րդ փողոցների ասֆալտապատում, 8-ից 10-րդ փողոցների հատված և 13-րդ մասնակի ասֆալտապատում, 12-րդ, 12/1-րդ, 14-րդ, 15-րդ, 16-րդ, 18-րդ, 19-րդ, 20-րդ և Ժանյակագործների փողոցների հարդեցում

Ճանապարհային մաս
Дорожная часть

Փուլ этап:	Գլուխ-թերթ Глава-лист	Թերթեր Листов
ԱՆ РП	9-10	10

Մետաղական խողովակ d=530մմ
Труба стальная d=530мм
8-րդ փողոց / 8-ая улица ԿՄ/КМ0+258

<<ՀՏ-ՊՐՈԵԿՏ>> ՍՊԸ
<<ГТ-ПРОЕКТ>> ООО

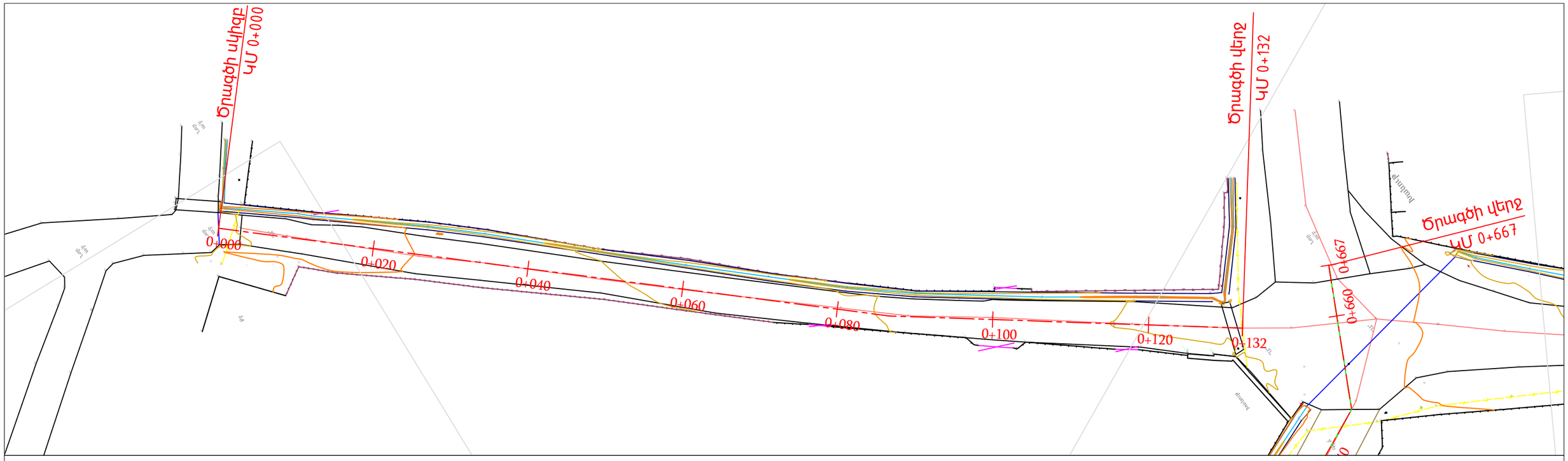

ՊԱՅՄԱՆԱԿԱՆ ՆՇԱՆՆԵՐ

ՔԲ	Քարե բնակելի
	Մուտքեր
	Ցանցապատեր
	Ցանկապատեր
	Գոյություն ունեցող խողովակներ

HT-PROJECT LLC

SINCE 2020

Պաշտոն / Должность	Անուն, Ազգանուն / Имя, отчество	Ստորագր. / Подпись	Ամիս Ամսաթիվ / Дата, месяц
Ճարտարագետ	Է. Եղիազարյան		
Инженер	Э. Егиазарян		
Տնօրեն	Ա. Խալաթյան		
Директор	А.Халатян		

ՀՀ ԱՐԱՐԱՏԻ ՄԱՐԶ ԱՅՆԹԱՊ ՀԱՄԱՅՆՔ

Այնթապ համայնքի 1-ին, 2-րդ, 3-րդ,4-րդ, 5-րդ, 6-րդ, 6-ից 5-րդ փողոցների հատված, 8-րդ, 9-րդ, 12-րդ, 17-րդ, և 18-րդ փողոցների ասֆալտապատում, 8-ից 10-րդ փողոցների հատված և 13-րդ մասնակի ասֆալտապատում, 12-րդ, 12/1-րդ, 14-րդ, 15-րդ, 16-րդ, 18-րդ, 19-րդ, 20-րդ և Ժանյակագործների փողոցների հարդեցում

Ճանապարհային մաս / Дорожная часть	Փուլ / этап	Գլուխ-թերթ / Глава-лист	Թերթեր / Листов
	ԱՆ РП	10-1	5

Իրադրության հատակագիծ/ Ситуационный план
8-րդ փողոցից - 10-րդ փողոց/ с 8-ой до 10-ой улицы
ԿՄ/КМ0+000–: – ԿՄ/КМ0+132

<<ՀՏ-ՊՐՈԵԿՏ>> ՍՊԸ
<<ГТ-ПРОЕКТ>> ООО

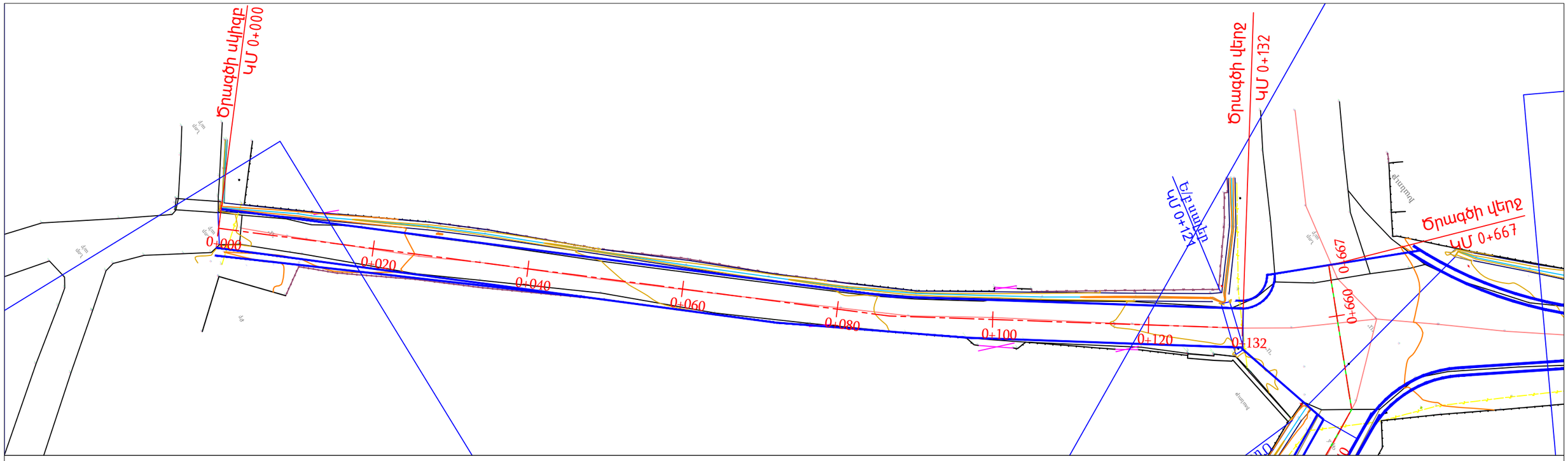

ՊԱՅՄԱՆԱԿԱՆ ՆՇԱՆՆԵՐ

ՔԲ	Քարե բնակելի
	Մուտքեր
	Ցանցապատեր
	Ցանկապատեր
	Նոր տեղադրվող խողովակներ
	Կողնակներ

SINCE 2020

HT-PROJECT LLC

Պաշտոն	Անուն, Ազգանուն	Ստորագր.	Ամիս Ամսաթիվ
Должность	Имя, отчество	Подпись	Дата, месяц
Ճարտարագետ	Է. Եղիազարյան		
Инженер	Э. Егиазарян		
Տնօրեն	Ա. Խալաթյան		
Директор	А.Халатян		

ՀՀ ԱՐԱՐԱՏԻ ՄԱՐԶ ԱՅՆԹԱՊ ՀԱՄԱՅՆՔ

Այնթապ համայնքի 1-ին, 2-րդ, 3-րդ,4-րդ, 5-րդ, 6-րդ, 6-ից 5-րդ փողոցների հատված, 8-րդ, 9-րդ, 12-րդ, 17-րդ, և 18-րդ փողոցների ասֆալտապատում, 8-ից 10-րդ փողոցների հատված և 13-րդ մասնակի ասֆալտապատում, 12-րդ, 12/1-րդ, 14-րդ, 15-րդ, 16-րդ, 18-րդ, 19-րդ, 20-րդ և Ժանյակագործների փողոցների հարդեցում

Ճանապարհային մաս Дорожная часть	Փուլ этап:	Գլուխ-թերթ Глава-лист	Թերթեր Листов
	ԱՆ РП	10-2	5

Փռված հատակագիծ/ Развёрнутый план
8-րդ փողոցից - 10-րդ փողոց/ с 8-ой до 10-ой улицы
ԿՄ/КМ0+000–: – ԿՄ/КМ0+132

<<ՀՏ-ՊՐՈԵԿՏ>> ՍՊԸ
<<ГТ-ПРОЕКТ>> ООО

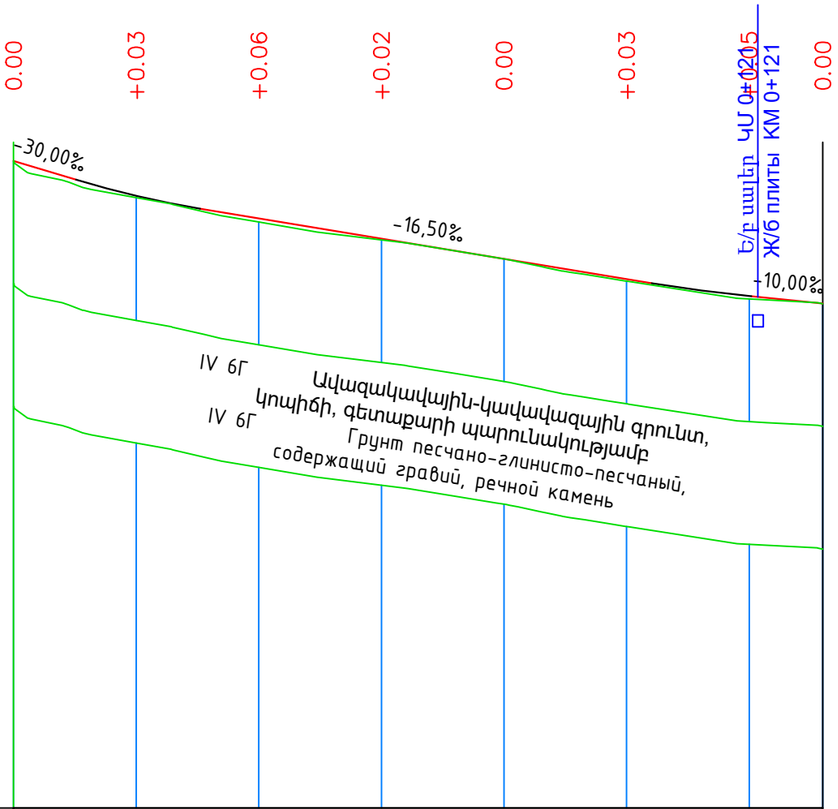

Մ 1:1000 հորիզոնական
Մ 1:100 ուղղաձիգ

М 1:1000 по горизонтали
М 1:100 по вертикали

Նախագծային տվյալներ / Проектные данные	Դրագծի փռված հատակագիծ / Развернутый план трассы	1							
	Գոյություն ունեցող ճանապարհային պատվածք / Существующее дорожное покрытие	2	Գրունտային / Грунтовое						
	Նախագծվող ճանապարհային պատվածք / Проектируемое дорожное покрытие	3	Ասֆ/բետոն / Асф/бетон						
	Թեքություններ և ուղղաձիգ կորեր / Уклоны и вертикальные кривые	4	~~30,00‰~~ 10,18 / ~~20,31~~ 10,18 / R ~~1500~~ 30,43 / K ~~- 20.3~~ 73,64				~~16,50‰~~ 04,08 / ~~10,32~~ 20,33 / R ~~1500~~ 11,68 / ~~10,00‰~~ K - 16.3		
	Նախագծային նիշեր / Проектные отметки	5	~~864,69~~	~~864,39~~	~~864,13~~	~~863,92~~	~~863,76~~	~~863,43~~	~~863,10~~
			~~862,77~~	~~862,70~~	~~862,49~~	~~862,37~~			
Գետնի նիշերը նախագծվող ճանապարհի առանցքով / Отметки земли по проектируемой оси дороги		6	~~864,69~~	864,10	863,70	863,41	863,10	862,73	862,44
			~~862,37~~						
Հեռավորություններ / Расстояние		7	20	20	20	20	20	20	12
Պիկետներ / Пикети		8	0+000				0+100		0+132
Կորեր / Кривые							y - 5°13'11" R - 200,00 L - 18,22		
Կիլոմետրեր / Километры			78,66					35,12	

SINCE 2020
HT-PROJECT LLC

Պաշտոն / Должность	Անուն, Ազգանուն / Имя, отчество	Ստորագր. / Подпись	Ամիս Ամսաթիվ / Дата, месяц
Ճարտարագետ	Է. Եղիազարյան		
Инженер	Э. Егиазарян		
Տնօրեն	Ա. Խալաթյան		
Директор	А.Халатян		

ՀՀ ԱՐԱՐԱՏԻ ՄԱՐԶ ԱՅՆԹԱՊ ՀԱՄԱՅՆՔ

Այնթապ համայնքի 1-ին, 2-րդ, 3-րդ,4-րդ, 5-րդ, 6-րդ, 6-ից 5-րդ փողոցների հատված, 8-րդ, 9-րդ, 12-րդ, 17-րդ, և 18-րդ փողոցների ասֆալտապատում, 8-ից 10-րդ փողոցների հատված և 13-րդ մասնակի ասֆալտապատում, 12-րդ, 12/1-րդ, 14-րդ, 15-րդ, 16-րդ, 18-րդ, 19-րդ, 20-րդ և Ժանյակագործների փողոցների հարդեցում

Ճանապարհային մաս / Дорожная часть	Փուլ / этап:	Գլուխ-թերթ / Глава-лист	Թերթեր / Листов
	ԱՆ / РП	10-3	5

Երկայնական կտրվածք/Продольный профиль 8-րդ փողոցից - 10-րդ փողոց/ с 8-ой до 10-ой улицы ԿՄ/КМ0+000–: – ԿՄ/КМ0+132

<<ՀՏ-ՊՐՈԵԿՏ>> ՍՊԸ
<<ГТ-ПРОЕКТ>> ООО

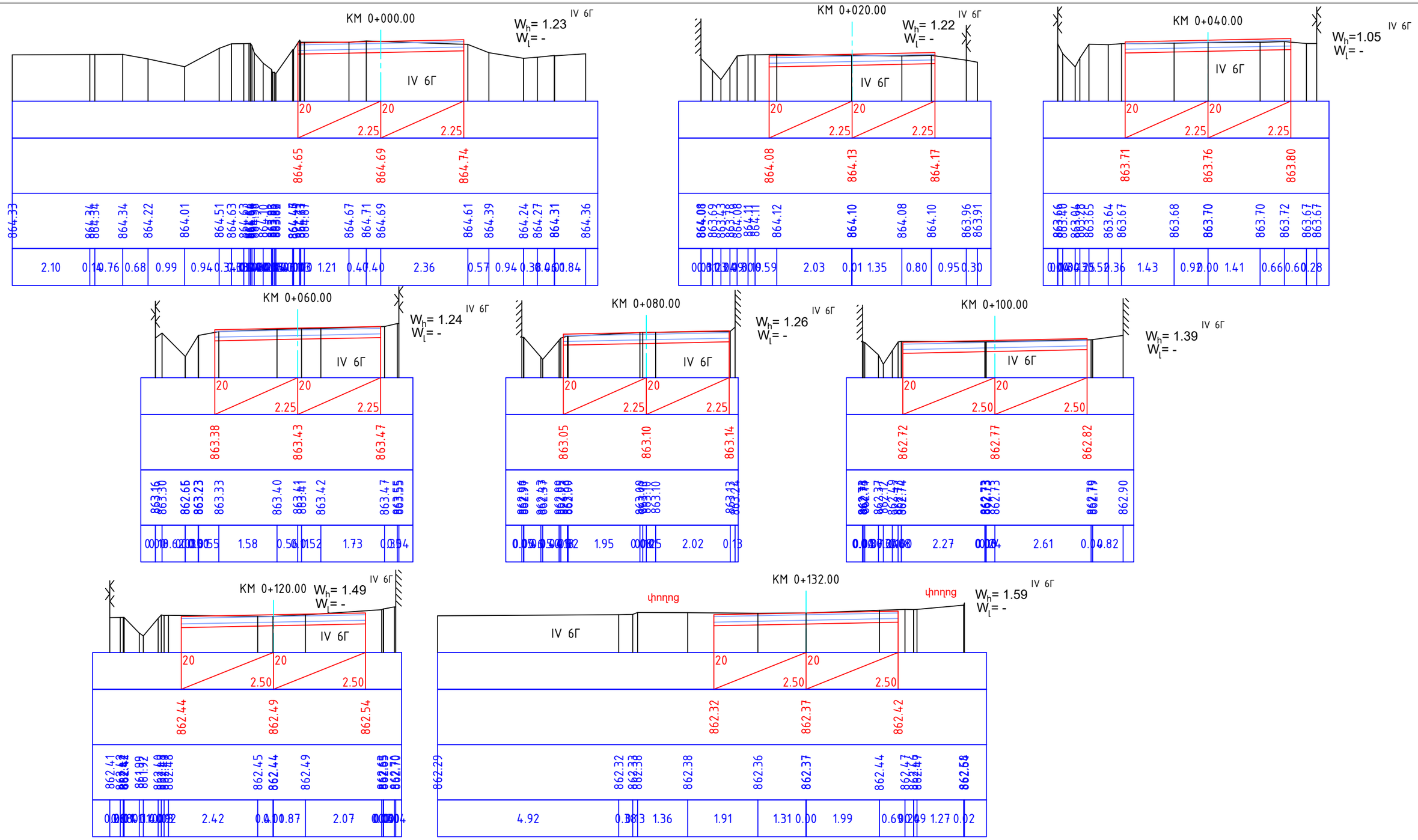

Պաշտոն	Անուն, Ազգանուն	Ստորագր.	Ամիս Ամսաթիվ	ՀՀ ԱՐԱՐԱՏԻ ՄԱՐԶ ԱՅՆԹԱՊ ՀԱՄԱՅՆՔ		
Должность	Имя, отчество	Подпись	Дата, месяц	Այնթապ համայնքի 1-ին, 2-րդ, 3-րդ,4-րդ, 5-րդ, 6-րդ, 6-ից 5-րդ փողոցների հատված, 8-րդ, 9-րդ, 12-րդ, 17-րդ, և 18-րդ փողոցների ասֆալտապատում, 8-ից 10-րդ փողոցների հատված և 13-րդ մասնակի ասֆալտապատում, 12-րդ, 12/1-րդ, 14-րդ, 15-րդ, 16-րդ, 18-րդ, 19-րդ, 20-րդ և Ժանյակագործների փողոցների հարդեցում		
Ճարտարագետ	Է. Եղիազարյան			Ճանապարհային մաս Дорожная часть	Փուլ этап:	Գլուխ-թերթ Глава-лист	Թերթեր Листов
Инженер	Э. Егиазарян				ԱՆ РП	10-4	5
Տնօրեն	Ա. Խալաթյան						
Директор	Հ.Հալաթյան						
				Լայնական կտրվածքներ/ Поперечные профили 8-րդ փողոցից - 10-րդ փողոց/ с 8-ой до 10-ой улицы ԿՄ/КМ0+000–: – ԿՄ/КМ0+132	<<ՀՏ-ՊՐՈԵԿՏ>> ՍՊԸ <<ГТ-ПРОЕКТ>> ООО	

SINCE 2020

HT-PROJECT LLC

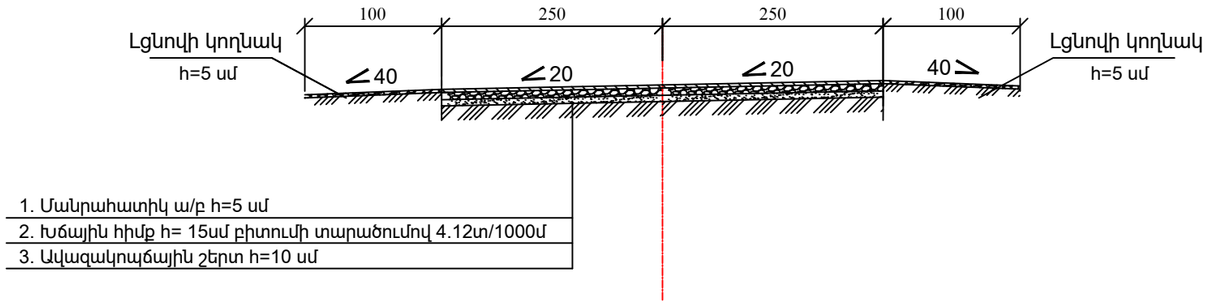

Պաշտոն	Անուն, Ազգանուն	Ստորագր.	Ամիս Ամսաթիվ
Должность	Имя, отчество	Подпись	Дата, месяц
Ճարտարագետ	Է. Եղիազարյան		
Инженер	Э. Егиазарян		
Տնօրեն	Ա. Խալաթյան		
Директор	А.Халатян		

SINCE 2020

HT-PROJECT LLC

ՀՀ ԱՐԱՐԱՏԻ ՄԱՐԶ ԱՅՆԹԱՊ ՀԱՄԱՅՆՔ

Այնթապ համայնքի 1-ին, 2-րդ, 3-րդ,4-րդ, 5-րդ, 6-րդ, 6-ից 5-րդ փողոցների հատված, 8-րդ, 9-րդ, 12-րդ, 17-րդ, և 18-րդ փողոցների ասֆալտապատում, 8-ից 10-րդ փողոցների հատված և 13-րդ մասնակի ասֆալտապատում, 12-րդ, 12/1-րդ, 14-րդ, 15-րդ, 16-րդ, 18-րդ, 19-րդ, 20-րդ և Ժանյակագործների փողոցների հարդեցում

Ճանապարհային մաս Дорожная часть	Փուլ этап:	Գլուխ-թերթ Глава-лист	Թերթեր Листов
	ԱՆ РП	10-5	5

Ճանապարհի հագուստի կոնստրուկցիա
Конструкция дорожного полотна
8-րդ փողոցից - 10-րդ փողոց/ с 8-ой до 10-ой улицы

<<ՀՏ-ՊՐՈԵԿՏ>> ՍՊԸ
<<ГТ-ПРОЕКТ>> ООО

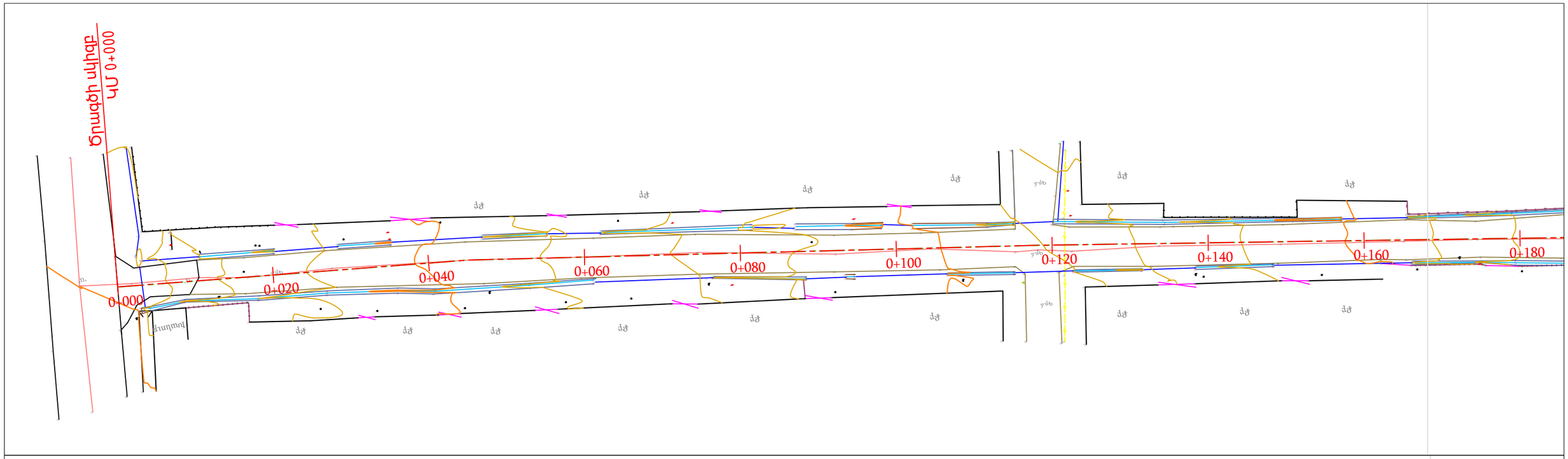

ՊԱՅՄԱՆԱԿԱՆ ՆՇԱՆՆԵՐ

ՔԲ	Քարե բնակելի
	Մուտքեր
	Ցանցապատեր
	Ցանկապատեր
	Գոյություն ունեցող խողովակներ

SINCE 2020

HT-PROJECT LLC

Պաշտոն	Անուն, Ազգանուն	Ստորագր.	Ամիս Ամսաթիվ
Должность	Имя, отчество	Подпись	Дата, месяц
Ճարտարագետ	Է. Եղիազարյան		
Инженер	Э. Егиазарян		
Տնօրեն	Ա. Խալաթյան		
Директор	А.Халатян		

ՀՀ ԱՐԱՐԱՏԻ ՄԱՐԶ ԱՅՆԹԱՊ ՀԱՄԱՅՆՔ

Այնթապ համայնքի 1-ին, 2-րդ, 3-րդ,4-րդ, 5-րդ, 6-րդ, 6-ից 5-րդ փողոցների հատված, 8-րդ, 9-րդ, 12-րդ, 17-րդ, և 18-րդ փողոցների ասֆալտապատում, 8-ից 10-րդ փողոցների հատված և 13-րդ մասնակի ասֆալտապատում, 12-րդ, 12/1-րդ, 14-րդ, 15-րդ, 16-րդ, 18-րդ, 19-րդ, 20-րդ և Ժանյակագործների փողոցների հարդեցում

Ճանապարհային մաս
Дорожная часть

Փուլ этап:	Գլուխ-թերթ Глава-лист	Թերթեր Листов
ԱՆ РП	11-1	7

Իրադրության հատակագիծ/
Ситуационный план
9-րդ փողոց / 9-ая улица
ԿՄ/КМ0+000–: – ԿՄ/КМ0+228

<<ՀՏ-ՊՐՈԵԿՏ>> ՍՊԸ
<<ГТ-ПРОЕКТ>> ООО

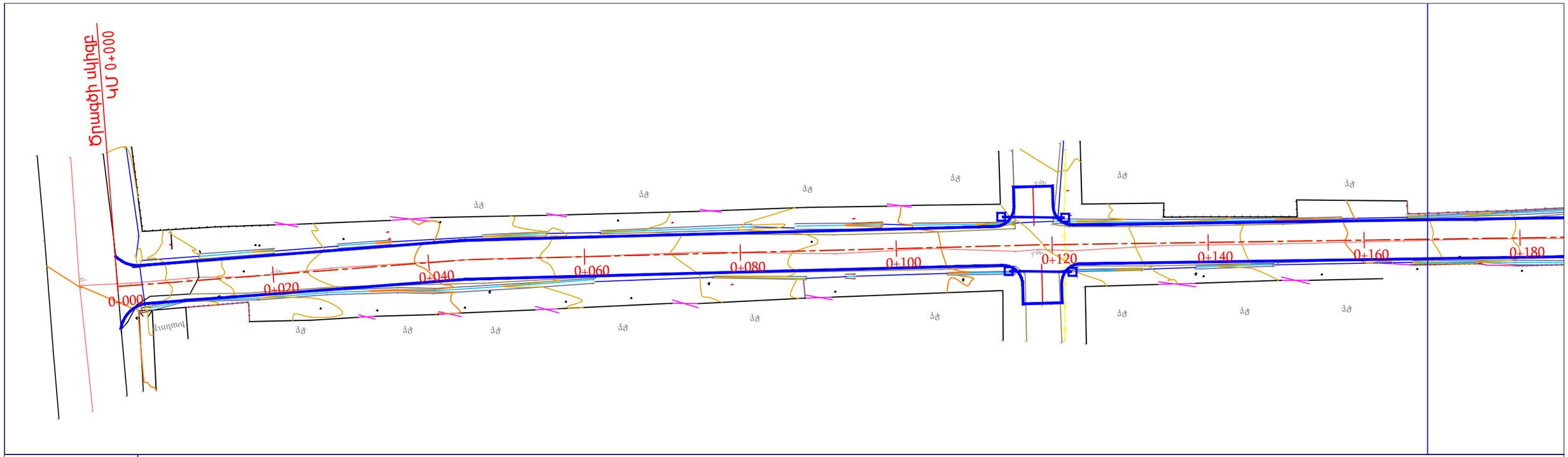

ՊԱՅՄԱՆԱԿԱՆ ՆՇԱՆՆԵՐ

ՔԲ	Քարե բնակելի
	Մուտքեր
	Ցանցապատեր
	Ցանկապատեր
	Նոր տեղադրվող խողովակներ
	Կողնակներ

SINCE 2020

HT-PROJECT LLC

Պաշտոն / Должность	Անուն, Ազգանուն / Имя, отчество	Ստորագր. / Подпись	Ամիս Ամսաթիվ / Дата, месяц
Ճարտարագետ	Է. Եղիազարյան		
Инженер	Э. Егиазарян		
Տնօրեն	Ա. Խալաթյան		
Директор	А.Халатян		

ՀՀ ԱՐԱՐԱՏԻ ՄԱՐԶ ԱՅՆԹԱՊ ՀԱՄԱՅՆՔ

Այնթապ համայնքի 1-ին, 2-րդ, 3-րդ,4-րդ, 5-րդ, 6-րդ, 6-ից 5-րդ փողոցների հատված, 8-րդ, 9-րդ, 12-րդ, 17-րդ, և 18-րդ փողոցների ասֆալտապատում, 8-ից 10-րդ փողոցների հատված և 13-րդ մասնակի ասֆալտապատում, 12-րդ, 12/1-րդ, 14-րդ, 15-րդ, 16-րդ, 18-րդ, 19-րդ, 20-րդ և Ժանյակագործների փողոցների հարդեցում

Ճանապարհային մաս / Дорожная часть	Փուլ / этап:	Գլուխ-թերթ / Глава-лист	Թերթեր / Листов
	ԱՆ РП	11-2	7

Փռված հատակագիծ/ Развёрнутый план
9-րդ փողոց / 9-ая улица
ԿՄ/КМ0+000–: – ԿՄ/КМ0+228

<<ՀՏ-ՊՐՈԵԿՏ>> ՍՊԸ
<<ГТ-ПРОЕКТ>> ООО

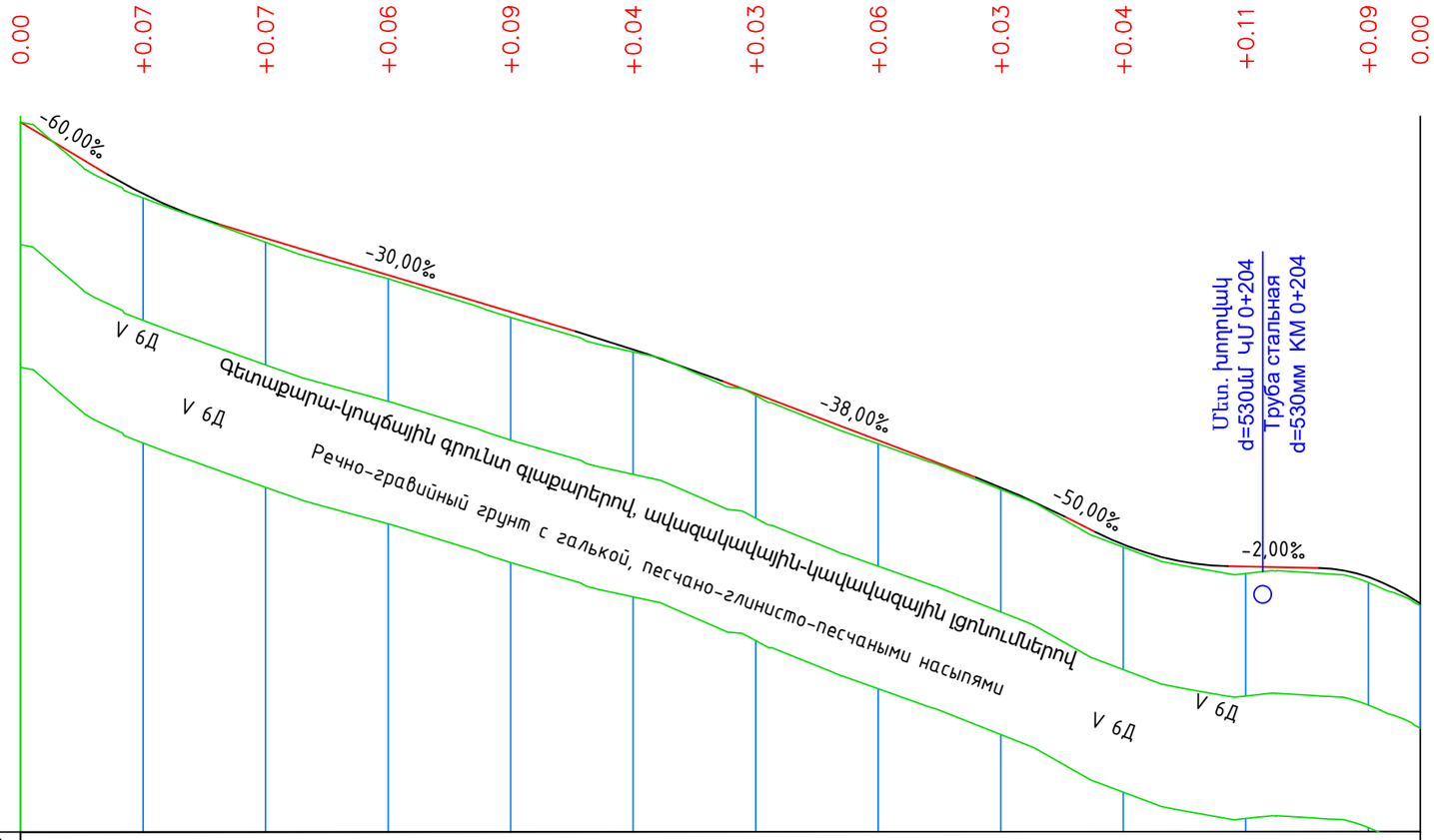

Մ 1:1000 հորիզոնական
Մ 1:100 ուղղաձիգ

M 1:1000 по горизонтали
M 1:100 по вертикали

Ծրագծի փռված հատակագիծ Развернутый план трассы	1	
Նախագծային տվյալներ / Проектные данные: Գոյություն ունեցող ճանապարհային պատվածք Существующее дорожное покрытие	2	Գրունտային / Грунтовое; Գրունտային / Грунтовое
Նախագծվող ճանապարհային պատվածք Проектируемое дорожное покрытие	3	Ասֆ/բետոն / Асф/бетон; Ասֆ/բետոն / Асф/бетон
Թեքություններ և ուղղաձիգ կորեր/ Уклоны и вертикальные кривые	4	60,00‰ 23,18 14,18 R - 18,0 14,18 32,18 600 K - 18,0 58,38 30,00‰ 30,56 1+02,56 14,56 R - 300,0 42K - 24,0 38,00‰ 35,98 1+63,18 R - 150,0 K - 14,5 50,00‰ 35,25 70,43 R - 450,0 K - 24,0 2,00‰ 14,91 2+20,21 R - 250 K - 16,5
Նախագծային նիշեր /Проектные отметки	5	873,90; 873,05; 872,73; 872,24; 872,01; 871,41; 870,81; 870,49; 870,19; 869,67; 869,47; 868,71; 868,10; 867,94; 867,47; 867,21; 867,01; 866,65; 866,65; 866,62; 866,48; 866,05
Գետնի նիշերը նախագծվող ճանապարհի առանցքով Отметки земли по проектируемой оси дороги	6	873,90; 872,67; 871,94; 871,35; 870,71; 870,15; 869,44; 868,65; 867,91; 866,97; 866,54; 866,39; 866,05
Հեռավորություններ /Расстояние	7	20; 20; 20; 20; 20; 20; 20; 20; 20; 20; 20; 8
Պիկետներ/Пикети	8	0+000; 0+100; 0+200; 0+228
Կորեր/Кривые		y - 2°24'16" R - 400,00 L - 16,79; y - 0°36'03" R - 1500,00 L - 15,73; y - 7°58'41" R - 100,00 L - 13,92; y - 25°09'35" R - 20,00 L - 8,78
Կիլոմետրեր/Километры		36,56; 52,73; 74,85; 1,73; 4,46

SINCE 2020
HT-PROJECT LLC

Պաշտոն / Должность	Անուն, Ազգանուն / Имя, отчество	Ստորագր. / Подпись	Ամիս Ամսաթիվ / Дата, месяц
Ճարտարագետ	Է. Եղիազարյան		
Инженер	Э. Егиазарян		
Տնօրեն	Ա. Խալաթյան		
Директор	А.Халатян		

ՀՀ ԱՐԱՐԱՏԻ ՄԱՐԶ ԱՅՆԹԱՊ ՀԱՄԱՅՆՔ

Այնթապ համայնքի 1-ին, 2-րդ, 3-րդ,4-րդ, 5-րդ, 6-րդ, 6-ից 5-րդ փողոցների հատված, 8-րդ, 9-րդ, 12-րդ, 17-րդ, և 18-րդ փողոցների ասֆալտապատում, 8-ից 10-րդ փողոցների հատված և 13-րդ մասնակի ասֆալտապատում, 12-րդ, 12/1-րդ, 14-րդ, 15-րդ, 16-րդ, 18-րդ, 19-րդ, 20-րդ և Ժանյակագործների փողոցների հարդեցում

Ճանապարհային մաս
Дорожная часть

Փուլ этап:	Գլուխ-թերթ Глава-лист	Թերթեր Листов
ԱՆ РП	11-3	7

Երկայնական կտրվածք/Продольный профиль
9-րդ փողոց / 9-ая улица
ԿՄ/КМ0+000–: – ԿՄ/КМ0+228

<<ՀՏ-ՊՐՈԵԿՏ>> ՍՊԸ
<<ГТ-ПРОЕКТ>> ООО

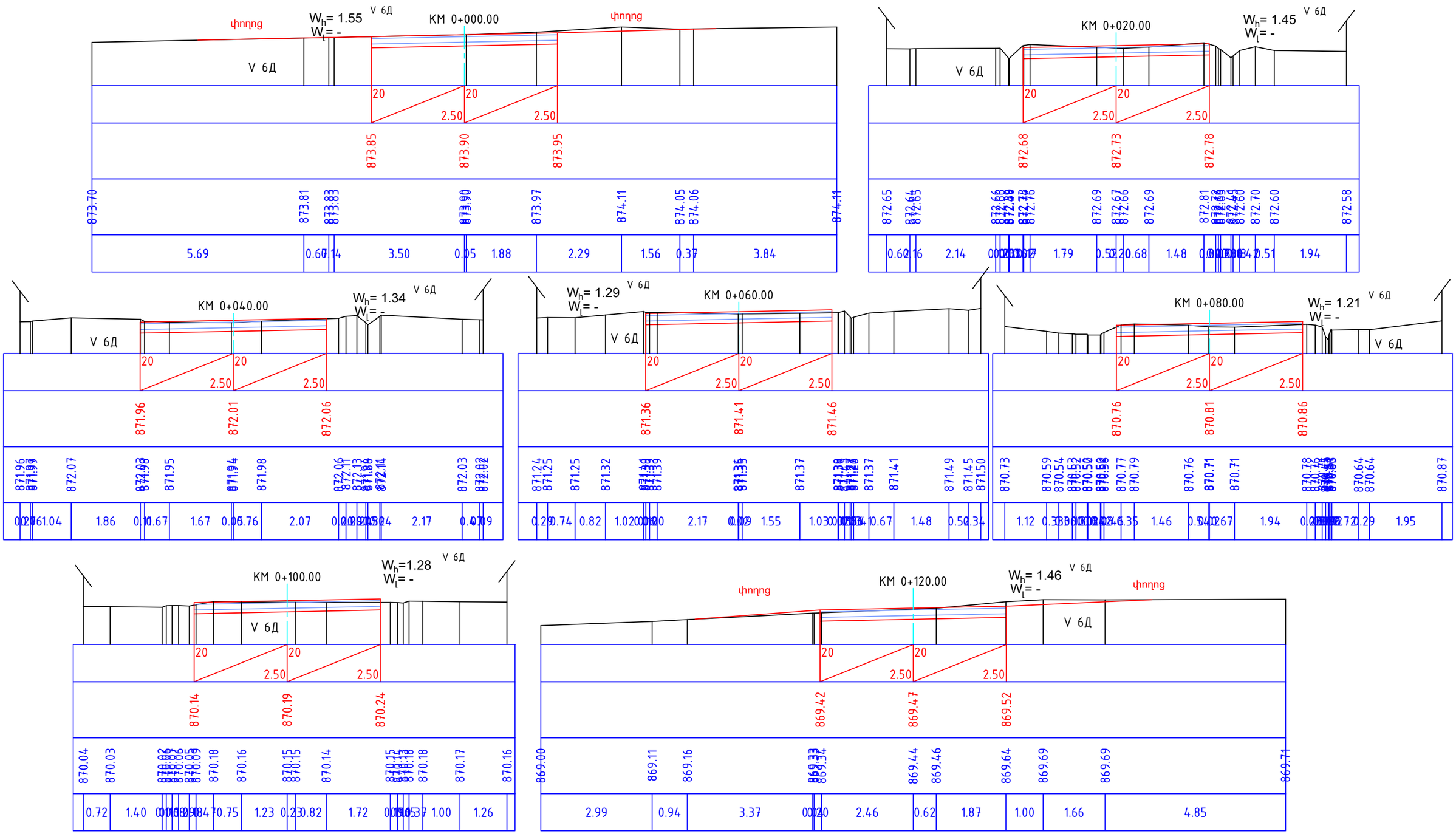

Պաշտոն	Անուն, Ազգանուն	Ստորագր.	Ամիս Ամսաթիվ	ՀՀ ԱՐԱՐԱՏԻ ՄԱՐԶ ԱՅՆԹԱՊ ՀԱՄԱՅՆՔ		
Должность	Имя, отчество	Подпись	Дата, месяц	Այնթապ համայնքի 1-ին, 2-րդ, 3-րդ,4-րդ, 5-րդ, 6-րդ, 6-ից 5-րդ փողոցների հատված, 8-րդ, 9-րդ, 12-րդ, 17-րդ, և 18-րդ փողոցների ասֆալտապատում, 8-ից 10-րդ փողոցների հատված և 13-րդ մասնակի ասֆալտապատում, 12-րդ, 12/1-րդ, 14-րդ, 15-րդ, 16-րդ, 18-րդ, 19-րդ, 20-րդ և Ժանյակագործների փողոցների հարդեցում		
Ճարտարագետ	Է. Եղիազարյան			Ճանապարհային մաս Дорожная часть	Փուլ этап:	Գլուխ-թերթ Глава-лист	Թերթեր Листов
Инженер	Э. Егиазарян				ԱՆ РП	11-4	7
Տնօրեն	Ա. Խալաթյան						
Директор	А.Халатян						
				Լայնական կտրվածքներ/ Поперечные профили 9-րդ փողոց / 9-ая улица ԿՄ/КМ0+000–: – ԿՄ/КМ0+120	<<ՀՏ-ՊՐՈԵԿՏ>> ՍՊԸ <<ГТ-ПРОЕКТ>> ООО		

SINCE 2020
HT-PROJECT LLC

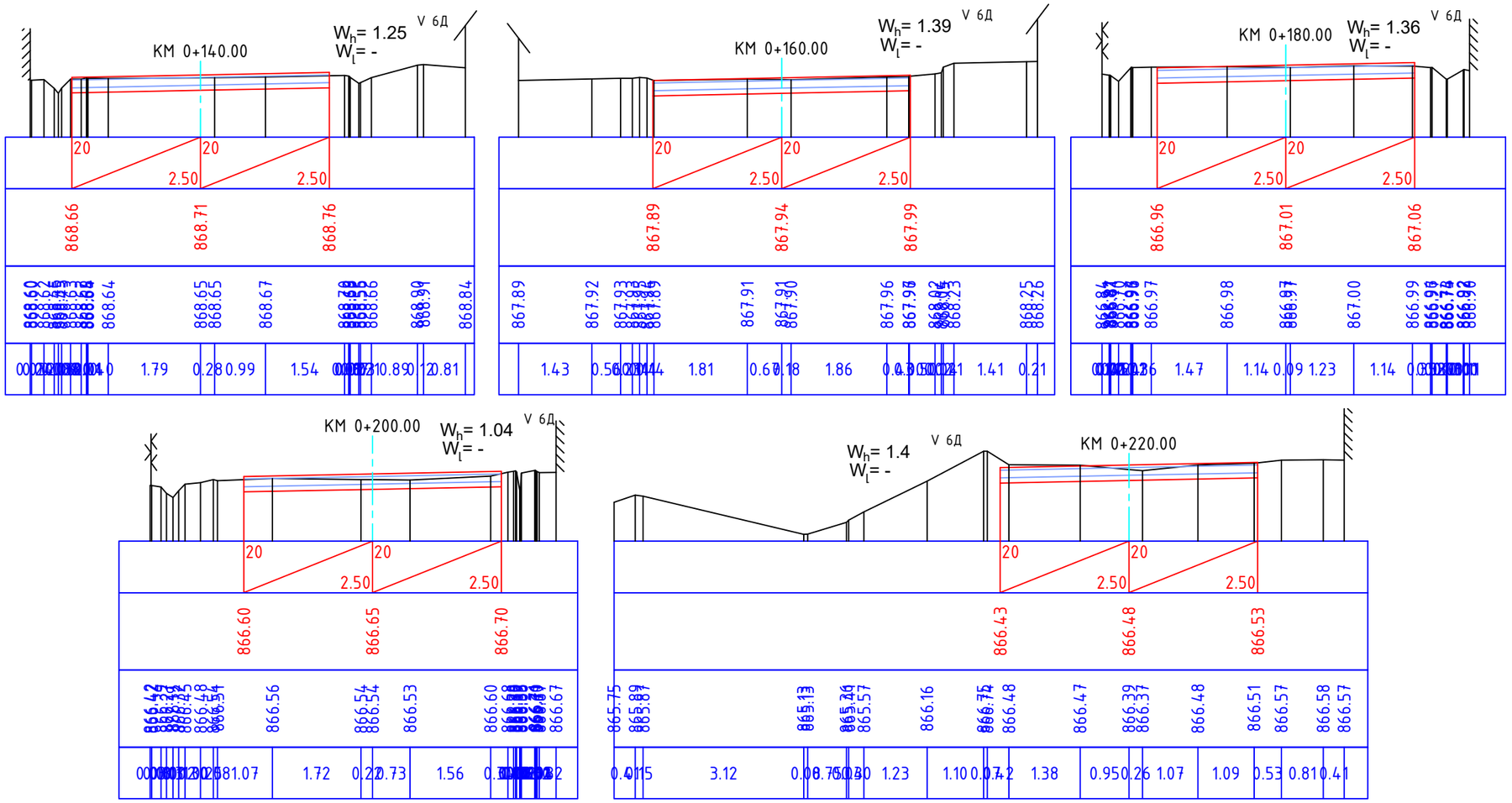

Պաշտոն	Անուն, Ազգանուն	Ստորագր.	Ամիս Ամսաթիվ
Должность	Имя, отчество	Подпись	Дата, месяц
Ճարտարագետ	Է. Եղիազարյան		
Инженер	Э. Егиазарян		
Տնօրեն	Ա. Խալաթյան		
Директор	А.Халатян		

HT-PROJECT LLC

ՀՀ ԱՐԱՐԱՏԻ ՄԱՐԶ ԱՅՆԹԱՊ ՀԱՄԱՅՆՔ

Այնթապ համայնքի 1-ին, 2-րդ, 3-րդ,4-րդ, 5-րդ, 6-րդ, 6-ից 5-րդ փողոցների հատված, 8-րդ, 9-րդ, 12-րդ, 17-րդ, և 18-րդ փողոցների ասֆալտապատում, 8-ից 10-րդ փողոցների հատված և 13-րդ մասնակի ասֆալտապատում, 12-րդ, 12/1-րդ, 14-րդ, 15-րդ, 16-րդ, 18-րդ, 19-րդ, 20-րդ և ժանյակագործների փողոցների հարդեցում

Ճանապարհային մաս
Дорожная часть

Փուլ этап:	Գլուխ-թերթ Глава-лист	Թերթեր Листов
ԱՆ РП	11-5	7

Լայնական կտրվածքներ/ Поперечные профили
9-րդ փողոց / 9-ая улица
ԿՄ/КМ0+140–: – ԿՄ/КМ0+228

<<ՀՏ-ՊՐՈԵԿՏ>> ՍՊԸ
<<ГТ-ПРОЕКТ>> ООО

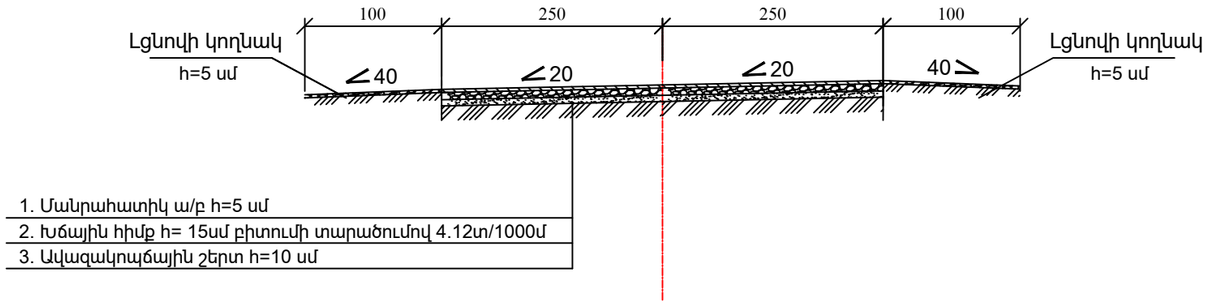

Պաշտոն	Անուն, Ազգանուն	Ստորագր.	Ամիս Ամսաթիվ	ՀՀ ԱՐԱՐԱՏԻ ՄԱՐԶ ԱՅՆԹԱՊ ՀԱՄԱՅՆՔ			
Должность	Имя, отчество	Подпись	Дата, месяц				
				Այնթապ համայնքի 1-ին, 2-րդ, 3-րդ,4-րդ, 5-րդ, 6-րդ, 6-ից 5-րդ փողոցների հատված, 8-րդ, 9-րդ, 12-րդ, 17-րդ, և 18-րդ փողոցների ասֆալտապատում, 8-ից 10-րդ փողոցների հատված և 13-րդ մասնակի ասֆալտապատում, 12-րդ, 12/1-րդ, 14-րդ, 15-րդ, 16-րդ, 18-րդ, 19-րդ, 20-րդ և Ժանյակագործների փողոցների հարդեցում			
Ճարտարագետ	Է. Եղիազարյան						
Инженер	Э. Егиазарян			Ճանապարհային մաս Дорожная часть	Փուլ этап:	Գլուխ-թերթ Глава-лист	Թերթեր Листов
Տնօրեն	Ա. Խալաթյան				ԱՆ РП	11-6	7
Директор	А.Халатян						
				Ճանապարհի հագուստի կոնստրուկցիա Конструкция дорожного полотна 9-րդ փողոց / 9-ая улица	<<ՀՏ-ՊՐՈԵԿՏ>> ՍՊԸ <<ГТ-ПРОЕКТ>> ООО		

SINCE 2020

HT-PROJECT LLC

ԽՈՂՈՎԱԿԻ ԵՐԿԱՅՆԱԿԱՆ ԿՏՐՎԱԾՔԸ ԿՄ 0+204

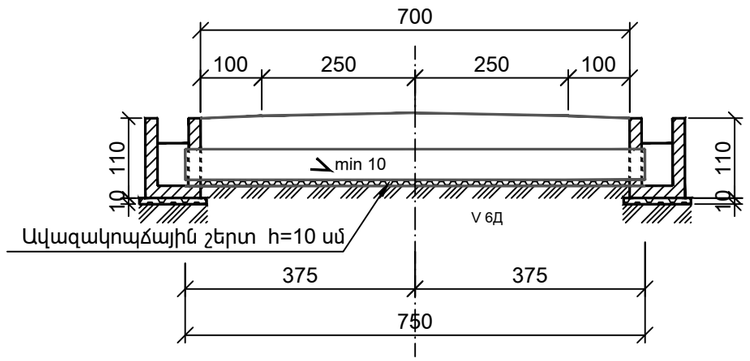

ԿՏՐՎԱԾՔ 1 - 1 Մ 1 : 50

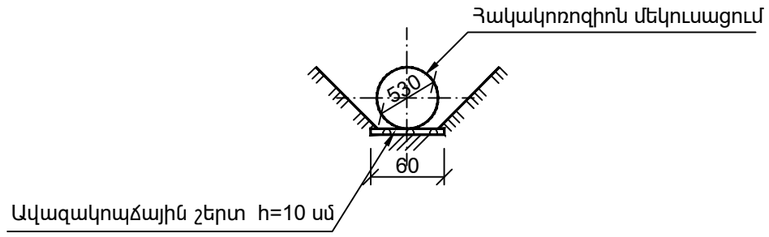

ԿՏՐՎԱԾՔ 2 - 2 Մ 1 : 50

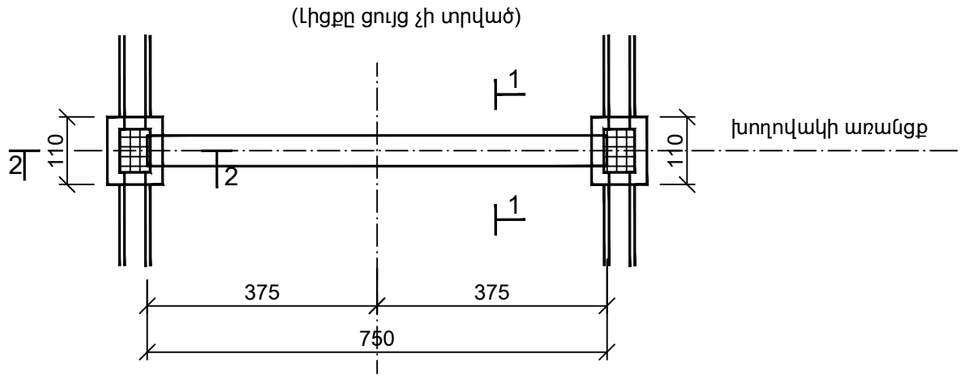

ԿՏՐՎԱԾՔ 3 - 3 Մ 1 : 50

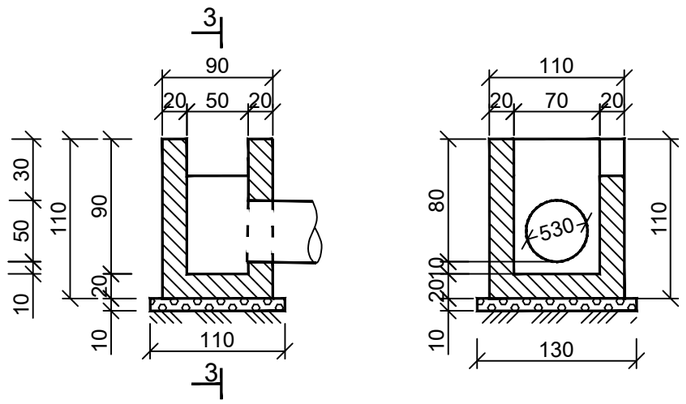

Հիմնական աշխատանքների ծավալների աղյուսակ

Table of main works works volumes

N/N h/h	Աշխատանքների անվանումը Name of work	Չափի միավոր Unit	Քանակը Quantity	Ծանոթություն Note
1	Հողային աշխատանքներ	մ^3	14.0	V 6Д
2	Ավազակոպճային շերտ	մ^3	0.71	h=10 սմ
3	Մետաղական խողովակի տեղադրում d=530 մմ, δ=7 մմ	գծ.մ / կգ	7.50 / 677,25	1գծ.մ=90.3կգ
4	Ջրհորի միաձույլ բետոն	մ^3	1.62	B - 15
5	Ջրհորի ջրամեկուսացում երկշերտ տաք բիտումով	մ^2	11.62	
6	Խողովակի հակակոռոզիոն մեկուսացում կպչուն ժապավենով	մ	7.5	
7	Հետադարձ լիցք	մ^3	8.0	V 6Д

Ծանոթագրություն

1. Խողովակը մետաղական է. ԳՈՍՏ 10704 - 76:

Примичание

1. Труба стальная. ГОСТ 10706-76.

HT-PROJECT LLC

Պաշտոն / Должность	Անուն, Ազգանուն / Имя, отчество	Ստորագր. / Подпись	Ամիս Ամսաթիվ / Дата, месяц
Ճարտարագետ	Է. Եղիազարյան		
Инженер	Э. Егиазарян		
Տնօրեն	Ա. Խալաթյան		
Директор	А.Халатян		

ՀՀ ԱՐԱՐԱՏԻ ՄԱՐԶ ԱՅՆԹԱՊ ՀԱՄԱՅՆՔ

Այնթապ համայնքի 1-ին, 2-րդ, 3-րդ,4-րդ, 5-րդ, 6-րդ, 6-ից 5-րդ փողոցների հատված, 8-րդ, 9-րդ, 12-րդ, 17-րդ, և 18-րդ փողոցների ասֆալտապատում, 8-ից 10-րդ փողոցների հատված և 13-րդ մասնակի ասֆալտապատում, 12-րդ, 12/1-րդ, 14-րդ, 15-րդ, 16-րդ, 18-րդ, 19-րդ, 20-րդ և Ժանյակագործների փողոցների հարդեցում

Ճանապարհային մաս
Дорожная часть

Փուլ этап:	Գլուխ-թերթ Глава-лист	Թերթեր Листов
ԱՆ РП	11-7	7

Մետաղական խողովակ d=530մմ
Труба стальная d=530мм
9-րդ փողոց / 9-ая улица ԿՄ/КМ0+204

<<ՀՏ-ՊՐՈԵԿՏ>> ՍՊԸ
<<ГТ-ПРОЕКТ>> ООО

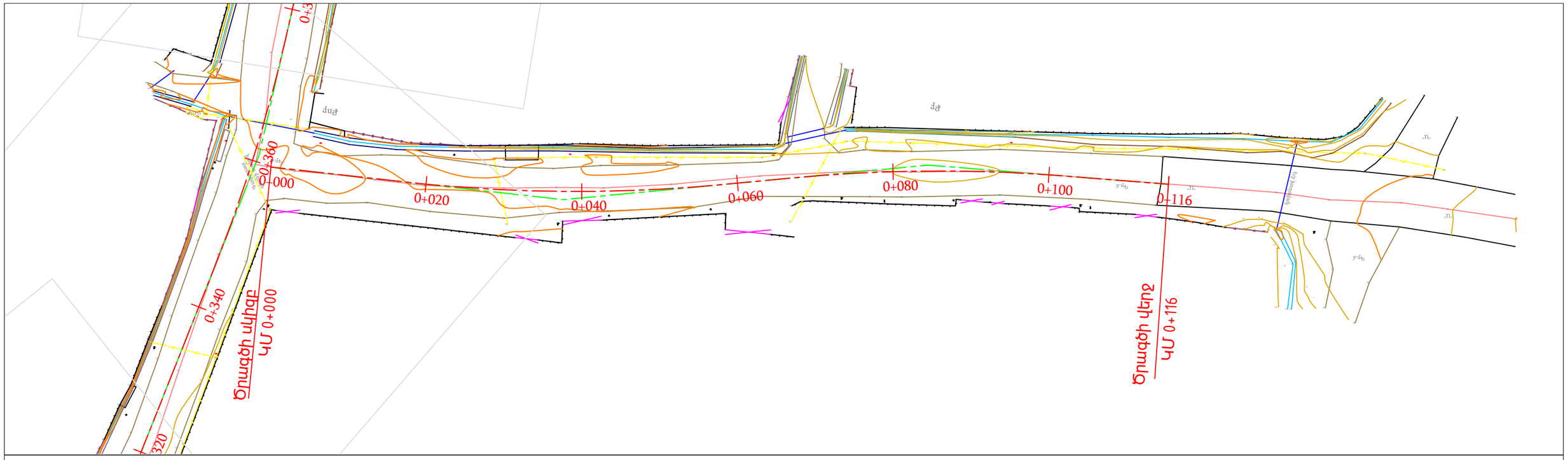

ՊԱՅՄԱՆԱԿԱՆ ՆՇԱՆՆԵՐ

ՔԲ	Քարե բնակելի
	Մուտքեր
	Ցանցապատեր
	Ցանկապատեր
	Գոյություն ունեցող խողովակներ

HT-PROJECT LLC

SINCE 2020

Պաշտոն / Должность	Անուն, Ազգանուն / Имя, отчество	Ստորագր. / Подпись	Ամիս Ամսաթիվ / Дата, месяц
Ճարտարագետ	Է. Եղիազարյան		
Инженер	Э. Егиазарян		
Տնօրեն	Ա. Խալաթյան		
Директор	А.Халатян		

ՀՀ ԱՐԱՐԱՏԻ ՄԱՐԶ ԱՅՆԹԱՊ ՀԱՄԱՅՆՔ

Այնթապ համայնքի 1-ին, 2-րդ, 3-րդ,4-րդ, 5-րդ, 6-րդ, 6-ից 5-րդ փողոցների հատված, 8-րդ, 9-րդ, 12-րդ, 17-րդ, և 18-րդ փողոցների ասֆալտապատում, 8-ից 10-րդ փողոցների հատված և 13-րդ մասնակի ասֆալտապատում, 12-րդ, 12/1-րդ, 14-րդ, 15-րդ, 16-րդ, 18-րդ, 19-րդ, 20-րդ և Ժանյակագործների փողոցների հարդեցում

Ճանապարհային մաս Дорожная часть	Փուլ этап:	Գլուխ-թերթ Глава-лист	Թերթեր Листов
	ԱՆ РП	12-1	5

Իրադրության հատակագիծ/
Ситуационный план
12-րդ փողոց / 12-ая улица
ԿՄ/КМ0+000–: – ԿՄ/КМ0+116

<<ՀՏ-ՊՐՈԵԿՏ>> ՍՊԸ
<<ГТ-ПРОЕКТ>> ООО

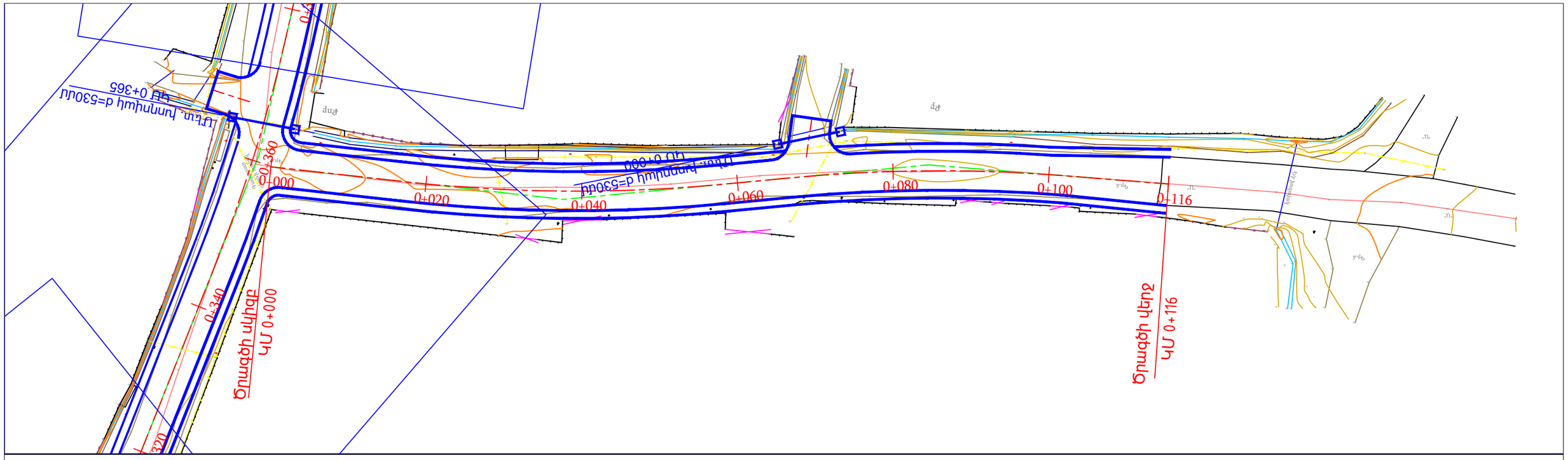

ՊԱՅՄԱՆԱԿԱՆ ՆՇԱՆՆԵՐ

ՔԲ	Քարե բնակելի
	Մուտքեր
	Ցանցապատեր
	Ցանկապատեր
	Նոր տեղադրվող խողովակներ
	Կողնակներ

SINCE 2020

HT-PROJECT LLC

Պաշտոն / Должность	Անուն, Ազգանուն / Имя, отчество	Ստորագր. / Подпись	Ամիս Ամսաթիվ / Дата, месяц
Ճարտարագետ	Է. Եղիազարյան		
Инженер	Э. Егиазарян		
Տնօրեն	Ա. Խալաթյան		
Директор	А.Халатян		

ՀՀ ԱՐԱՐԱՏԻ ՄԱՐԶ ԱՅՆԹԱՊ ՀԱՄԱՅՆՔ

Այնթապ համայնքի 1-ին, 2-րդ, 3-րդ,4-րդ, 5-րդ, 6-րդ, 6-ից 5-րդ փողոցների հատված, 8-րդ, 9-րդ, 12-րդ, 17-րդ, և 18-րդ փողոցների ասֆալտապատում, 8-ից 10-րդ փողոցների հատված և 13-րդ մասնակի ասֆալտապատում, 12-րդ, 12/1-րդ, 14-րդ, 15-րդ, 16-րդ, 18-րդ, 19-րդ, 20-րդ և Ժանյակագործների փողոցների հարդեցում

Ճանապարհային մաս Дорожная часть	Փուլ этап:	Գլուխ-թերթ Глава-лист	Թերթեր Листов
	ԱՆ РП	12-2	5

Փռված հատակագիծ/ Развёрнутый план
12-րդ փողոց / 12-ая улица
ԿՄ/КМ0+000–: – ԿՄ/КМ0+116

<<ՀՏ-ՊՐՈԵԿՏ>> ՍՊԸ
<<ГТ-ПРОЕКТ>> ООО

Մ 1:1000 հորիզոնական
Մ 1:100 ուղղաձիգ

М 1:1000 по горизонтали
М 1:100 по вертикали

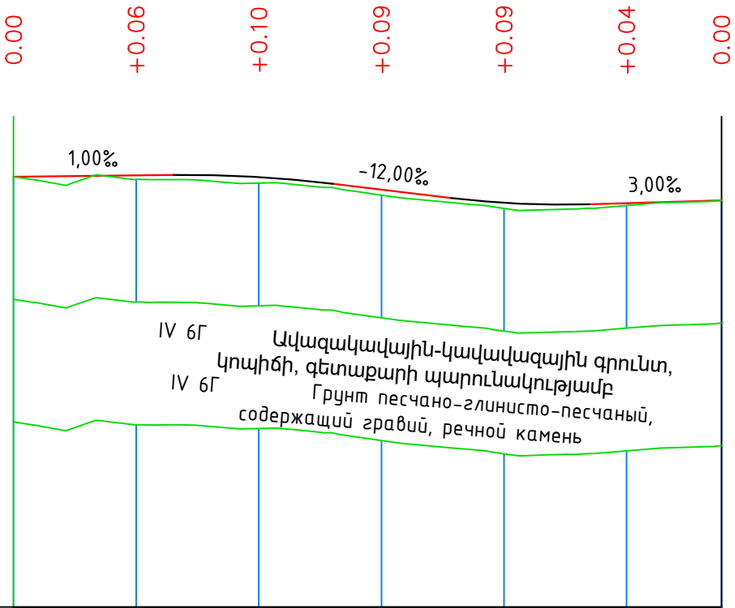

Երթուղու փռված հատակագիծ Развернутый план трассы	1	
Նախագծային տվյալներ / Проектные данные: Գոյություն ունեցող ճանապարհային պատվածք Существующее дорожное покрытие	2	Գրունտային / Грунтовое
Նախագծվող ճանապարհային պատվածք Проектируемое дорожное покрытие	3	Ասֆ/բետոն / Асф/бетон
Թեքություններ և ուղղաձիգ կորեր/ Уклоны и вертикальные кривые	4	1.00‰ 26,08 / 8+26,08 / 8+39,08 R - 2000 / 52,08 / 12,00‰ 0+00,34 K - 26,0 / 0+03,67 R - 1500 / 71,42 / 93,92 / 3,00‰ K - 22,5 / 21,58
Նախագծային նիշեր /Проектные отметки	5	864,02 / 864,04 / 864,05 / 864,01 / 863,90 / 863,81 / 863,67 / 863,59 / 863,57 / 863,59 / 863,63
Գետնի նիշերը նախագծվող ճանապարհի առանցքով Отметки земли по проектируемой оси дороги	6	864,02 / 863,97 / 863,91 / 863,72 / 863,50 / 863,55 / 863,63
Հեռավորություններ /Расстояние	7	20 / 20 / 20 / 20 / 20 / 16
Պիկետներ/Пикети	8	0+000 … 0+100 … 0+116
Կորեր/Кривые		20,06 / y - 6°27'12" R - 100,00 L - 11,26 / 12,19 / y - 4°59'15" R - 150,00 L - 13,06 / 14,71 / y - 8°19'10" R - 150,00 L - 21,78 / 22,44
Կիլոմետրեր/Километры		

HT-PROJECT LLC
SINCE 2020

Պաշտոն / Должность	Անուն, Ազգանուն / Имя, отчество	Ստորագր. / Подпись	Ամիս Ամսաթիվ / Дата, месяц
Ճարտարագետ	Է. Եղիազարյան		
Инженер	Э. Егиазарян		
Տնօրեն	Ա. Խալաթյան		
Директор	А.Халатян		

ՀՀ ԱՐԱՐԱՏԻ ՄԱՐԶ ԱՅՆԹԱՊ ՀԱՄԱՅՆՔ

Այնթապ համայնքի 1-ին, 2-րդ, 3-րդ,4-րդ, 5-րդ, 6-րդ, 6-ից 5-րդ փողոցների հատված, 8-րդ, 9-րդ, 12-րդ, 17-րդ, և 18-րդ փողոցների ասֆալտապատում, 8-ից 10-րդ փողոցների հատված և 13-րդ մասնակի ասֆալտապատում, 12-րդ, 12/1-րդ, 14-րդ, 15-րդ, 16-րդ, 18-րդ, 19-րդ, 20-րդ և Ժանյակագործների փողոցների հարդեցում

Ճանապարհային մաս
Дорожная часть

Փուլ этап:	Գլուխ-թերթ Глава-лист	Թերթեր Листов
ԱՆ РП	12-3	5

Երկայնական կտրվածք/Продольный профиль
12-րդ փողոց / 12-ая улица
ԿՄ/КМ0+000–: – ԿՄ/КМ0+116

<<ՀՏ-ՊՐՈԵԿՏ>> ՍՊԸ
<<ГТ-ПРОЕКТ>> ООО

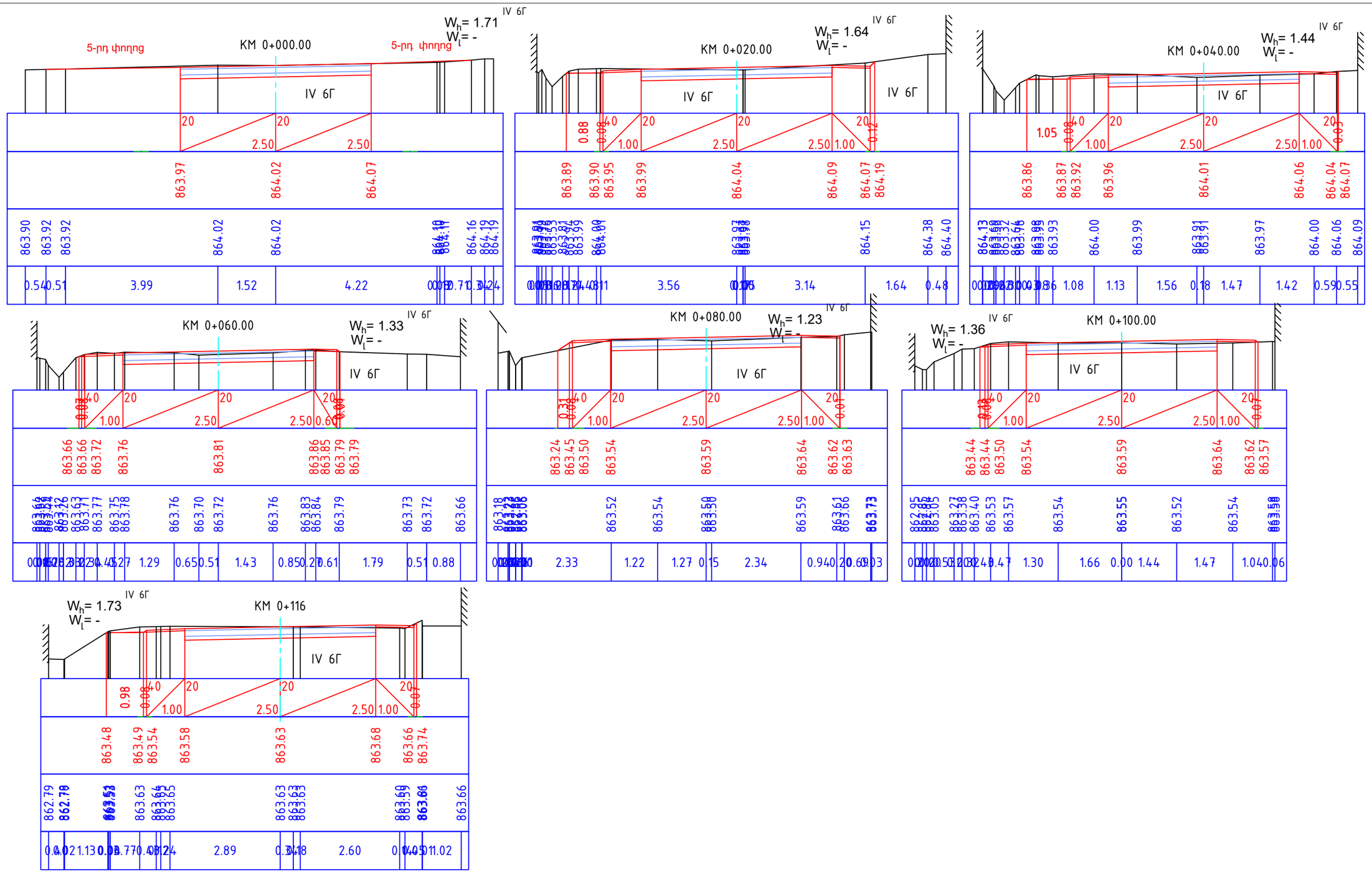

Պաշտոն	Անուն, Ազգանուն	Ստորագր.	Ամիս Ամսաթիվ	ՀՀ ԱՐԱՐԱՏԻ ՄԱՐԶ ԱՅՆԹԱՊ ՀԱՄԱՅՆՔ		
Должность	Имя, отчество	Подпись	Дата, месяц			
				Այնթապ համայնքի 1-ին, 2-րդ, 3-րդ,4-րդ, 5-րդ, 6-րդ, 6-ից 5-րդ փողոցների հատված, 8-րդ, 9-րդ, 12-րդ, 17-րդ, և 18-րդ փողոցների ասֆալտապատում, 8-ից 10-րդ փողոցների հատված և 13-րդ մասնակի ասֆալտապատում, 12-րդ, 12/1-րդ, 14-րդ, 15-րդ, 16-րդ, 18-րդ, 19-րդ, 20-րդ և Ժանյակագործների փողոցների հարդեցում		
Ճարտարագետ	Է. Եղիազարյան					
Инженер	Э. Егиазарян			Ճանապարհային մաս Дорожная часть	Փուլ этап:	Գլուխ-թերթ Глава-лист	Թերթեր Листов
Տնօրեն	Ա. Խալաթյան				ԱՆ РП	12-4	5
Директор	А.Халатян						
				Լայնական կտրվածքներ/ Поперечные профили 12-րդ փողոց / 12-ая улица ԿՄ/КМ0+000–: – ԿՄ/КМ0+116	<<ՀՏ-ՊՐՈԵԿՏ>> ՍՊԸ <<ГТ-ПРОЕКТ>> ООО	

SINCE 2020

HT-PROJECT LLC

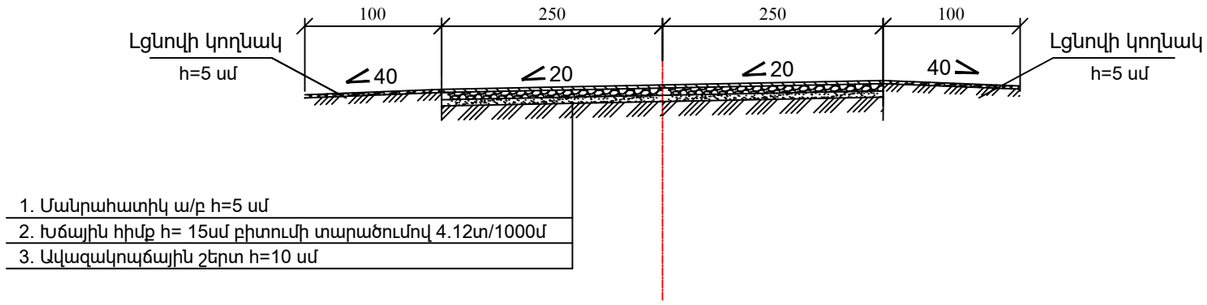

Պաշտոն	Անուն, Ազգանուն	Ստորագր.	Ամիս Ամսաթիվ	ՀՀ ԱՐԱՐԱՏԻ ՄԱՐԶ ԱՅՆԹԱՊ ՀԱՄԱՅՆՔ			
Должность	Имя, отчество	Подпись	Дата, месяц				
				Այնթապ համայնքի 1-ին, 2-րդ, 3-րդ,4-րդ, 5-րդ, 6-րդ, 6-ից 5-րդ փողոցների հատված, 8-րդ, 9-րդ, 12-րդ, 17-րդ, և 18-րդ փողոցների ասֆալտապատում, 8-ից 10-րդ փողոցների հատված և 13-րդ մասնակի ասֆալտապատում, 12-րդ, 12/1-րդ, 14-րդ, 15-րդ, 16-րդ, 18-րդ, 19-րդ, 20-րդ և Ժանյակագործների փողոցների հարդեցում			
				Ճանապարհային մաս Дорожная часть	Փուլ этап:	Գլուխ-թերթ Глава-лист	Թերթեր Листов
Ճարտարագետ	Է. Եղիազարյան				ԱՆ РП	12-5	5
Инженер	Э. Егиазарян						
Տնօրեն	Ա. Խալաթյան						
Директор	А.Халатян						
				Ճանապարհի հագուստի կոնստրուկցիա Конструкция дорожного полотна 12-րդ փողոց / 12-ая улица	<<ՀՏ-ՊՐՈԵԿՏ>> ՍՊԸ <<ГТ-ПРОЕКТ>> ООО		

SINCE 2020

HT-PROJECT LLC

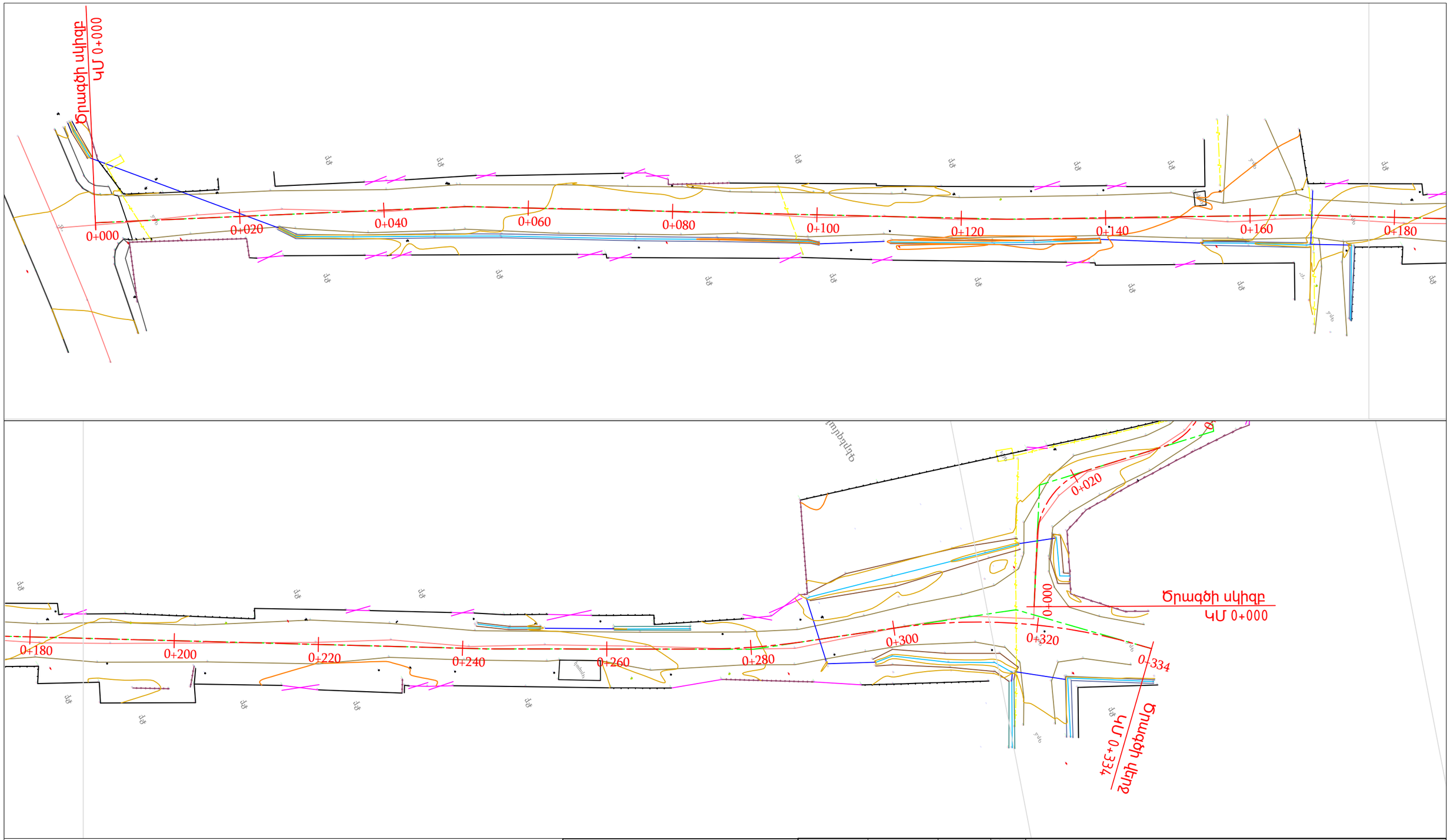

ՊԱՅՄԱՆԱԿԱՆ ՆՇԱՆՆԵՐ

ՔԲ	Քարե բնակելի
	Մուտքեր
	Ցանցապատեր
	Ցանկապատեր
	Գոյություն ունեցող խողովակներ

HT-PROJECT LLC

Պաշտոն / Должность	Անուն, Ազգանուն / Имя, отчество	Ստորագր. / Подпись	Ամիս Ամսաթիվ / Дата, месяц
Ճարտարապետ	Է. Եղիազարյան		
Инженер	Э. Егиазарян		
Տնօրեն	Ա. Խալաթյան		
Директор	А.Халатян		

ՀՀ ԱՐԱՐԱՏԻ ՄԱՐԶ ԱՅՆԹԱՊ ՀԱՄԱՅՆՔ

Այնթապ համայնքի 1-ին, 2-րդ, 3-րդ,4-րդ, 5-րդ, 6-րդ, 6-ից 5-րդ փողոցների հատված, 8-րդ, 9-րդ, 12-րդ, 17-րդ, և 18-րդ փողոցների ասֆալտապատում, 8-ից 10-րդ փողոցների հատված և 13-րդ մասնակի ասֆալտապատում, 12-րդ, 12/1-րդ, 14-րդ, 15-րդ, 16-րդ, 18-րդ, 19-րդ, 20-րդ և Ժանյակագործների փողոցների հարդեցում

Ճանապարհային մաս
Дорожная часть

Փուլ этап:	Գլուխ-թերթ Глава-лист	Թերթեր Листов
ԱՆ РП	13-1	8

Իրադրության հատակագիծ/
Ситуационный план
17-րդ փողոց / 17-ая улица
ԿՄ/КМ0+000–: – ԿՄ/КМ0+334

<<ՀՏ-ՊՐՈԵԿՏ>> ՍՊԸ
<<ГТ-ПРОЕКТ>> ООО

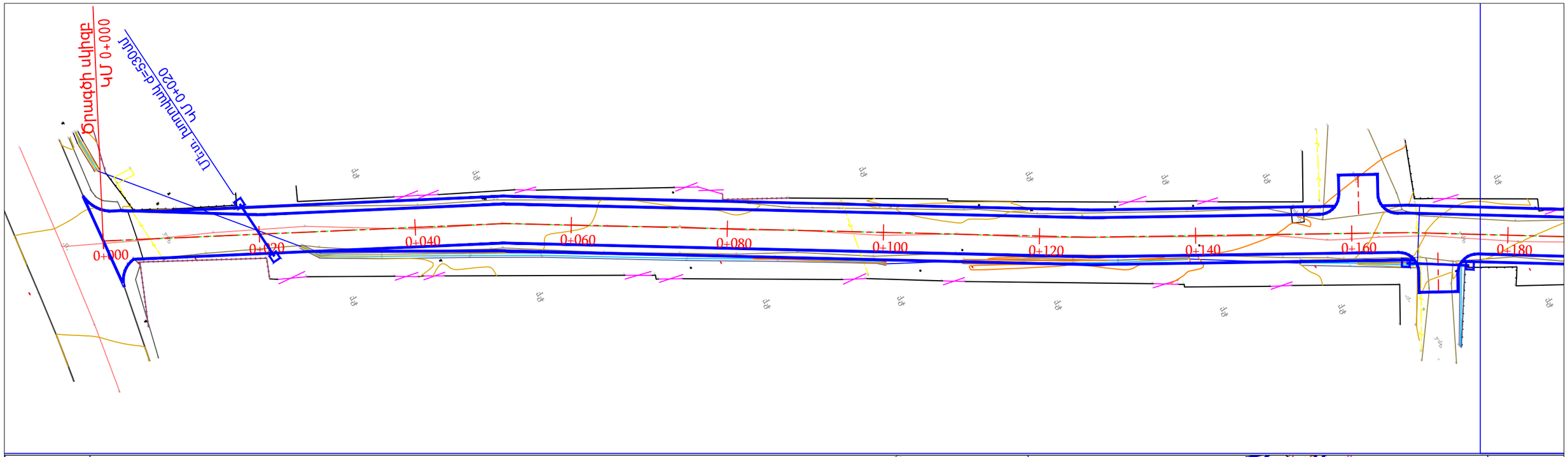

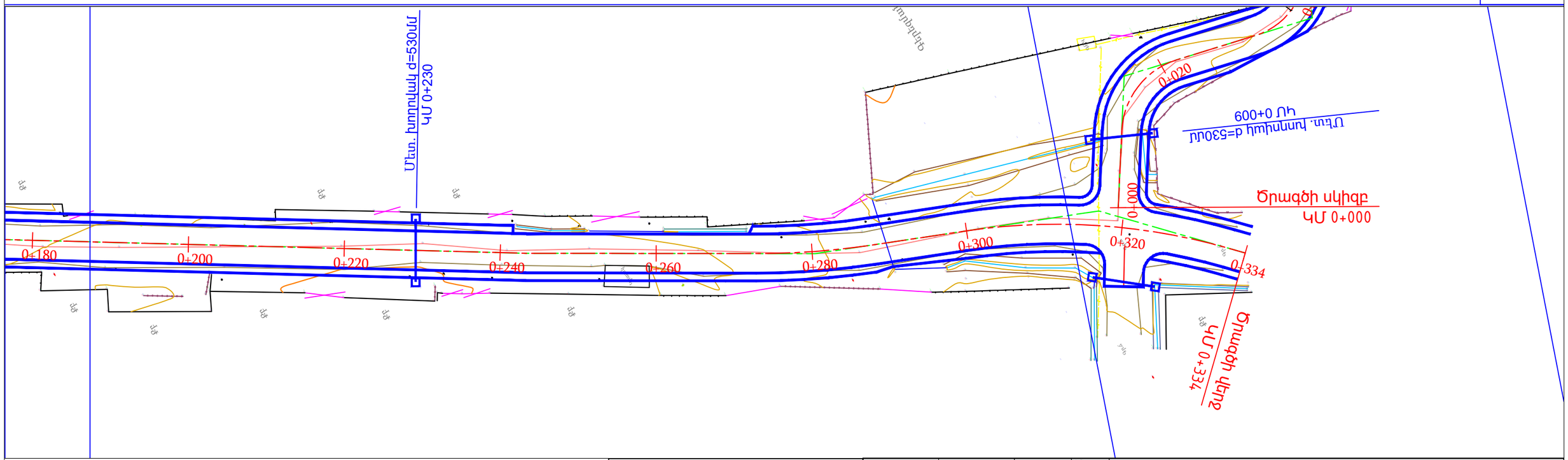

ՊԱՅՄԱՆԱԿԱՆ ՆՇԱՆՆԵՐ

ՔԲ	Քարե բնակելի
	Մուտքեր
	Ցանցապատեր
	Ցանկապատեր
	Նոր տեղադրվող խողովակներ
	Կողնակներ

HT-PROJECT LLC

Պաշտոն / Должность	Անուն, Ազգանուն / Имя, отчество	Ստորագր. / Подпись	Ամիս Ամսաթիվ / Дата, месяц
Ճարտարագետ	Է. Եղիազարյան		
Инженер	Э. Егиазарян		
Տնօրեն	Ա. Խալաթյան		
Директор	А.Халатян		

ՀՀ ԱՐԱՐԱՏԻ ՄԱՐԶ ԱՅՆԹԱՊ ՀԱՄԱՅՆՔ

Այնթապ համայնքի 1-ին, 2-րդ, 3-րդ,4-րդ, 5-րդ, 6-րդ, 6-ից 5-րդ փողոցների հատված, 8-րդ, 9-րդ, 12-րդ, 17-րդ, և 18-րդ փողոցների ասֆալտապատում, 8-ից 10-րդ փողոցների հատված և 13-րդ մասնակի ասֆալտապատում, 12-րդ, 12/1-րդ, 14-րդ, 15-րդ, 16-րդ, 18-րդ, 19-րդ, 20-րդ և Ժանյակագործների փողոցների հարդեցում

Ճանապարհային մաս / Дорожная часть	Փուլ / этап:	Գլուխ-թերթ / Глава-лист	Թերթեր / Листов
	ԱՆ / РП	13-2	8

Փռված հատակագիծ/ Развёрнутый план
17-րդ փողոց / 17-ая улица
ԿՄ/КМ0+000–: – ԿՄ/КМ0+334

<<ՀՏ-ՊՐՈԵԿՏ>> ՍՊԸ
<<ГТ-ПРОЕКТ>> ООО

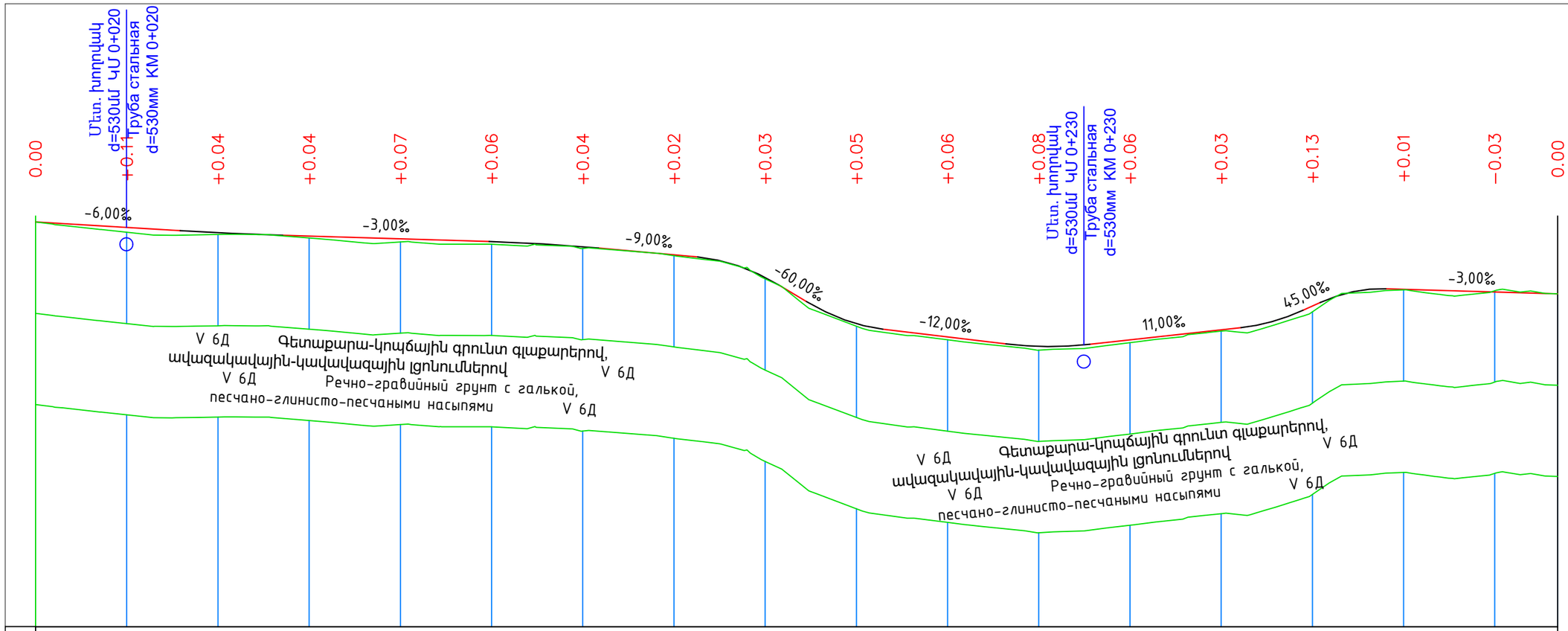

Պաշտոն / Должность	Անուն, Ազգանուն / Имя, отчество	Ստորագր. / Подпись	Ամիս Ամսաթիվ / Дата, месяц
Ճարտարագետ	Է. Եղիազարյան		
Инженер	Э. Егиазарян		
Տնօրեն	Ա. Խալաթյան		
Директор	А.Халатян		

HT-PROJECT LLC

ՀՀ ԱՐԱՐԱՏԻ ՄԱՐԶ ԱՅՆԹԱՊ ՀԱՄԱՅՆՔ

Այնթապ համայնքի 1-ին, 2-րդ, 3-րդ,4-րդ, 5-րդ, 6-րդ, 6-ից 5-րդ փողոցների հատված, 8-րդ, 9-րդ, 12-րդ, 17-րդ, և 18-րդ փողոցների ասֆալտապատում, 8-ից 10-րդ փողոցների հատված և 13-րդ մասնակի ասֆալտապատում, 12-րդ, 12/1-րդ, 14-րդ, 15-րդ, 16-րդ, 18-րդ, 19-րդ, 20-րդ և Ժանյակագործների փողոցների հարդեցում

Ճանապարհային մաս
Дорожная часть

Փուլ этап:	Գլուխ-թերթ Глава-лист	Թերթեր Листов
ԱՆ РП	13-3	8

Երկայնական կտրվածք/Продольный профиль
17-րդ փողոց / 17-ая улица
ԿՄ/КМ0+000–: – ԿՄ/КМ0+334

<<ՀՏ-ՊՐՈԵԿՏ>> ՍՊԸ
<<ГТ-ПРОЕКТ>> ООО

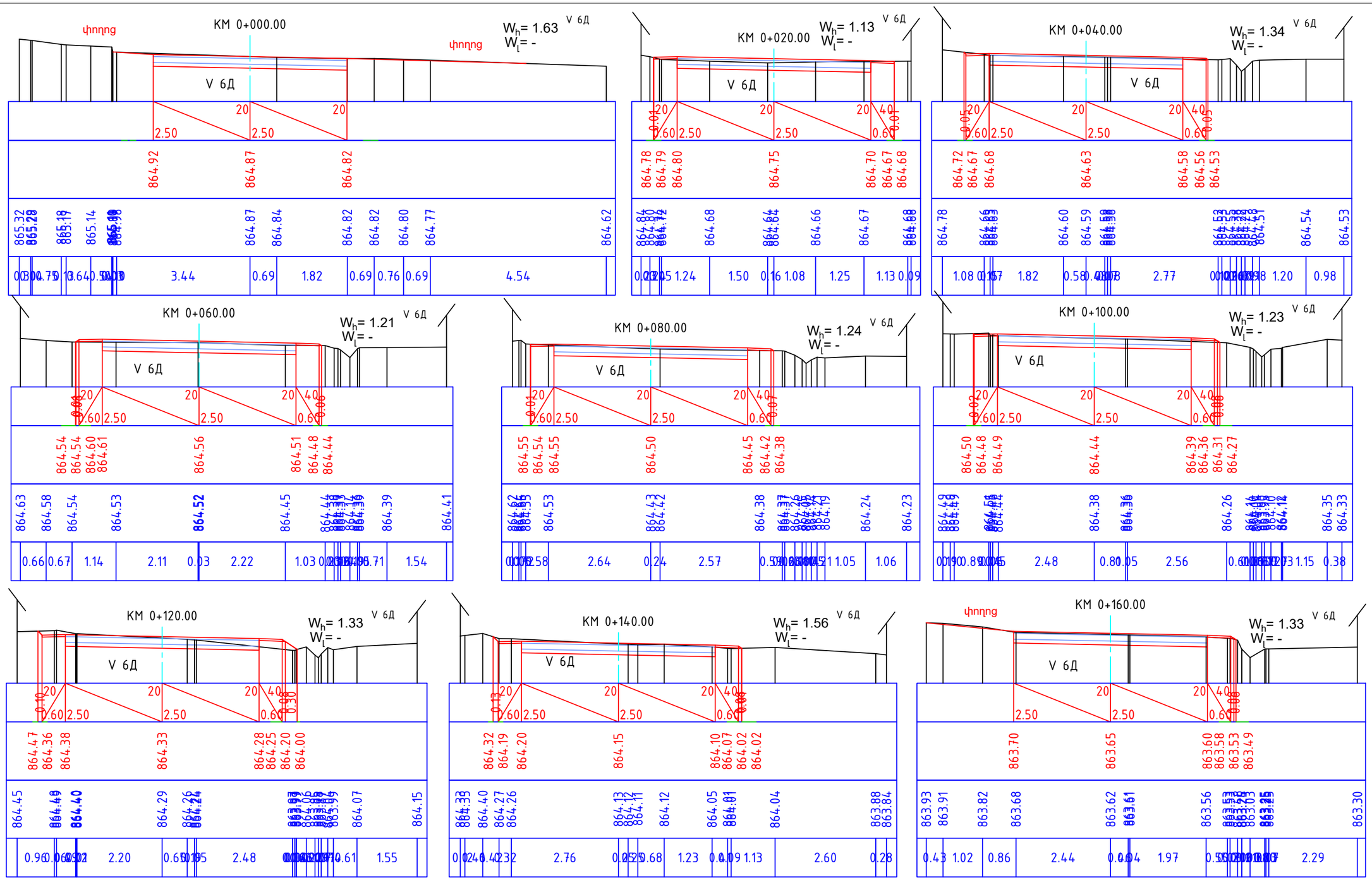

Պաշտոն / Должность	Անուն, Ազգանուն / Имя, отчество	Ստորագր. / Подпись	Ամիս Ամսաթիվ / Дата, месяц
Ճարտարագետ	Է. Եղիազարյան		
Инженер	Э. Егиазарян		
Տնօրեն	Ա. Խալաթյան		
Директор	А.Халатян		

SINCE 2020

HT-PROJECT LLC

ՀՀ ԱՐԱՐԱՏԻ ՄԱՐԶ ԱՅՆԹԱՊ ՀԱՄԱՅՆՔ

Այնթապ համայնքի 1-ին, 2-րդ, 3-րդ,4-րդ, 5-րդ, 6-րդ, 6-ից 5-րդ փողոցների հատված, 8-րդ, 9-րդ, 12-րդ, 17-րդ, և 18-րդ փողոցների ասֆալտապատում, 8-ից 10-րդ փողոցների հատված և 13-րդ մասնակի ասֆալտապատում, 12-րդ, 12/1-րդ, 14-րդ, 15-րդ, 16-րդ, 18-րդ, 19-րդ, 20-րդ և Ժանյակագործների փողոցների հարդեցում

Ճանապարհային մաս
Дорожная часть

Փուլ этап:	Գլուխ-թերթ Глава-лист	Թերթեր Листов
ԱՆ РП	13-4	8

Լայնական կտրվածքներ/ Поперечные профили
17-րդ փողոց / 17-ая улица
ԿՄ/КМ0+000–: – ԿՄ/КМ0+160

<<ՀՏ-ՊՐՈԵԿՏ>> ՍՊԸ
<<ГТ-ПРОЕКТ>> ООО

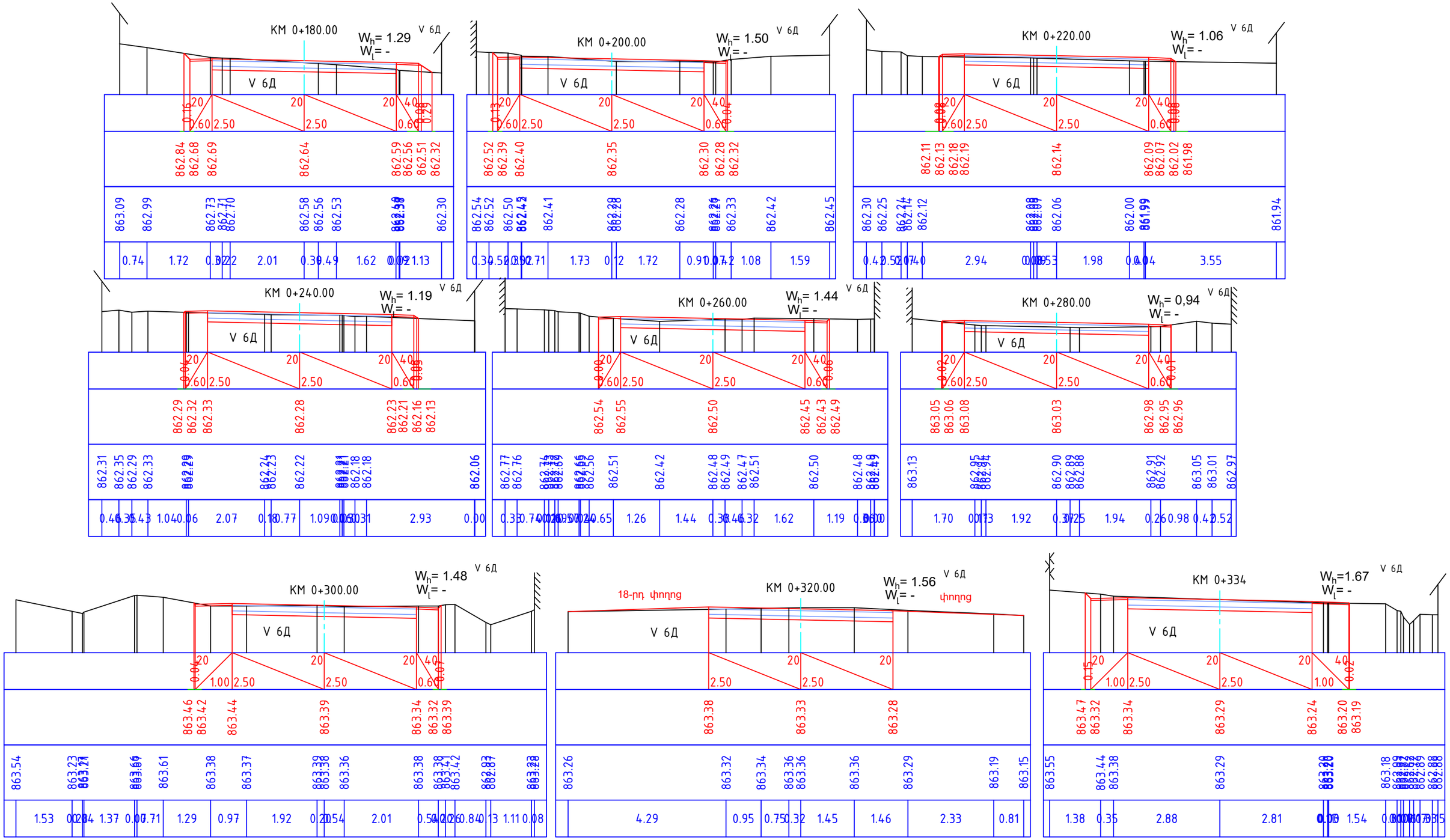

Պաշտոն	Անուն, Ազգանուն	Ստորագր.	Ամիս Ամսաթիվ
Должность	Имя, отчество	Подпись	Дата, месяц
Ճարտարագետ	Է. Եղիազարյան		
Инженер	Э. Егиазарян		
Տնօրեն	Ա. Խալաթյան		
Директор	А.Халатян		

SINCE 2020
HT-PROJECT LLC

ՀՀ ԱՐԱՐԱՏԻ ՄԱՐԶ ԱՅՆԹԱՊ ՀԱՄԱՅՆՔ

Այնթապ համայնքի 1-ին, 2-րդ, 3-րդ,4-րդ, 5-րդ, 6-րդ, 6-ից 5-րդ փողոցների հատված, 8-րդ, 9-րդ, 12-րդ, 17-րդ, և 18-րդ փողոցների ասֆալտապատում, 8-ից 10-րդ փողոցների հատված և 13-րդ մասնակի ասֆալտապատում, 12-րդ, 12/1-րդ, 14-րդ, 15-րդ, 16-րդ, 18-րդ, 19-րդ, 20-րդ և Ժանյակագործների փողոցների հարդեցում

Ճանապարհային մաս
Дорожная часть

Փուլ этап:	Գլուխ-թերթ Глава-лист	Թերթեր Листов
ԱՆ РП	13-5	8

Լայնական կտրվածքներ/ Поперечные профили
17-րդ փողոց / 17-ая улица
ԿՄ/КМ0+180–: – ԿՄ/КМ0+334

<<ՀՏ-ՊՐՈԵԿՏ>> ՍՊԸ
<<ГТ-ПРОЕКТ>> ООО

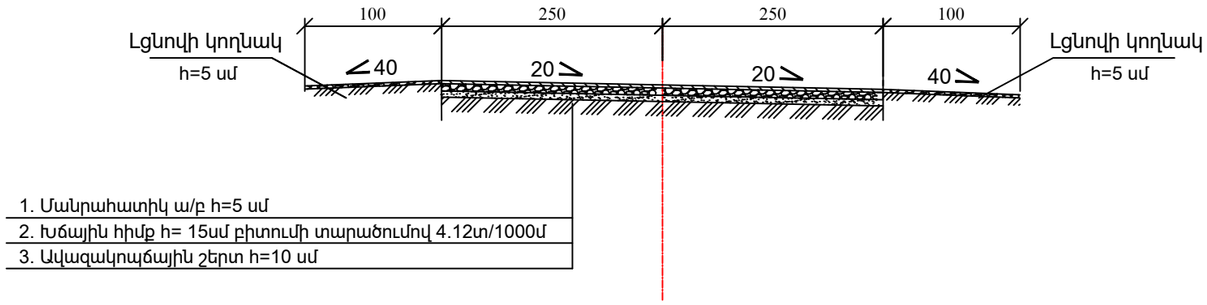

Պաշտոն	Անուն, Ազգանուն	Ստորագր.	Ամիս Ամսաթիվ	ՀՀ ԱՐԱՐԱՏԻ ՄԱՐԶ ԱՅՆԹԱՊ ՀԱՄԱՅՆՔ			
Должность	Имя, отчество	Подпись	Дата, месяц				
				Այնթապ համայնքի 1-ին, 2-րդ, 3-րդ,4-րդ, 5-րդ, 6-րդ, 6-ից 5-րդ փողոցների հատված, 8-րդ, 9-րդ, 12-րդ, 17-րդ, և 18-րդ փողոցների ասֆալտապատում, 8-ից 10-րդ փողոցների հատված և 13-րդ մասնակի ասֆալտապատում, 12-րդ, 12/1-րդ, 14-րդ, 15-րդ, 16-րդ, 18-րդ, 19-րդ, 20-րդ և Ժանյակագործների փողոցների հարդեցում			
Ճարտարագետ	Է. Եղիազարյան						
Инженер	Э. Егиазарян			Ճանապարհային մաս Дорожная часть	Փուլ этап:	Գլուխ-թերթ Глава-лист	Թերթեր Листов
Տնօրեն	Ա. Խալաթյան				ԱՆ РП	13-6	8
Директор	А.Халатян						
				Ճանապարհի հագուստի կոնստրուկցիա Конструкция дорожного полотна 17-րդ փողոց / 17-ая улица	<<ՀՏ-ՊՐՈԵԿՏ>> ՍՊԸ <<ГТ-ПРОЕКТ>> ООО		

HT-PROJECT LLC

ԽՈՂՈՎԱԿԻ ԵՐԿԱՅՆԱԿԱՆ ԿՏՐՎԱԾՔԸ ԿՄ 0+020

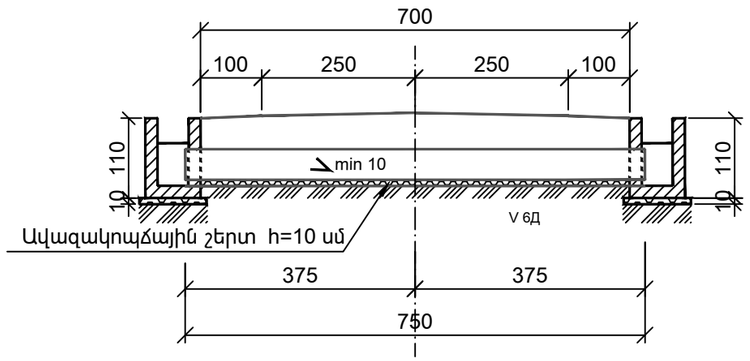

ԿՏՐՎԱԾՔ 1 - 1 Մ 1 : 50

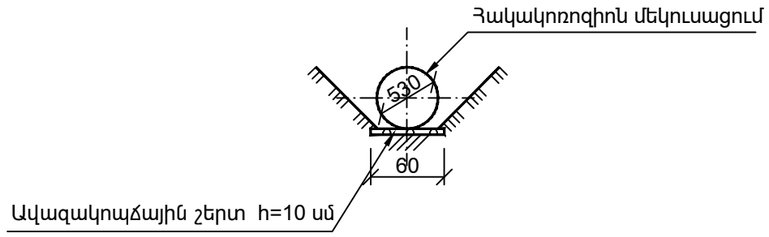

ԿՏՐՎԱԾՔ 2 - 2 Մ 1 : 50

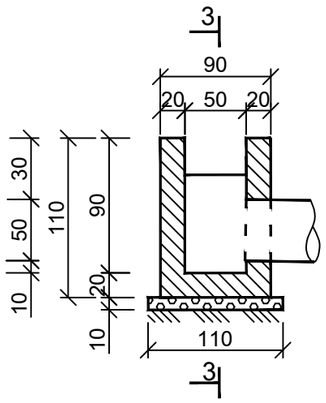

ԿՏՐՎԱԾՔ 3 - 3 Մ 1 : 50

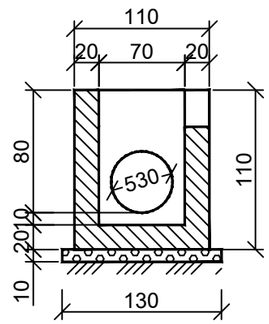

ՀԱՏԱԿԱԳԻԾ
(Լիցքը ցույց չի տրված)

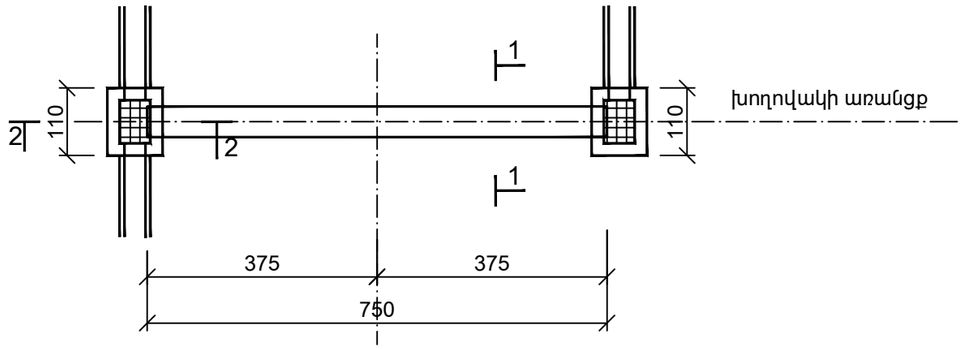

Հիմնական աշխատանքների ծավալների աղյուսակ
Table of main works works volumes

N/N h/h	Աշխատանքների անվանումը Name of work	Չափի միավոր Unit	Քանակը Quantity	Ծանոթություն Note
1	Հողային աշխատանքներ	մ³	14.0	V 6Д
2	Ավազակոպճային շերտ	մ³	0.71	h=10 սմ
3	Մետաղական խողովակի տեղադրում d=530 մմ, δ=7 մմ	գծ.մ / կգ	7.50 / 677,25	1գծ.մ=90.3կգ
4	Ջրհորի միաձույլ բետոն	մ³	1.62	B - 15
5	Ջրհորի ջրամեկուսացում երկշերտ տաք բիտումով	մ²	11.62	
6	Խողովակի հակակոռոզիոն մեկուսացում կպչուն ժապավենով	մ	7.5	
7	Հետադարձ լիցք	մ³	8.0	V 6Д

Ծանոթագրություն

1. Խողովակը մետաղական է. ԳՈՍՏ 10704 - 76:

Примичание

1. Труба стальная. ГОСТ 10706-76.

SINCE 2020
HT-PROJECT LLC

Պաշտոն / Должность	Անուն, Ազգանուն / Имя, отчество	Ստորագր. / Подпись	Ամիս Ամսաթիվ / Дата, месяц
Ճարտարագետ	Է. Եղիազարյան		
Инженер	Э. Егиазарян		
Տնօրեն	Ա. Խալաթյան		
Директор	А.Халатян		

ՀՀ ԱՐԱՐԱՏԻ ՄԱՐԶ ԱՅՆԹԱՊ ՀԱՄԱՅՆՔ

Այնթապ համայնքի 1-ին, 2-րդ, 3-րդ,4-րդ, 5-րդ, 6-րդ, 6-ից 5-րդ փողոցների հատված, 8-րդ, 9-րդ, 12-րդ, 17-րդ, և 18-րդ փողոցների ասֆալտապատում, 8-ից 10-րդ փողոցների հատված և 13-րդ մասնակի ասֆալտապատում, 12-րդ, 12/1-րդ, 14-րդ, 15-րդ, 16-րդ, 18-րդ, 19-րդ, 20-րդ և Ժանյակագործների փողոցների հարդեցում

Ճանապարհային մաս
Дорожная часть

Փուլ этап:	Գլուխ-թերթ Глава-лист	Թերթեր Листов
ԱՆ РП	13-7	8

Մետաղական խողովակ d=530մմ
Труба стальная d=530мм
17-րդ փողոց / 17-ая улица ԿՄ/КМ0+020

<<ՀՏ-ՊՐՈԵԿՏ>> ՍՊԸ
<<ГТ-ПРОЕКТ>> ООО

ԽՈՂՈՎԱԿԻ ԵՐԿԱՅՆԱԿԱՆ ԿՏՐՎԱԾՔԸ ԿՄ 0+230

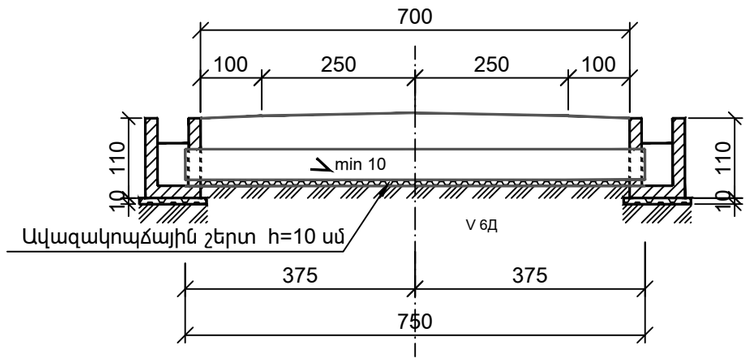

ԿՏՐՎԱԾՔ 1 - 1 Մ 1 : 50

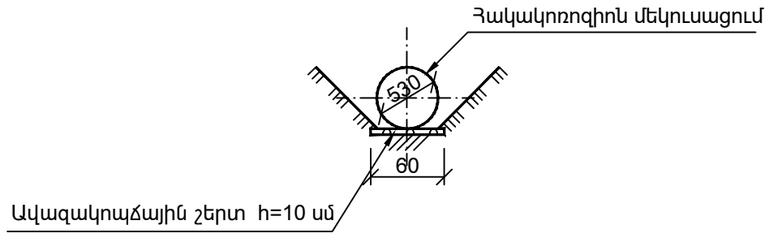

ԿՏՐՎԱԾՔ 2 - 2 Մ 1 : 50

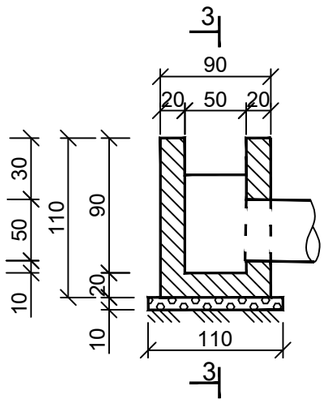

ԿՏՐՎԱԾՔ 3 - 3 Մ 1 : 50

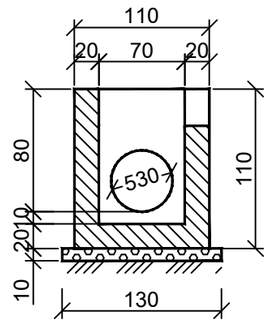

ՀԱՏԱԿԱԳԻԾ
(Լիցքը ցույց չի տրված)

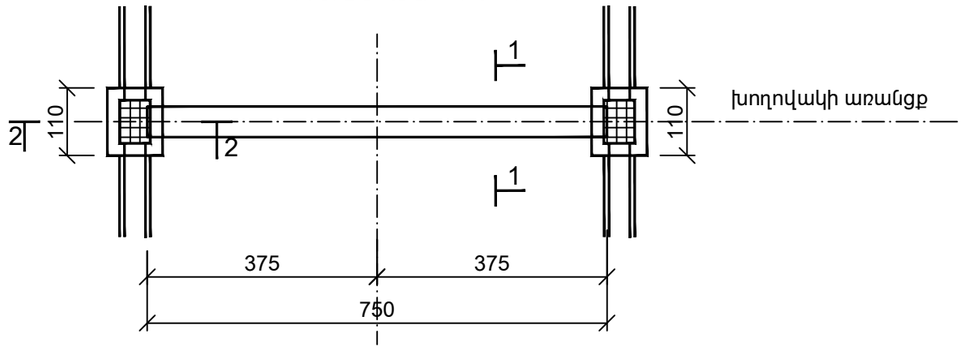

Հիմնական աշխատանքների ծավալների աղյուսակ
Table of main works works volumes

N/N h/h	Աշխատանքների անվանումը Name of work	Չափի միավոր Unit	Քանակը Quantity	Ծանոթություն Note
1	Հողային աշխատանքներ	մ^3	14.0	V 6Д
2	Ավազակոպճային շերտ	մ^3	0.71	h=10 սմ
3	Մետաղական խողովակի տեղադրում d=530 մմ, δ=7 մմ	գծ.մ / կգ	7.50 / 677,25	1գծ.մ=90.3կգ
4	Ջրհորի միաձույլ բետոն	մ^3	1.62	B - 15
5	Ջրհորի ջրամեկուսացում երկշերտ տաք բիտումով	մ^2	11.62	
6	Խողովակի հակակոռոզիոն մեկուսացում կպչուն ժապավենով	մ	7.5	
7	Հետադարձ լիցք	մ^3	8.0	V 6Д

Ծանոթագրություն

1. Խողովակը մետաղական է. ԳՈՍՏ 10704 - 76:

Примичание

1. Труба стальная. ГОСТ 10706-76.

HT-PROJECT LLC

Պաշտոն / Должность	Անուն, Ազգանուն / Имя, отчество	Ստորագր. / Подпись	Ամիս Ամսաթիվ / Дата, месяц
Ճարտարագետ	Է. Եղիազարյան		
Инженер	Э. Егиазарян		
Տնօրեն	Ա. Խալաթյան		
Директор	А.Халатян		

ՀՀ ԱՐԱՐԱՏԻ ՄԱՐԶ ԱՅՆԹԱՊ ՀԱՄԱՅՆՔ

Այնթապ համայնքի 1-ին, 2-րդ, 3-րդ,4-րդ, 5-րդ, 6-րդ, 6-ից 5-րդ փողոցների հատված, 8-րդ, 9-րդ, 12-րդ, 17-րդ, և 18-րդ փողոցների ասֆալտապատում, 8-ից 10-րդ փողոցների հատված և 13-րդ մասնակի ասֆալտապատում, 12-րդ, 12/1-րդ, 14-րդ, 15-րդ, 16-րդ, 18-րդ, 19-րդ, 20-րդ և Ժանյակագործների փողոցների հարդեցում

Ճանապարհային մաս
Дорожная часть

Փուլ этап:	Գլուխ-թերթ Глава-лист	Թերթեր Листов
ԱՆ РП	13-8	8

Մետաղական խողովակ d=530մմ
Труба стальная d=530мм
17-րդ փողոց / 17-ая улица ԿՄ/КМ0+230

<<ՀՏ-ՊՐՈԵԿՏ>> ՍՊԸ
<<ГТ-ПРОЕКТ>> ООО

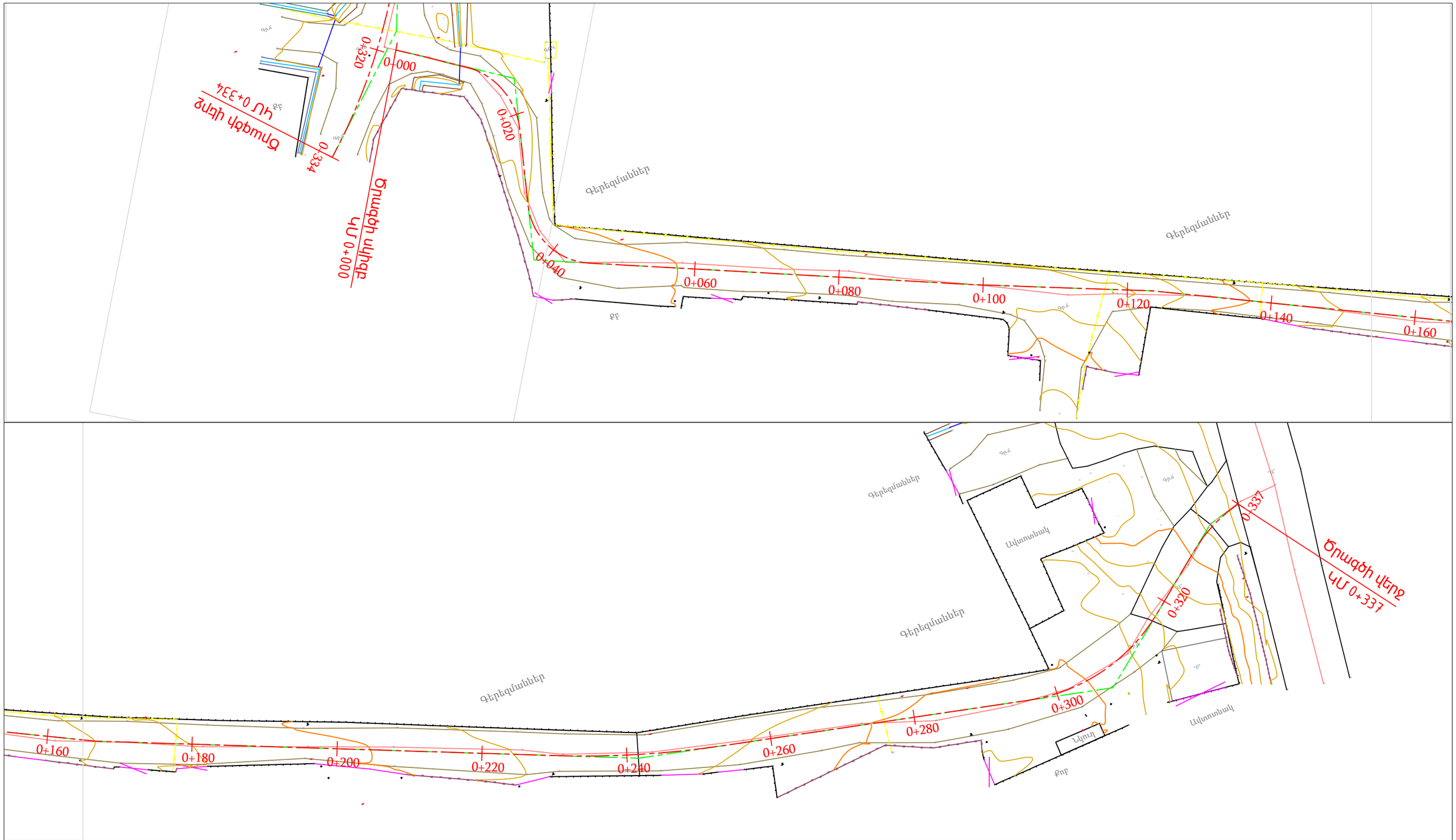

ՊԱՅՄԱՆԱԿԱՆ ՆՇԱՆՆԵՐ

ՔԲ	Քարե բնակելի
	Մուտքեր
	Ցանցապատեր
	Ցանկապատեր
	Գոյություն ունեցող խողովակներ

SINCE 2020

HT-PROJECT LLC

Պաշտոն / Должность	Անուն, Ազգանուն / Имя, отчество	Ստորագր. / Подпись	Ամիս Ամսաթիվ / Дата, месяц
Ճարտարագետ	Է. Եղիազարյան		
Инженер	Э. Егиазарян		
Տնօրեն	Ա. Խալաթյան		
Директор	А.Халатян		

ՀՀ ԱՐԱՐԱՏԻ ՄԱՐԶ ԱՅՆԹԱՊ ՀԱՄԱՅՆՔ

Այնթապ համայնքի 1-ին, 2-րդ, 3-րդ,4-րդ, 5-րդ, 6-րդ, 6-ից 5-րդ փողոցների հատված, 8-րդ, 9-րդ, 12-րդ, 17-րդ, և 18-րդ փողոցների ասֆալտապատում, 8-ից 10-րդ փողոցների հատված և 13-րդ մասնակի ասֆալտապատում, 12-րդ, 12/1-րդ, 14-րդ, 15-րդ, 16-րդ, 18-րդ, 19-րդ, 20-րդ և Ժանյակագործների փողոցների հարդեցում

Ճանապարհային մաս Дорожная часть	Փուլ этап:	Գլուխ-թերթ Глава-лист	Թերթեր Листов
	ԱՆ РП	14-1	7

Իրադրության հատակագիծ/
Ситуационный план
18-րդ փողոց / 18-ая улица
ԿՄ/КМ0+000–: – ԿՄ/КМ0+337

<<ՀՏ-ՊՐՈԵԿՏ>> ՍՊԸ
<<ГТ-ПРОЕКТ>> ООО

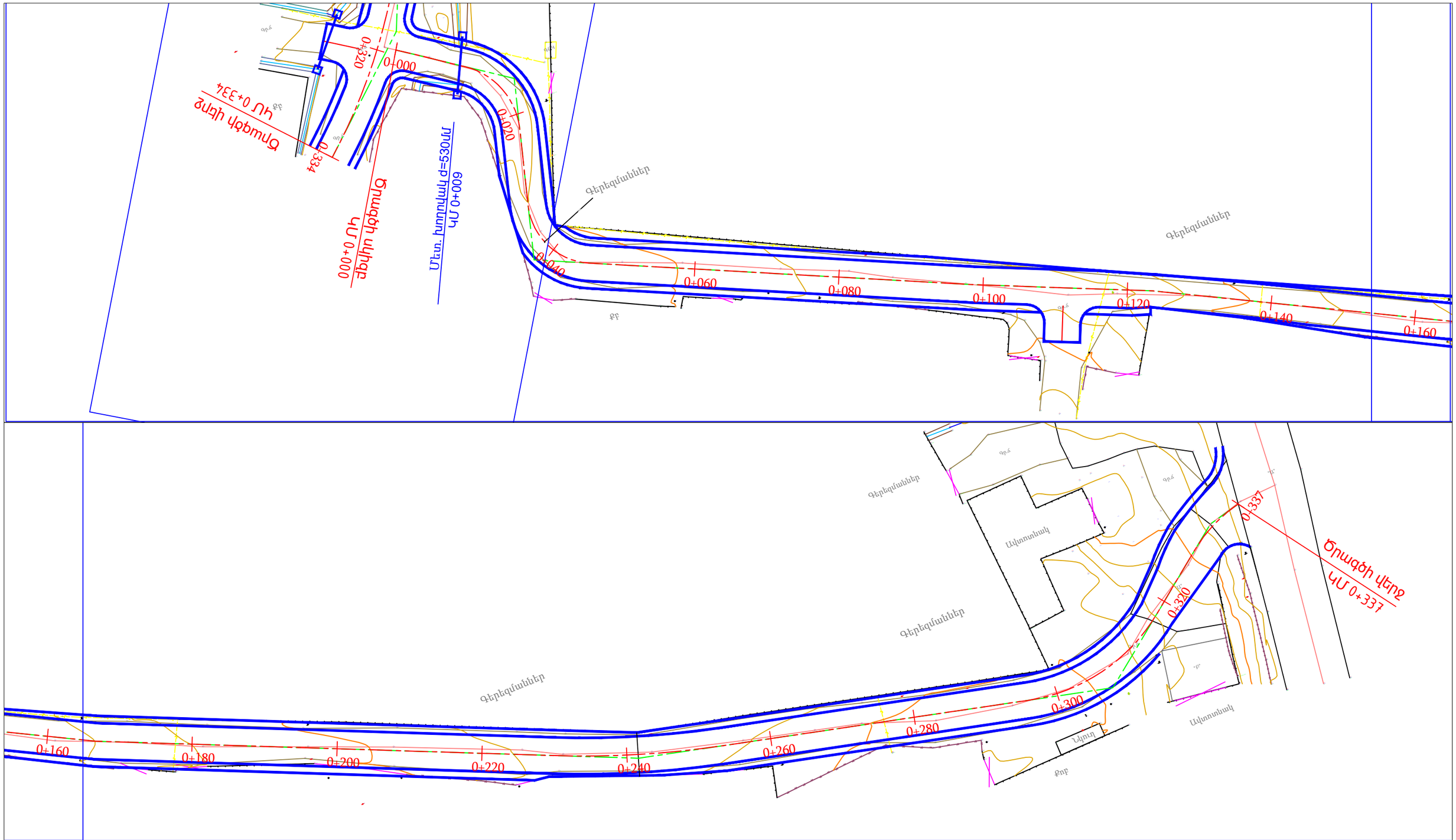

ՊԱՅՄԱՆԱԿԱՆ ՆՇԱՆՆԵՐ

ՔԲ	Քարե բնակելի
	Մուտքեր
	Ցանցապատեր
	Ցանկապատեր
	Նոր տեղադրվող խողովակներ
	Կողնակներ

SINCE 2020

HT-PROJECT LLC

Պաշտոն / Должность	Անուն, Ազգանուն / Имя, отчество	Ստորագր. / Подпись	Ամիս Ամսաթիվ / Дата, месяц
Ճարտարագետ	Է. Եղիազարյան		
Инженер	Э. Егиазарян		
Տնօրեն	Ա. Խալաթյան		
Директор	А.Халатян		

ՀՀ ԱՐԱՐԱՏԻ ՄԱՐԶ ԱՅՆԹԱՊ ՀԱՄԱՅՆՔ

Այնթապ համայնքի 1-ին, 2-րդ, 3-րդ,4-րդ, 5-րդ, 6-րդ, 6-ից 5-րդ փողոցների հատված, 8-րդ, 9-րդ, 12-րդ, 17-րդ, և 18-րդ փողոցների ասֆալտապատում, 8-ից 10-րդ փողոցների հատված և 13-րդ մասնակի ասֆալտապատում, 12-րդ, 12/1-րդ, 14-րդ, 15-րդ, 16-րդ, 18-րդ, 19-րդ, 20-րդ և Ժանյակագործների փողոցների հարդեցում

Ճանապարհային մաս
Дорожная часть

Փուլ этап:	Գլուխ-թերթ Глава-лист	Թերթեր Листов
ԱՆ РП	14-2	7

Փռված հատակագիծ/ Развёрнутый план
18-րդ փողոց / 18-ая улица
ԿՄ/КМ0+000–: – ԿՄ/КМ0+337

<<ՀՏ-ՊՐՈԵԿՏ>> ՍՊԸ
<<ГТ-ПРОЕКТ>> ООО

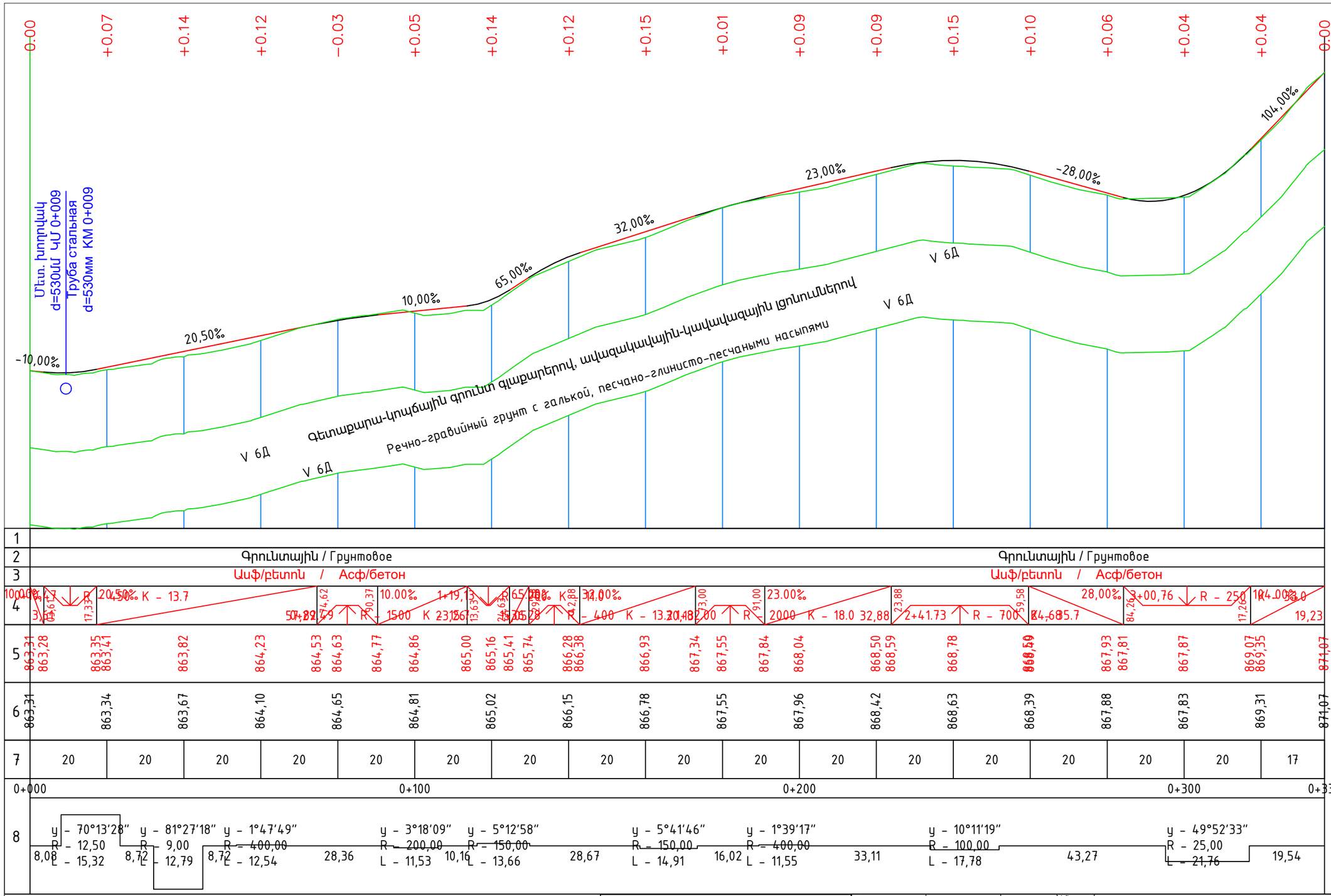

Պաշտոն / Должность	Անուն, Ազգանուն / Имя, отчество	Ստորագր. / Подпись	Ամիս Ամսաթիվ / Дата, месяц
Ճարտարագետ	Է. Եղիազարյան		
Инженер	Э. Егиазарян		
Տնօրեն	Ա. Խալաթյան		
Директор	А.Халатян		

HT-PROJECT LLC
SINCE 2020

ՀՀ ԱՐԱՐԱՏԻ ՄԱՐԶ ԱՅՆԹԱՊ ՀԱՄԱՅՆՔ

Այնթապ համայնքի 1-ին, 2-րդ, 3-րդ,4-րդ, 5-րդ, 6-րդ, 6-ից 5-րդ փողոցների հատված, 8-րդ, 9-րդ, 12-րդ, 17-րդ, և 18-րդ փողոցների ասֆալտապատում, 8-ից 10-րդ փողոցների հատված և 13-րդ մասնակի ասֆալտապատում, 12-րդ, 12/1-րդ, 14-րդ, 15-րդ, 16-րդ, 18-րդ, 19-րդ, 20-րդ և Ժանյակագործների փողոցների հարդեցում

Ճանապարհային մաս
Дорожная часть

Փուլ этап:	Գլուխ-թերթ Глава-лист	Թերթեր Листов
ԱՆ РП	14-3	7

Երկայնական կտրվածք/Продольный профиль
18-րդ փողոց / 18-ая улица
ԿՄ/КМ0+000–: – ԿՄ/КМ0+337

<<ՀՏ-ՊՐՈԵԿՏ>> ՍՊԸ
<<ГТ-ПРОЕКТ>> ООО

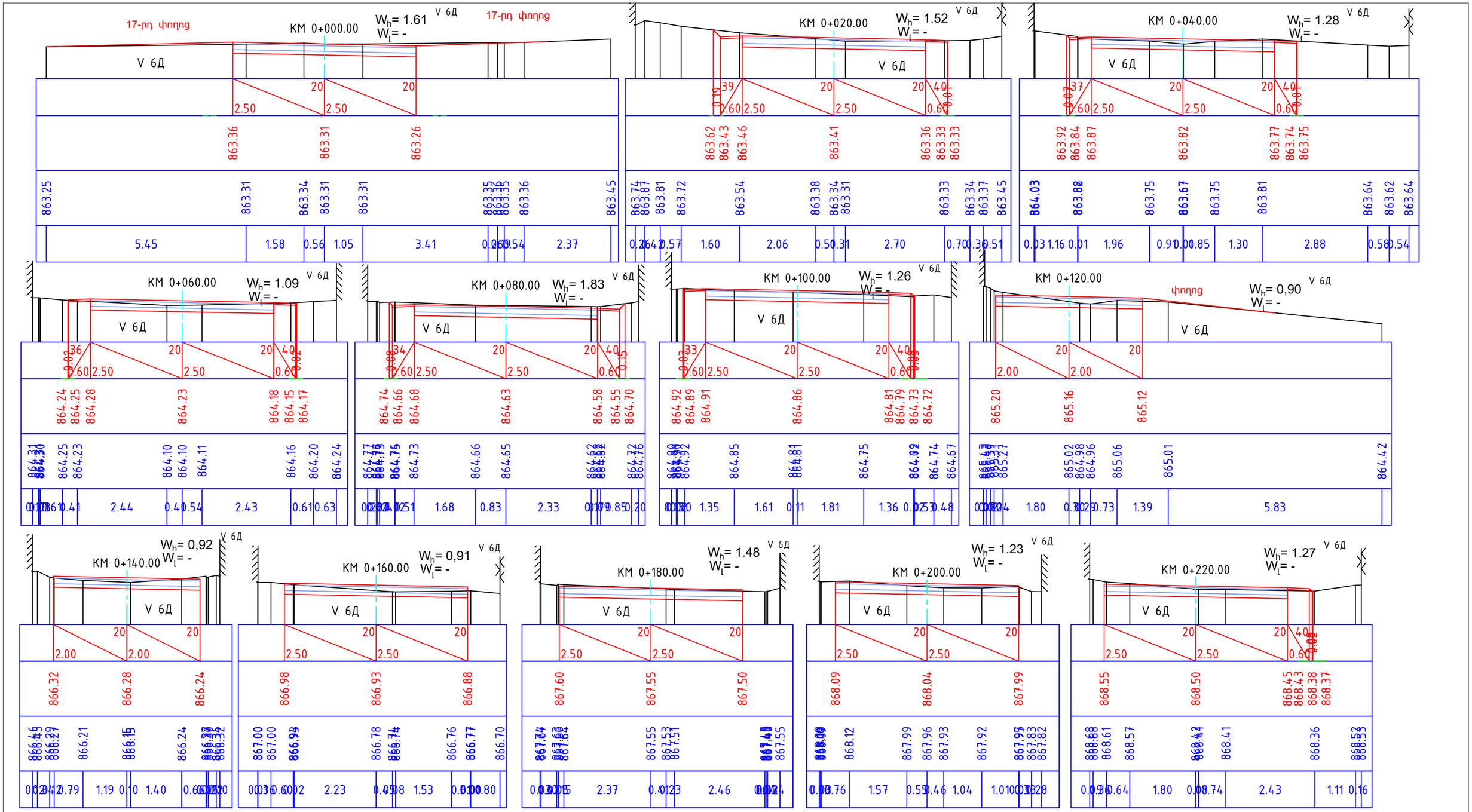

Պաշտոն	Անուն, Ազգանուն	Ստորագր.	Ամիս Ամսաթիվ	ՀՀ ԱՐԱՐԱՏԻ ՄԱՐԶ ԱՅՆԹԱՊ ՀԱՄԱՅՆՔ		
Должность	Имя, отчество	Подпись	Дата, месяц	Այնթապ համայնքի 1-ին, 2-րդ, 3-րդ,4-րդ, 5-րդ, 6-րդ, 6-ից 5-րդ փողոցների հատված, 8-րդ, 9-րդ, 12-րդ, 17-րդ, և 18-րդ փողոցների ասֆալտապատում, 8-ից 10-րդ փողոցների հատված և 13-րդ մասնակի ասֆալտապատում, 12-րդ, 12/1-րդ, 14-րդ, 15-րդ, 16-րդ, 18-րդ, 19-րդ, 20-րդ և Ժանյակագործների փողոցների հարդեցում		
Ճարտարագետ	Է. Եղիազարյան			Ճանապարհային մաս Дорожная часть	Փուլ этап:	Գլուխ-թերթ Глава-лист	Թերթեր Листов
Инженер	Э. Егиазарян				ԱՆ РП	14-4	7
Տնօրեն	Ա. Խալաթյան						
Директор	А.Халатян						
				Լայնական կտրվածքներ/ Поперечные профили 18-րդ փողոց / 18-ая улица ԿՄ/КМ0+000–: – ԿՄ/КМ0+220	<<ՀՏ-ՊՐՈԵԿՏ>> ՍՊԸ <<ГТ-ПРОЕКТ>> ООО		

SINCE 2020

HT-PROJECT LLC

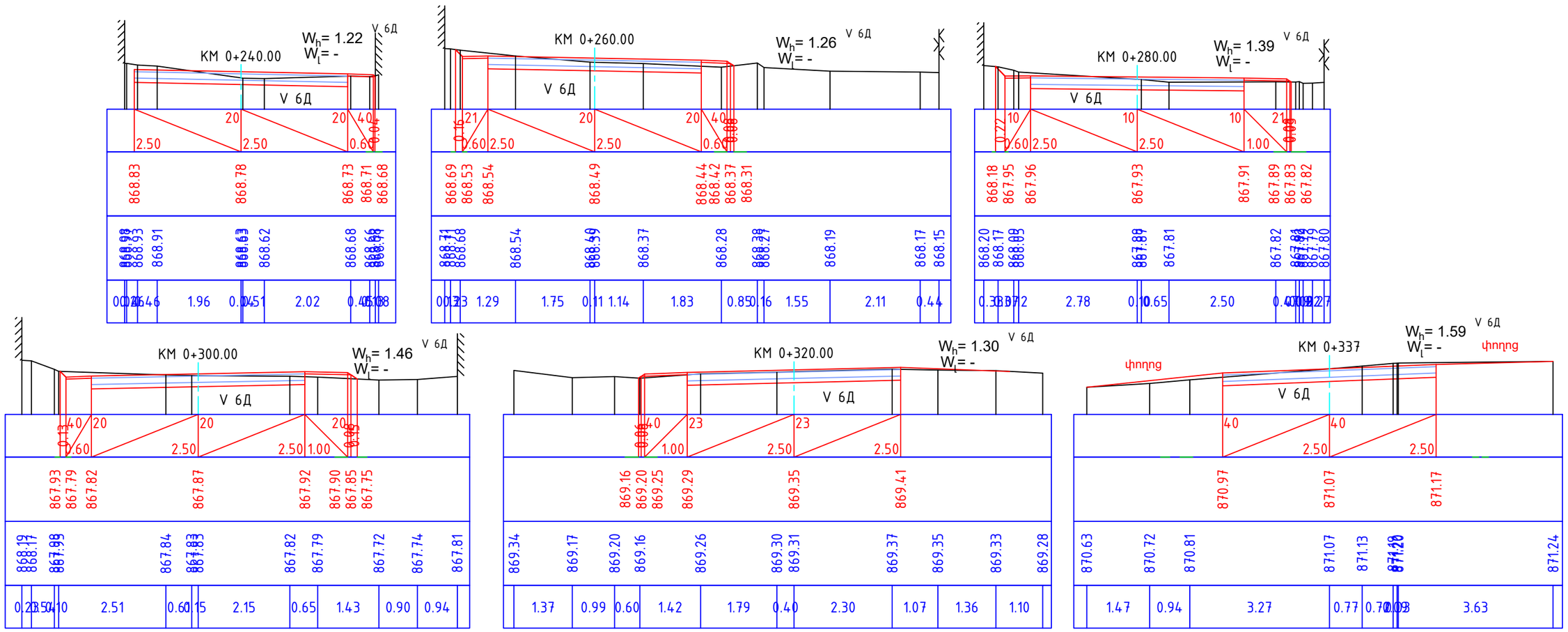

Պաշտոն	Անուն, Ազգանուն	Ստորագր.	Ամիս Ամսաթիվ
Должность	Имя, отчество	Подпись	Дата, месяц
Ճարտարագետ	Է. Եղիազարյան		
Инженер	Э. Егиазарян		
Տնօրեն	Ա. Խալաթյան		
Директор	А.Халатян		

SINCE 2020
HT-PROJECT LLC

ՀՀ ԱՐԱՐԱՏԻ ՄԱՐԶ ԱՅՆԹԱՊ ՀԱՄԱՅՆՔ

Այնթապ համայնքի 1-ին, 2-րդ, 3-րդ,4-րդ, 5-րդ, 6-րդ, 6-ից 5-րդ փողոցների հատված, 8-րդ, 9-րդ, 12-րդ, 17-րդ, և 18-րդ փողոցների ասֆալտապատում, 8-ից 10-րդ փողոցների հատված և 13-րդ մասնակի ասֆալտապատում, 12-րդ, 12/1-րդ, 14-րդ, 15-րդ, 16-րդ, 18-րդ, 19-րդ, 20-րդ և ժանյակագործների փողոցների հարդեցում

Ճանապարհային մաս Дорожная часть	Փուլ этап:	Գլուխ-թերթ Глава-лист	Թերթեր Листов
	ԱՆ РП	14-5	7

Լայնական կտրվածքներ/ Поперечные профили
18-րդ փողոց / 18-ая улица
ԿՄ/КМ0+240–: – ԿՄ/КМ0+337

<<ՀՏ-ՊՐՈԵԿՏ>> ՍՊԸ
<<ГТ-ПРОЕКТ>> ООО

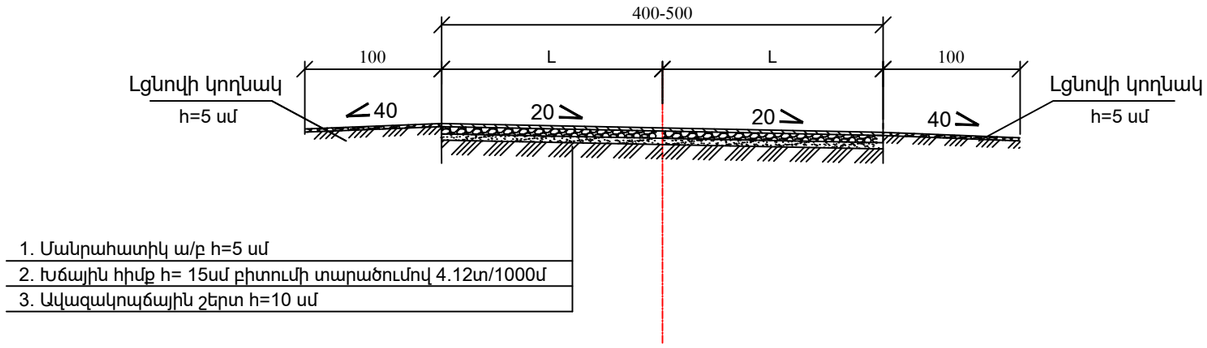

Պաշտոն	Անուն, Ազգանուն	Ստորագր.	Ամիս Ամսաթիվ
Должность	Имя, отчество	Подпись	Дата, месяц
Ճարտարագետ	Է. Եղիազարյան		
Инженер	Э. Егиазарян		
Տնօրեն	Ա. Խալաթյան		
Директор	А.Халатян		

SINCE 2020

HT-PROJECT LLC

ՀՀ ԱՐԱՐԱՏԻ ՄԱՐԶ ԱՅՆԹԱՊ ՀԱՄԱՅՆՔ

Այնթապ համայնքի 1-ին, 2-րդ, 3-րդ,4-րդ, 5-րդ, 6-րդ, 6-ից 5-րդ փողոցների հատված, 8-րդ, 9-րդ, 12-րդ, 17-րդ, և 18-րդ փողոցների ասֆալտապատում, 8-ից 10-րդ փողոցների հատված և 13-րդ մասնակի ասֆալտապատում, 12-րդ, 12/1-րդ, 14-րդ, 15-րդ, 16-րդ, 18-րդ, 19-րդ, 20-րդ և Ժանյակագործների փողոցների հարդեցում

Ճանապարհային մաս Дорожная часть	Փուլ этап:	Գլուխ-թերթ Глава-лист	Թերթեր Листов
	ԱՆ РП	14-6	7

Ճանապարհի հագուստի կոնստրուկցիա
Конструкция дорожного полотна
18-րդ փողոց / 18-ая улица

<<ՀՏ-ՊՐՈԵԿՏ>> ՍՊԸ
<<ГТ-ПРОЕКТ>> ООО

ԽՈՂՈՎԱԿԻ ԵՐԿԱՅՆԱԿԱՆ ԿՏՐՎԱԾՔԸ ԿՄ 0+009

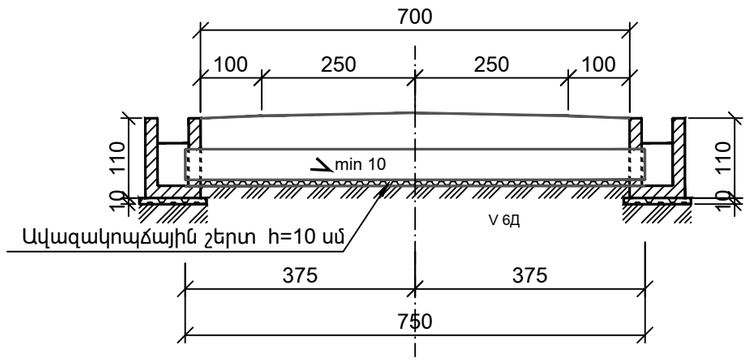

ԿՏՐՎԱԾՔ 1 - 1 Մ 1 : 50

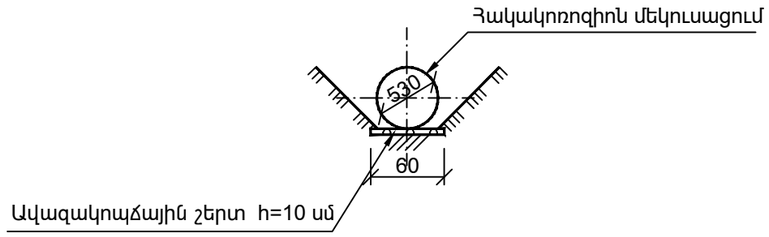

ԿՏՐՎԱԾՔ 2 - 2 Մ 1 : 50

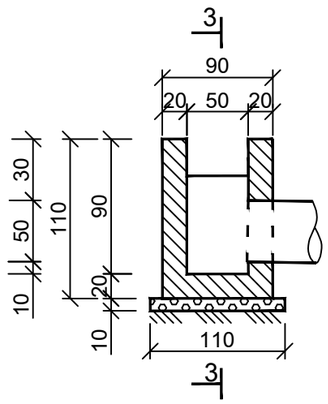

ԿՏՐՎԱԾՔ 3 - 3 Մ 1 : 50

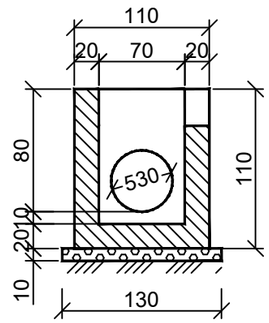

ՀԱՏԱԿԱԳԻԾ
(Լիցքը ցույց չի տրված)

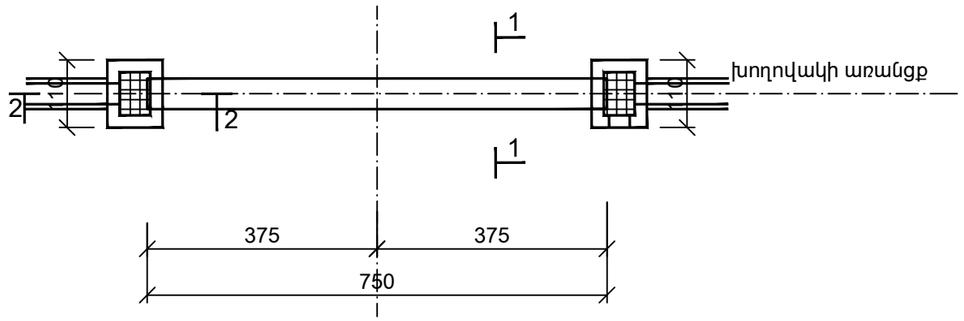

Հիմնական աշխատանքների ծավալների աղյուսակ
Table of main works works volumes

h/h N/N	Աշխատանքների անվանումը Name of work	Չափի միավոր Unit	Քանակը Quantity	Ծանոթություն Note
1	Հողային աշխատանքներ	մ^3	14.0	V 6Д
2	Ավազակոպճային շերտ	մ^3	0.71	h=10 սմ
3	Մետաղական խողովակի տեղադրում d=530 մմ, δ=7 մմ	գծ.մ / կգ	7.50 / 677,25	1գծ.մ=90.3կգ
4	Ջրհորի միաձույլ բետոն	մ^3	1.62	B - 15
5	Ջրհորի ջրամեկուսացում երկշերտ տաք բիտումով	մ^2	11.62	
6	Խողովակի հակակոռոզիոն մեկուսացում կպչուն ժապավենով	մ	7.5	
7	Հետադարձ լիցք	մ^3	8.0	V 6Д

Ծանոթագրություն

1. Խողովակը մետաղական է. ԳՈՍՏ 10704 - 76:

Примичание

1. Труба стальная. ГОСТ 10706-76.

HT-PROJECT LLC

Պաշտոն / Должность	Անուն, Ազգանուն / Имя, отчество	Ստորագր. / Подпись	Ամիս Ամսաթիվ / Дата, месяц
Ճարտարագետ	Է. Եղիազարյան		
Инженер	Э. Егиазарян		
Տնօրեն	Ա. Խալաթյան		
Директор	А.Халатян		

ՀՀ ԱՐԱՐԱՏԻ ՄԱՐԶ ԱՅՆԹԱՊ ՀԱՄԱՅՆՔ

Այնթապ համայնքի 1-ին, 2-րդ, 3-րդ,4-րդ, 5-րդ, 6-րդ, 6-ից 5-րդ փողոցների հատված, 8-րդ, 9-րդ, 12-րդ, 17-րդ, և 18-րդ փողոցների ասֆալտապատում, 8-ից 10-րդ փողոցների հատված և 13-րդ մասնակի ասֆալտապատում, 12-րդ, 12/1-րդ, 14-րդ, 15-րդ, 16-րդ, 18-րդ, 19-րդ, 20-րդ և Ժանյակագործների փողոցների հարդեցում

Ճանապարհային մաս
Дорожная часть

Փուլ этап:	Գլուխ-թերթ Глава-лист	Թերթեր Листов
ԱՆ РП	14-7	7

Մետաղական խողովակ d=530մմ
Труба стальная d=530мм
18-րդ փողոց / 18-ая улица ԿՄ/КМ0+009

<<ՀՏ-ՊՐՈԵԿՏ>> ՍՊԸ
<<ГТ-ПРОЕКТ>> ООО

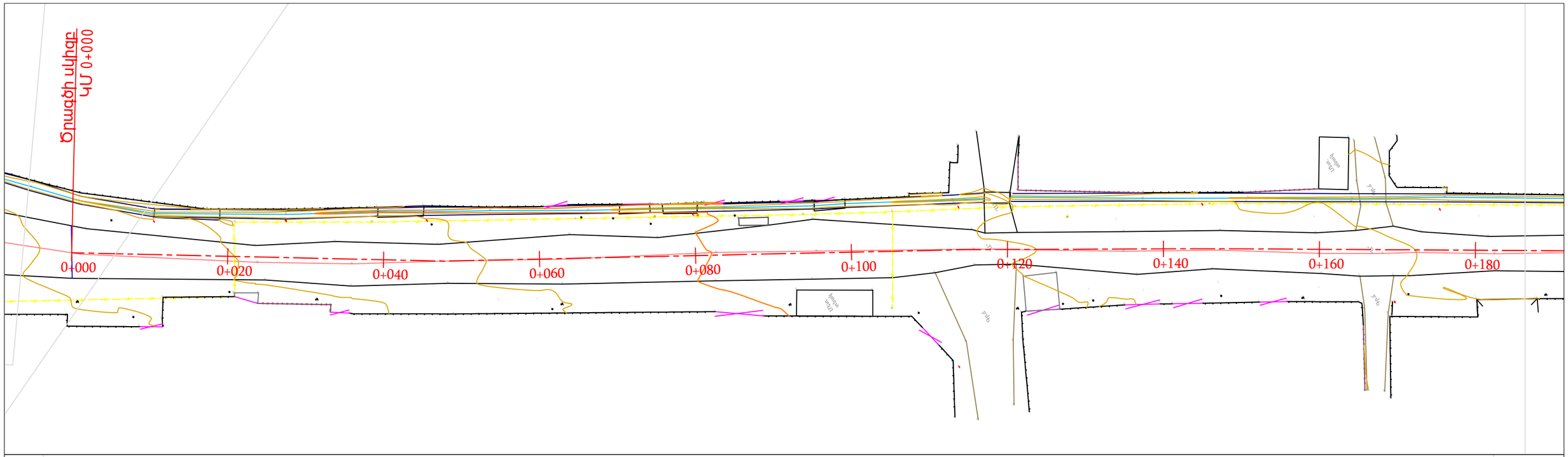

ՊԱՅՄԱՆԱԿԱՆ ՆՇԱՆՆԵՐ

ՔԲ	Քարե բնակելի
	Մուտքեր
	Ցանցապատեր
	Ցանկապատեր
	Գոյություն ունեցող խողովակներ

SINCE 2020

HT-PROJECT LLC

Պաշտոն / Должность	Անուն, Ազգանուն / Имя, отчество	Ստորագր. / Подпись	Ամիս Ամսաթիվ / Дата, месяц
Ճարտարագետ	Է. Եղիազարյան		
Инженер	Э. Егиазарян		
Տնօրեն	Ա. Խալաթյան		
Директор	А.Халатян		

ՀՀ ԱՐԱՐԱՏԻ ՄԱՐԶ ԱՅՆԹԱՊ ՀԱՄԱՅՆՔ

Այնթապ համայնքի 1-ին, 2-րդ, 3-րդ,4-րդ, 5-րդ, 6-րդ, 6-ից 5-րդ փողոցների հատված, 8-րդ, 9-րդ, 12-րդ, 17-րդ, և 18-րդ փողոցների ասֆալտապատում, 8-ից 10-րդ փողոցների հատված և 13-րդ մասնակի ասֆալտապատում, 12-րդ, 12/1-րդ, 14-րդ, 15-րդ, 16-րդ, 18-րդ, 19-րդ, 20-րդ և Ժանյակագործների փողոցների հարդեցում

Ճանապարհային մաս / Дорожная часть	Փուլ / этап:	Գլուխ-թերթ / Глава-лист	Թերթեր / Листов
	ԱՆ / РП	15-1	6

Իրադրության հատակագիծ/ Ситуационный план
13-րդ փողոց / 13-ая улица
ԿՄ/КМ0+000–: – ԿՄ/КМ0+380

<<ՀՏ-ՊՐՈԵԿՏ>> ՍՊԸ
<<ГТ-ПРОЕКТ>> ООО

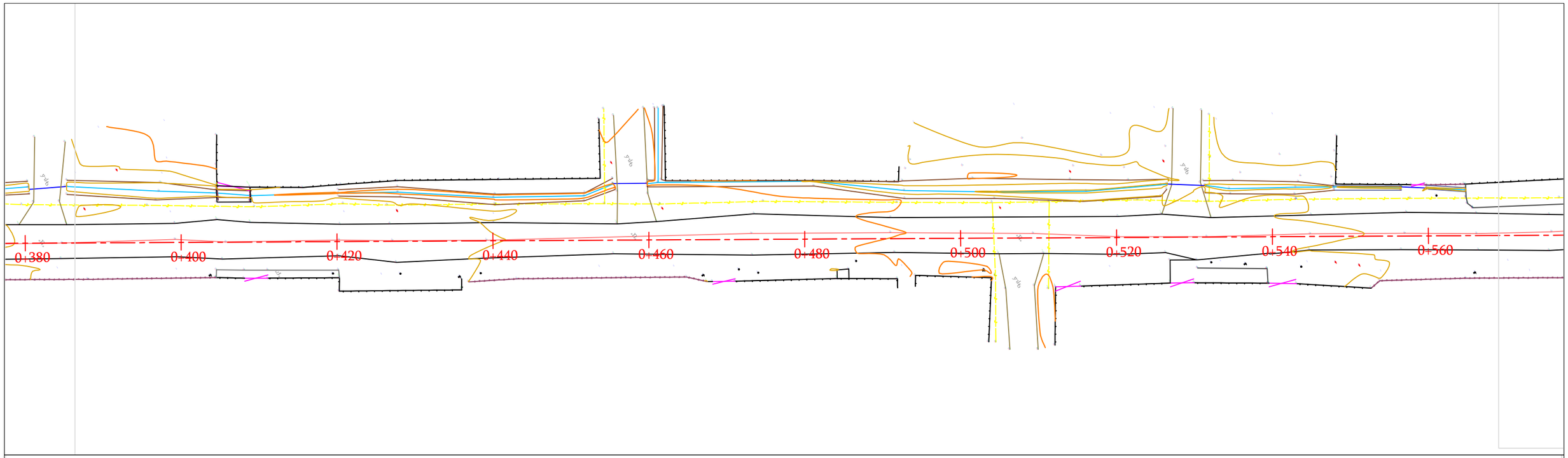

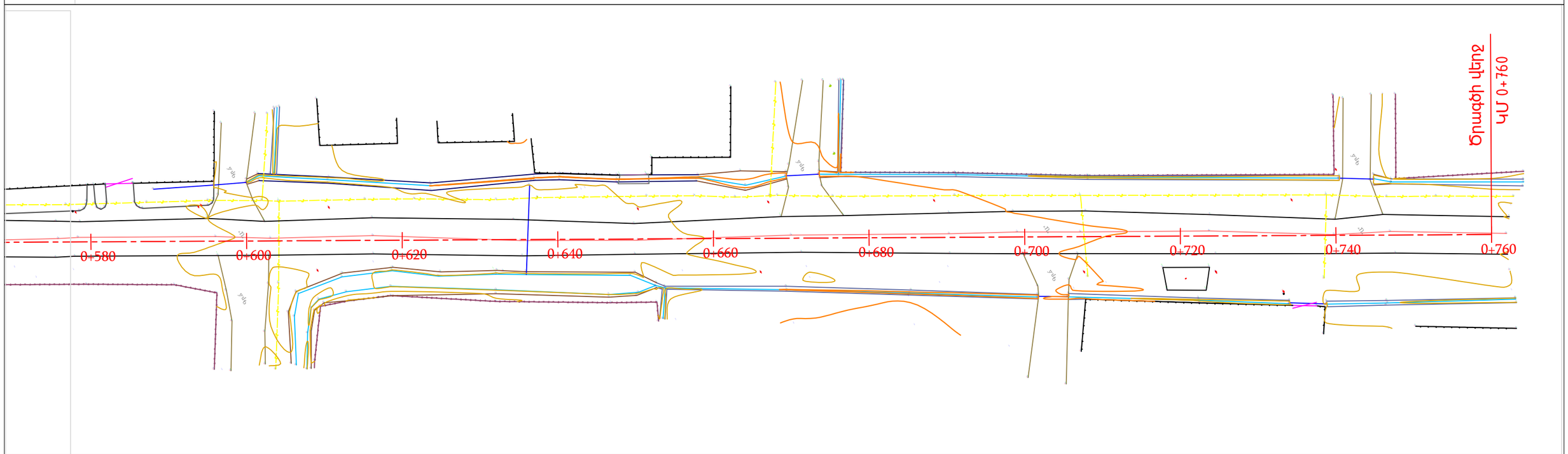

ՊԱՅՄԱՆԱԿԱՆ ՆՇԱՆՆԵՐ

ՔԲ	Քարե բնակելի
	Մուտքեր
	Ցանցապատեր
	Ցանկապատեր
	Գոյություն ունեցող խողովակներ

SINCE 2020

HT-PROJECT LLC

Պաշտոն / Должность	Անուն, Ազգանուն / Имя, отчество	Ստորագր. / Подпись	Ամիս Ամսաթիվ / Дата, месяц
Ճարտարագետ	Է. Եղիազարյան		
Инженер	Э. Егиазарян		
Տնօրեն	Ա. Խալաթյան		
Директор	А.Халатян		

ՀՀ ԱՐԱՐԱՏԻ ՄԱՐԶ ԱՅՆԹԱՊ ՀԱՄԱՅՆՔ

Այնթապ համայնքի 1-ին, 2-րդ, 3-րդ,4-րդ, 5-րդ, 6-րդ, 6-ից 5-րդ փողոցների հատված, 8-րդ, 9-րդ, 12-րդ, 17-րդ, և 18-րդ փողոցների ասֆալտապատում, 8-ից 10-րդ փողոցների հատված և 13-րդ մասնակի ասֆալտապատում, 12-րդ, 12/1-րդ, 14-րդ, 15-րդ, 16-րդ, 18-րդ, 19-րդ, 20-րդ և Ժանյակագործների փողոցների հարդեցում

Ճանապարհային մաս / Дорожная часть	Փուլ / этап:	Գլուխ-թերթ / Глава-лист	Թերթեր / Листов
	ԱՆ / РП	15-2	6

Իրադրության հատակագիծ/ Ситуационный план
13-րդ փողոց / 13-ая улица
ԿՄ/КМ0+380–: – ԿՄ/КМ0+760

<<ՀՏ-ՊՐՈԵԿՏ>> ՍՊԸ
<<ГТ-ПРОЕКТ>> ООО

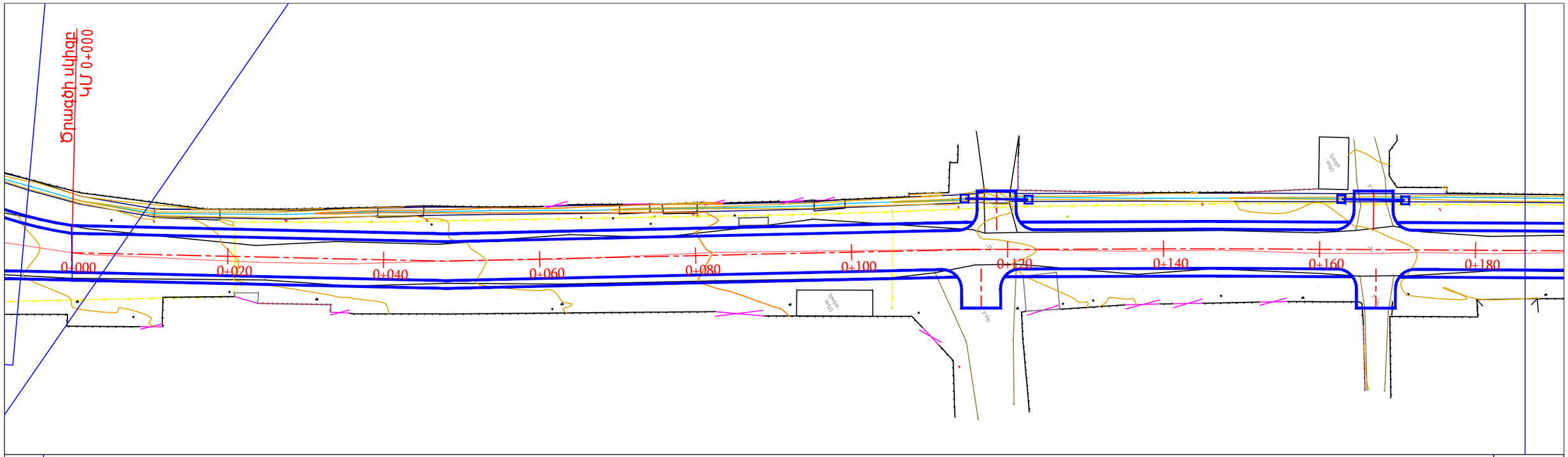

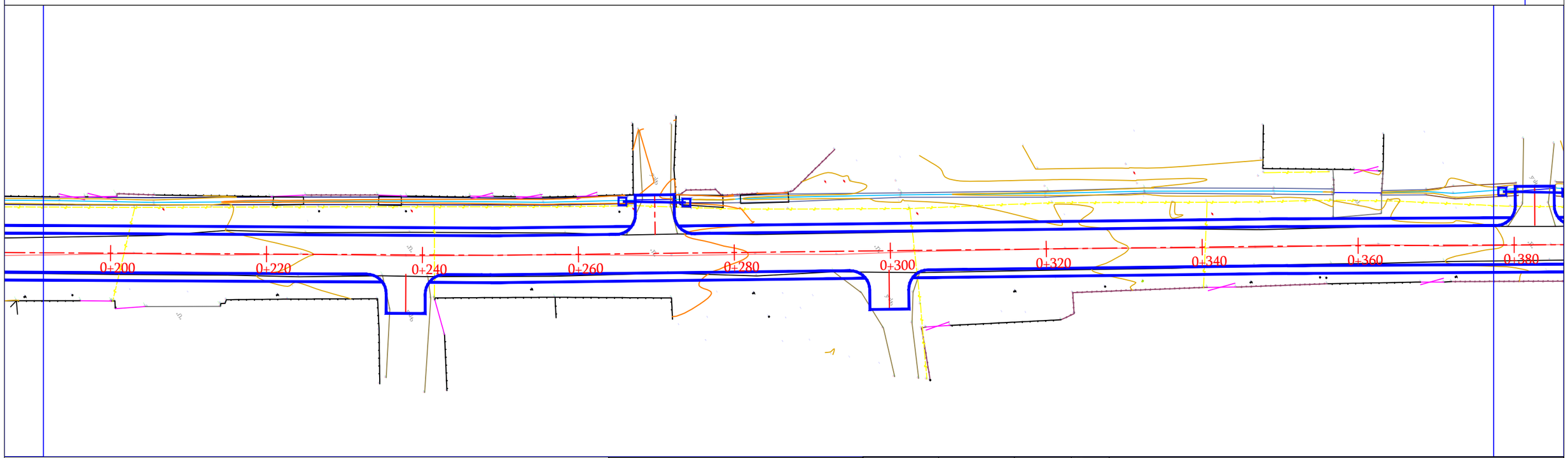

ՊԱՅՄԱՆԱԿԱՆ ՆՇԱՆՆԵՐ

ՔԲ	Քարե բնակելի
	Մուտքեր
	Ցանցապատեր
	Ցանկապատեր
	Նոր տեղադրվող խողովակներ
	Կողնակներ

SINCE 2020

HT-PROJECT LLC

Պաշտոն / Должность	Անուն, Ազգանուն / Имя, отчество	Ստորագր. / Подпись	Ամիս Ամսաթիվ / Дата, месяц
Ճարտարագետ	Է. Եղիազարյան		
Инженер	Э. Егиазарян		
Տնօրեն	Ա. Խալաթյան		
Директор	А.Халатян		

ՀՀ ԱՐԱՐԱՏԻ ՄԱՐԶ ԱՅՆԹԱՊ ՀԱՄԱՅՆՔ

Այնթապ համայնքի 1-ին, 2-րդ, 3-րդ,4-րդ, 5-րդ, 6-րդ, 6-ից 5-րդ փողոցների հատված, 8-րդ, 9-րդ, 12-րդ, 17-րդ, և 18-րդ փողոցների ասֆալտապատում, 8-ից 10-րդ փողոցների հատված և 13-րդ մասնակի ասֆալտապատում, 12-րդ, 12/1-րդ, 14-րդ, 15-րդ, 16-րդ, 18-րդ, 19-րդ, 20-րդ և Ժանյակագործների փողոցների հարդեցում

Ճանապարհային մաս / Дорожная часть	Փուլ / этап:	Գլուխ-թերթ / Глава-лист	Թերթեր / Листов
	ԱՆ / РП	15-3	6

Փռված հատակագիծ/ Развёрнутый план
13-րդ փողոց / 13-ая улица
ԿՄ/КМ0+000–: – ԿՄ/КМ0+380

<<ՀՏ-ՊՐՈԵԿՏ>> ՍՊԸ
<<ГТ-ПРОЕКТ>> ООО

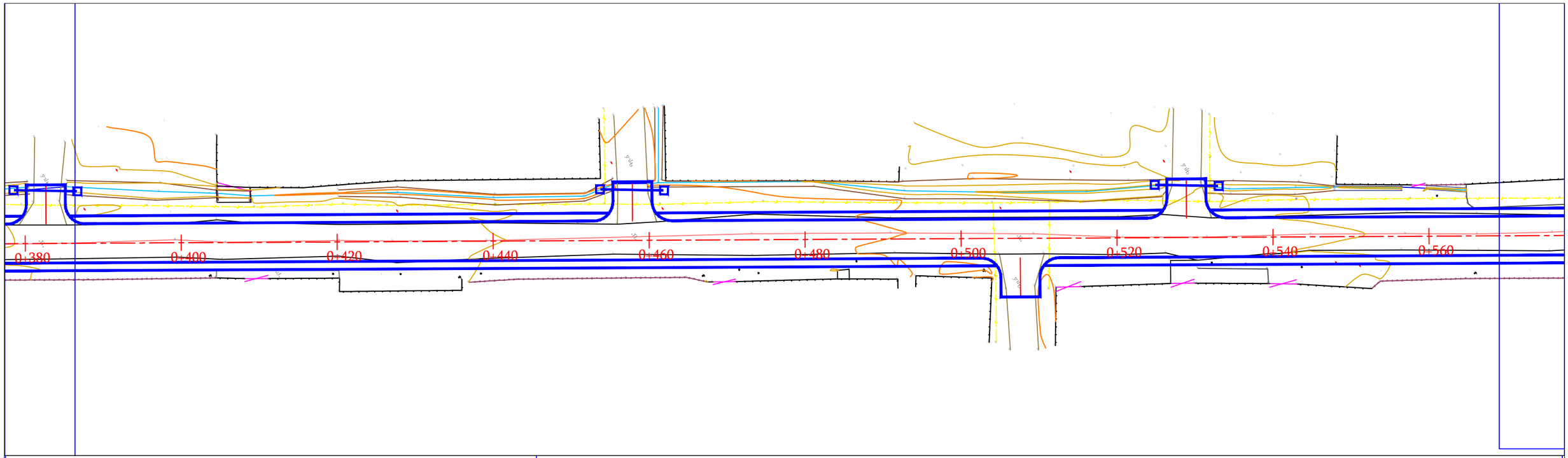

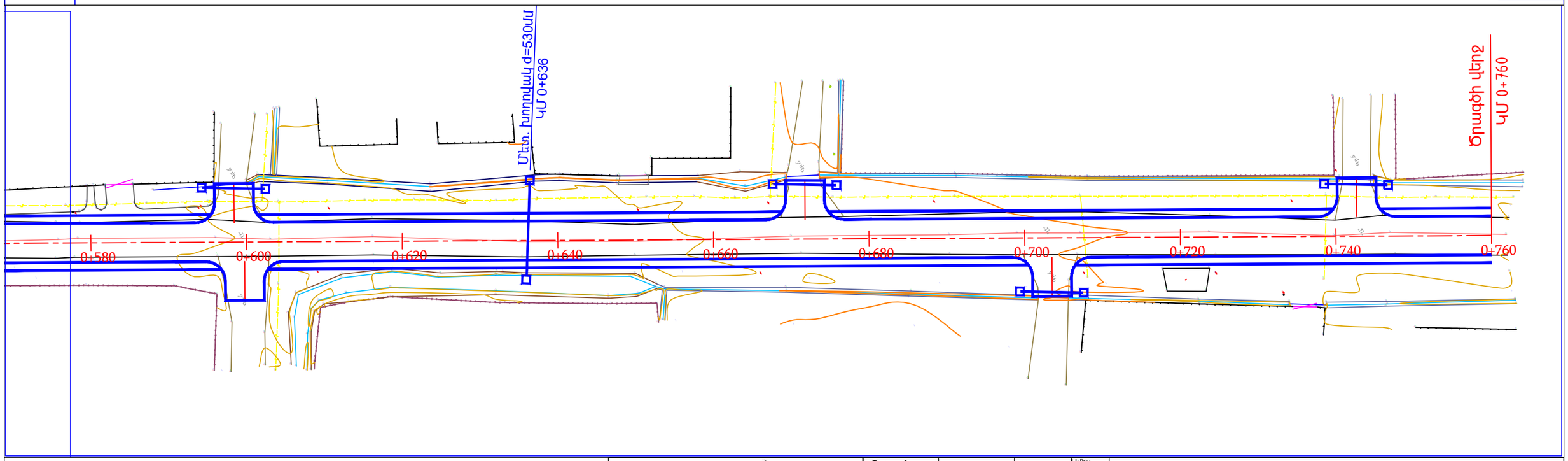

ՊԱՅՄԱՆԱԿԱՆ ՆՇԱՆՆԵՐ

ՔԲ	Քարե բնակելի
	Մուտքեր
	Ցանցապատեր
	Ցանկապատեր
	Նոր տեղադրվող խողովակներ
	Կողնակներ

SINCE 2020

HT-PROJECT LLC

Պաշտոն / Должность	Անուն, Ազգանուն / Имя, отчество	Ստորագր. / Подпись	Ամիս Ամսաթիվ / Дата, месяц
Ճարտարագետ	Է. Եղիազարյան		
Инженер	Э. Егиазарян		
Տնօրեն	Ա. Խալաթյան		
Директор	А.Халатян		

ՀՀ ԱՐԱՐԱՏԻ ՄԱՐԶ ԱՅՆԹԱՊ ՀԱՄԱՅՆՔ

Այնթապ համայնքի 1-ին, 2-րդ, 3-րդ,4-րդ, 5-րդ, 6-րդ, 6-ից 5-րդ փողոցների հատված, 8-րդ, 9-րդ, 12-րդ, 17-րդ, և 18-րդ փողոցների ասֆալտապատում, 8-ից 10-րդ փողոցների հատված և 13-րդ մասնակի ասֆալտապատում, 12-րդ, 12/1-րդ, 14-րդ, 15-րդ, 16-րդ, 18-րդ, 19-րդ, 20-րդ և Ժանյակագործների փողոցների հարդեցում

Ճանապարհային մաս / Дорожная часть	Փուլ / этап:	Գլուխ-թերթ / Глава-лист	Թերթեր / Листов
	ԱՆ РП	15-4	6

Փռված հատակագիծ/ Развёрнутый план
13-րդ փողոց / 13-ая улица
ԿՄ/КМ0+380–: – ԿՄ/КМ0+760

<<ՀՏ-ՊՐՈԵԿՏ>> ՍՊԸ
<<ГТ-ПРОЕКТ>> ООО

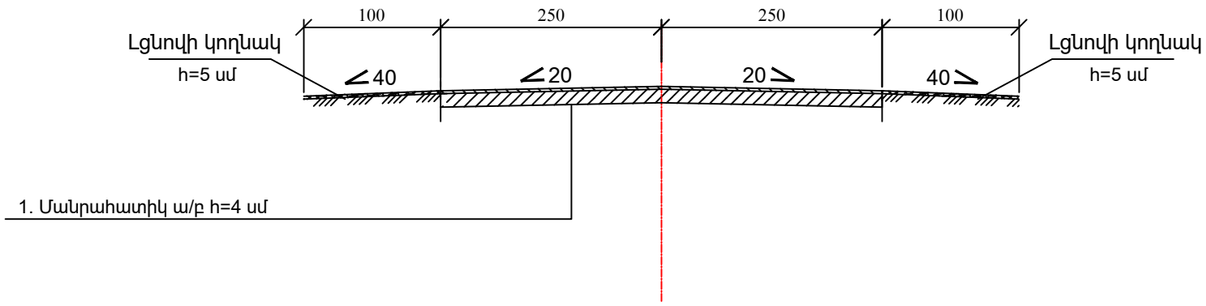

Պաշտոն	Անուն, Ազգանուն	Ստորագր.	Ամիս Ամսաթիվ
Должность	Имя, отчество	Подпись	Дата, месяц
Ճարտարագետ	Է. Եղիազարյան		
Инженер	Э. Егиазарян		
Տնօրեն	Ա. Խալաթյան		
Директор	А.Халатян		

HT-PROJECT LLC

ՀՀ ԱՐԱՐԱՏԻ ՄԱՐԶ ԱՅՆԹԱՊ ՀԱՄԱՅՆՔ

Այնթապ համայնքի 1-ին, 2-րդ, 3-րդ,4-րդ, 5-րդ, 6-րդ, 6-ից 5-րդ փողոցների հատված, 8-րդ, 9-րդ, 12-րդ, 17-րդ, և 18-րդ փողոցների ասֆալտապատում, 8-ից 10-րդ փողոցների հատված և 13-րդ մասնակի ասֆալտապատում, 12-րդ, 12/1-րդ, 14-րդ, 15-րդ, 16-րդ, 18-րդ, 19-րդ, 20-րդ և Ժանյակագործների փողոցների հարդեցում

Ճանապարհային մաս Дорожная часть	Փուլ этап:	Գլուխ-թերթ Глава-лист	Թերթեր Листов
	ԱՆ РП	15-5	6

Ճանապարհի հագուստի կոնստրուկցիա
Конструкция дорожного полотна
13-րդ փողոց / 13-ая улица

<<ՀՏ-ՊՐՈԵԿՏ>> ՍՊԸ
<<ГТ-ПРОЕКТ>> ООО

ԽՈՂՈՎԱԿԻ ԵՐԿԱՅՆԱԿԱՆ ԿՏՐՎԱԾՔԸ ԿՄ 0+636

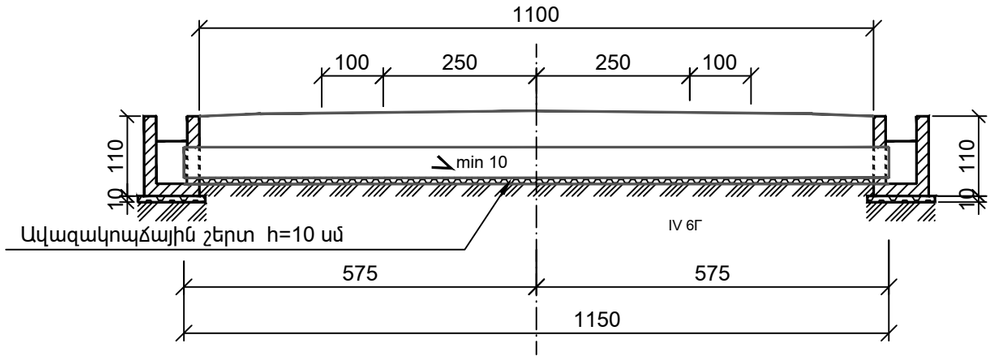

ՀԱՏԱԿԱԳԻԾ
(Լիցքը ցույց չի տրված)

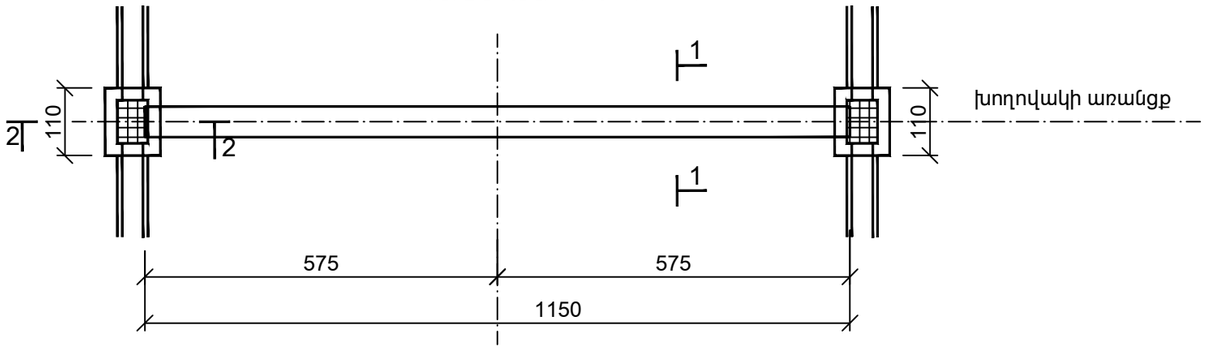

ԿՏՐՎԱԾՔ 1 - 1 Մ 1 : 50

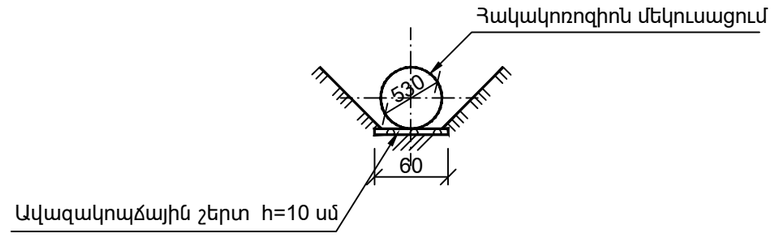

ԿՏՐՎԱԾՔ 2 - 2 Մ 1 : 50

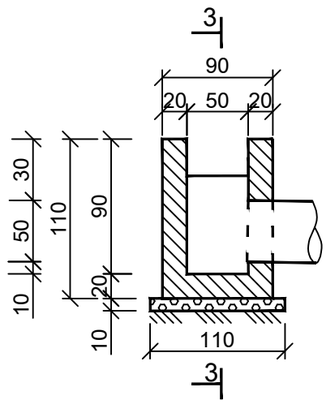

ԿՏՐՎԱԾՔ 3 - 3 Մ 1 : 50

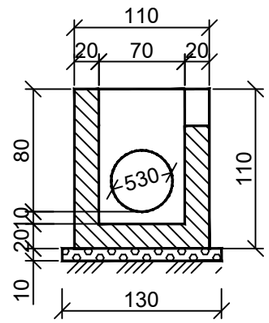

Հիմնական աշխատանքների ծավալների աղյուսակ
Table of main works works volumes

N/N h/h	Աշխատանքների անվանումը Name of work	Չափի միավոր Unit	Քանակը Quantity	Ծանոթություն Note
1	Հողային աշխատանքներ	մ^3	18.0	IV 6Г
2	Ավազակոպճային շերտ	մ^3	0.95	h=10 սմ
3	Մետաղական խողովակի տեղադրում d=530 մմ, δ=7 մմ	գծ.մ / կգ	11.50 / 1038.45	1գծ.մ=90.3կգ
4	Ջրհորի միաձույլ բետոն	մ^3	1.62	B - 15
5	Ջրհորի ջրամեկուսացում երկշերտ տաք բիտումով	մ^2	11.62	
6	Խողովակի հակակոռոզիոն մեկուսացում կպչուն ժապավենով	մ	11.5	
7	Հետադարձ լիցք	մ^3	12.0	IV 6Г

Ծանոթագրություն

1. Խողովակը մետաղական է. ԳՈՍՏ 10704 - 76:

Примичание

1. Труба стальная. ГОСТ 10706-76.

HT-PROJECT LLC

Պաշտոն / Должность	Անուն, Ազգանուն / Имя, отчество	Ստորագր. / Подпись	Ամիս Ամսաթիվ / Дата, месяц
Ճարտարագետ	Է. Եղիազարյան		
Инженер	Э. Егиазарян		
Տնօրեն	Ա. Խալաթյան		
Директор	А.Халатян		

ՀՀ ԱՐԱՐԱՏԻ ՄԱՐԶ ԱՅՆԹԱՊ ՀԱՄԱՅՆՔ

Այնթապ համայնքի 1-ին, 2-րդ, 3-րդ,4-րդ, 5-րդ, 6-րդ, 6-ից 5-րդ փողոցների հատված, 8-րդ, 9-րդ, 12-րդ, 17-րդ, և 18-րդ փողոցների ասֆալտապատում, 8-ից 10-րդ փողոցների հատված և 13-րդ մասնակի ասֆալտապատում, 12-րդ, 12/1-րդ, 14-րդ, 15-րդ, 16-րդ, 18-րդ, 19-րդ, 20-րդ և Ժանյակագործների փողոցների հարդեցում

Ճանապարհային մաս
Дорожная часть

Փուլ этап:	Գլուխ-թերթ Глава-лист	Թերթեր Листов
ԱՆ РП	15-6	6

Մետաղական խողովակ d=530մմ
Труба стальная d=530мм
13-րդ փողոց / 13-ая улица ԿՄ/КМ0+636

<<ՀՏ-ՊՐՈԵԿՏ>> ՍՊԸ
<<ГТ-ПРОЕКТ>> ООО

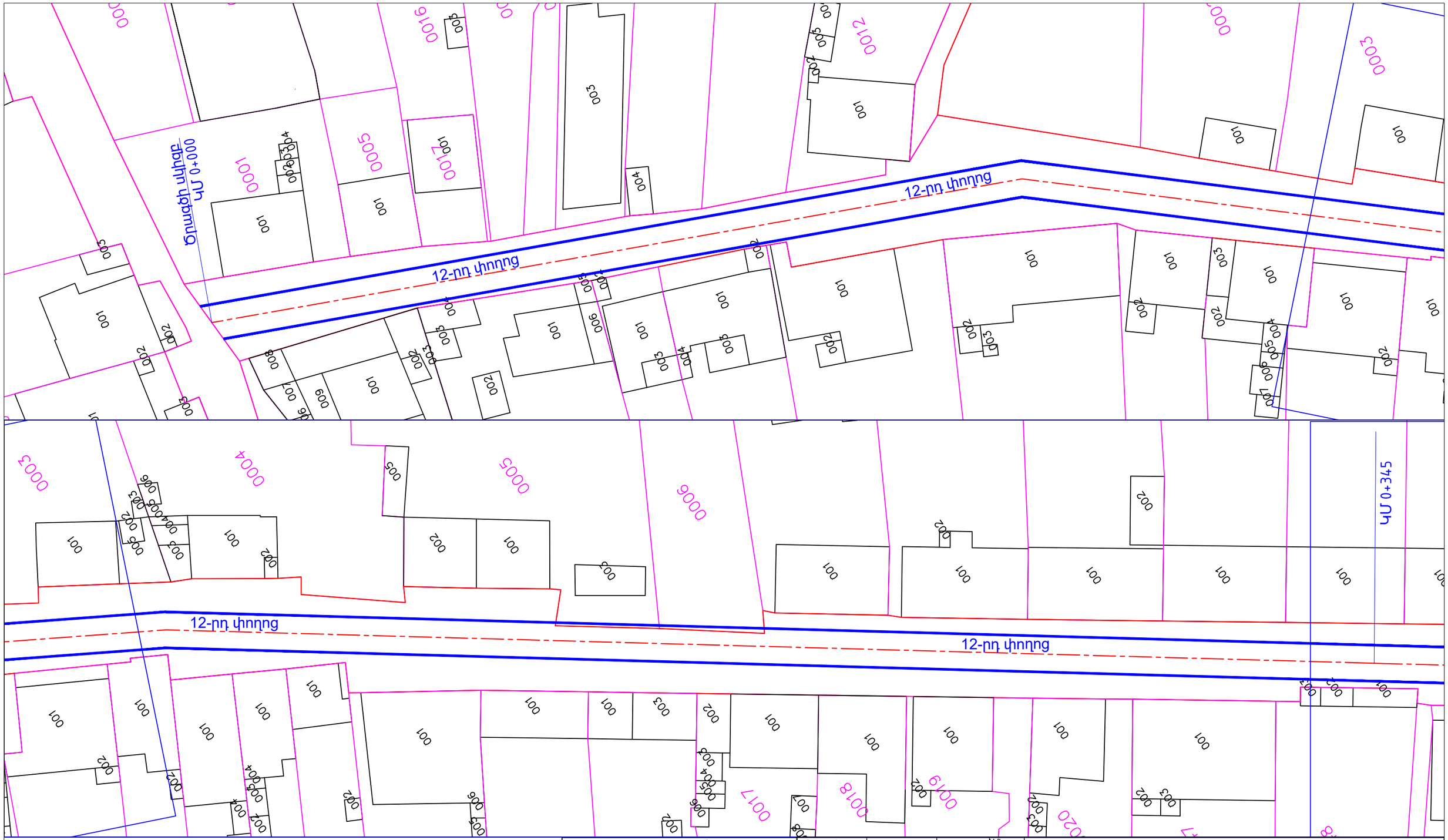

Պաշտոն	Անուն, Ազգանուն	Ստորագր.	Ամիս Ամսաթիվ
Должность	Имя, отчество	Подпись	Дата, месяц
Ճարտարագետ	Է. Եղիազարյան		
Инженер	Э. Егиазарян		
Տնօրեն	Ա. Խալաթյան		
Директор	А.Халатян		

SINCE 2020

HT-PROJECT LLC

ՀՀ ԱՐԱՐԱՏԻ ՄԱՐԶ ԱՅՆԹԱՊ ՀԱՄԱՅՆՔ

Այնթապ համայնքի 1-ին, 2-րդ, 3-րդ,4-րդ, 5-րդ, 6-րդ, 6-ից 5-րդ փողոցների հատված, 8-րդ, 9-րդ, 12-րդ, 17-րդ, և 18-րդ փողոցների ասֆալտապատում, 8-ից 10-րդ փողոցների հատված և 13-րդ մասնակի ասֆալտապատում, 12-րդ, 12/1-րդ, 14-րդ, 15-րդ, 16-րդ, 18-րդ, 19-րդ, 20-րդ և Ժանյակագործների փողոցների հարդեցում

Ճանապարհային մաս Дорожная часть	Փուլ этап:	Գլուխ-թերթ Глава-лист	Թերթեր Листов
	ԱՆ РП	16-1	19

Հատակագիծ/ План
12-րդ փողոց / 12-ая улица
ԿՄ/КМ0+000–: – ԿՄ/КМ0+345

<<ՀՏ-ՊՐՈԵԿՏ>> ՍՊԸ
<<ГТ-ПРОЕКТ>> ООО

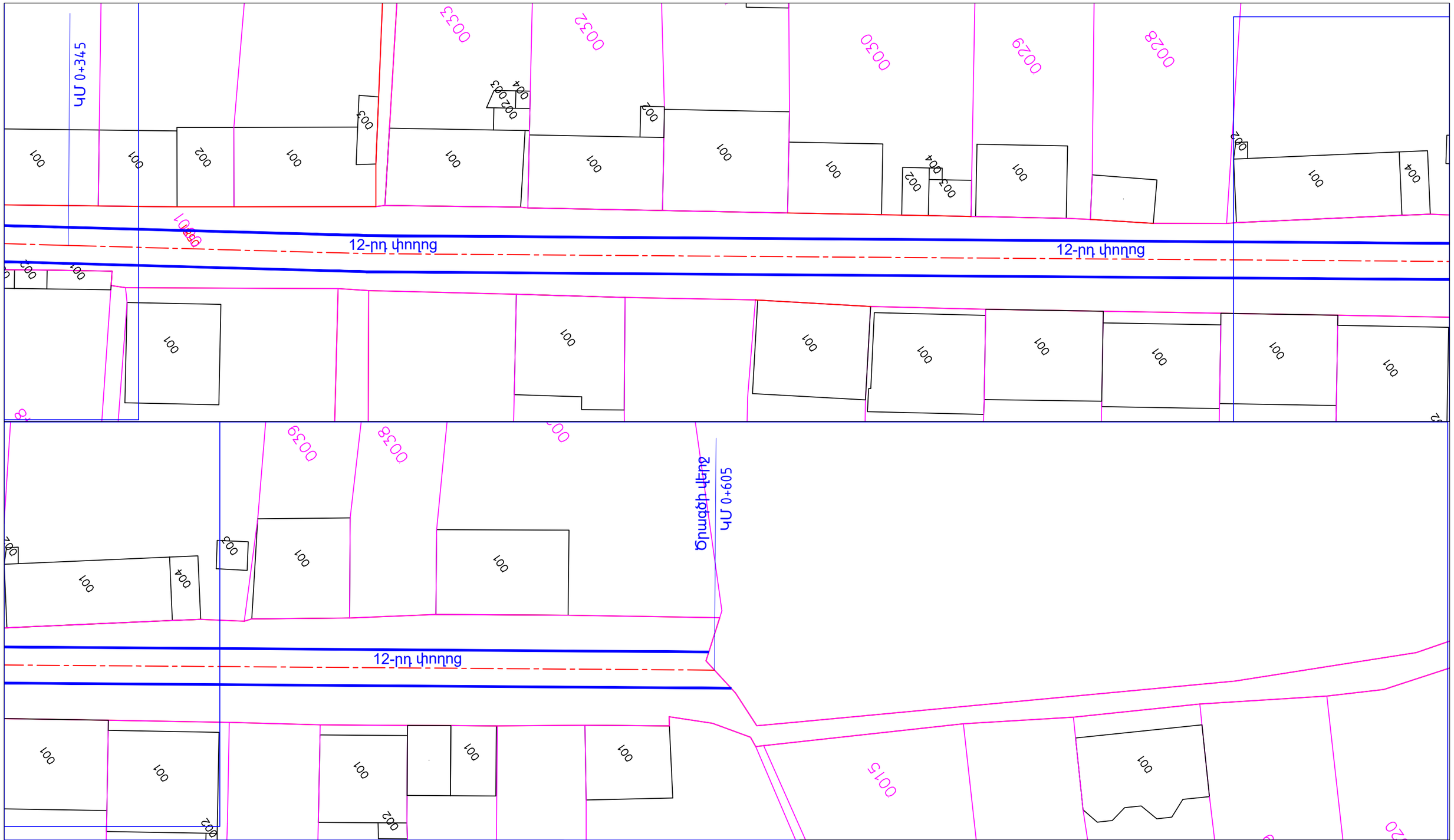

Պաշտոն	Անուն, Ազգանուն	Ստորագր.	Ամիս Ամսաթիվ	ՀՀ ԱՐԱՐԱՏԻ ՄԱՐԶ ԱՅՆԹԱՊ ՀԱՄԱՅՆՔ		
Должность	Имя, отчество	Подпись	Дата, месяц			
				Այնթապ համայնքի 1-ին, 2-րդ, 3-րդ,4-րդ, 5-րդ, 6-րդ, 6-ից 5-րդ փողոցների հատված, 8-րդ, 9-րդ, 12-րդ, 17-րդ, և 18-րդ փողոցների ասֆալտապատում, 8-ից 10-րդ փողոցների հատված և 13-րդ մասնակի ասֆալտապատում, 12-րդ, 12/1-րդ, 14-րդ, 15-րդ, 16-րդ, 18-րդ, 19-րդ, 20-րդ և Ժանյակագործների փողոցների հարդեցում		
Ճարտարագետ	Է. Եղիազարյան					
Инженер	Э. Егиазарян			Ճանապարհային մաս Дорожная часть	Փուլ этап:	Գլուխ-թերթ Глава-лист	Թերթեր Листов
Տնօրեն	Ա. Խալաթյան				ԱՆ РП	16-2	20
Директор	А.Халатян						
				Հատակագիծ/ План 12/1-րդ փողոց / 12/1-ая улица ԿՄ/КМ0+345–: – ԿՄ/КМ0+605	<<ՀՏ-ՊՐՈԵԿՏ>> ՍՊԸ <<ГТ-ПРОЕКТ>> ООО	

SINCE 2020

HT-PROJECT LLC

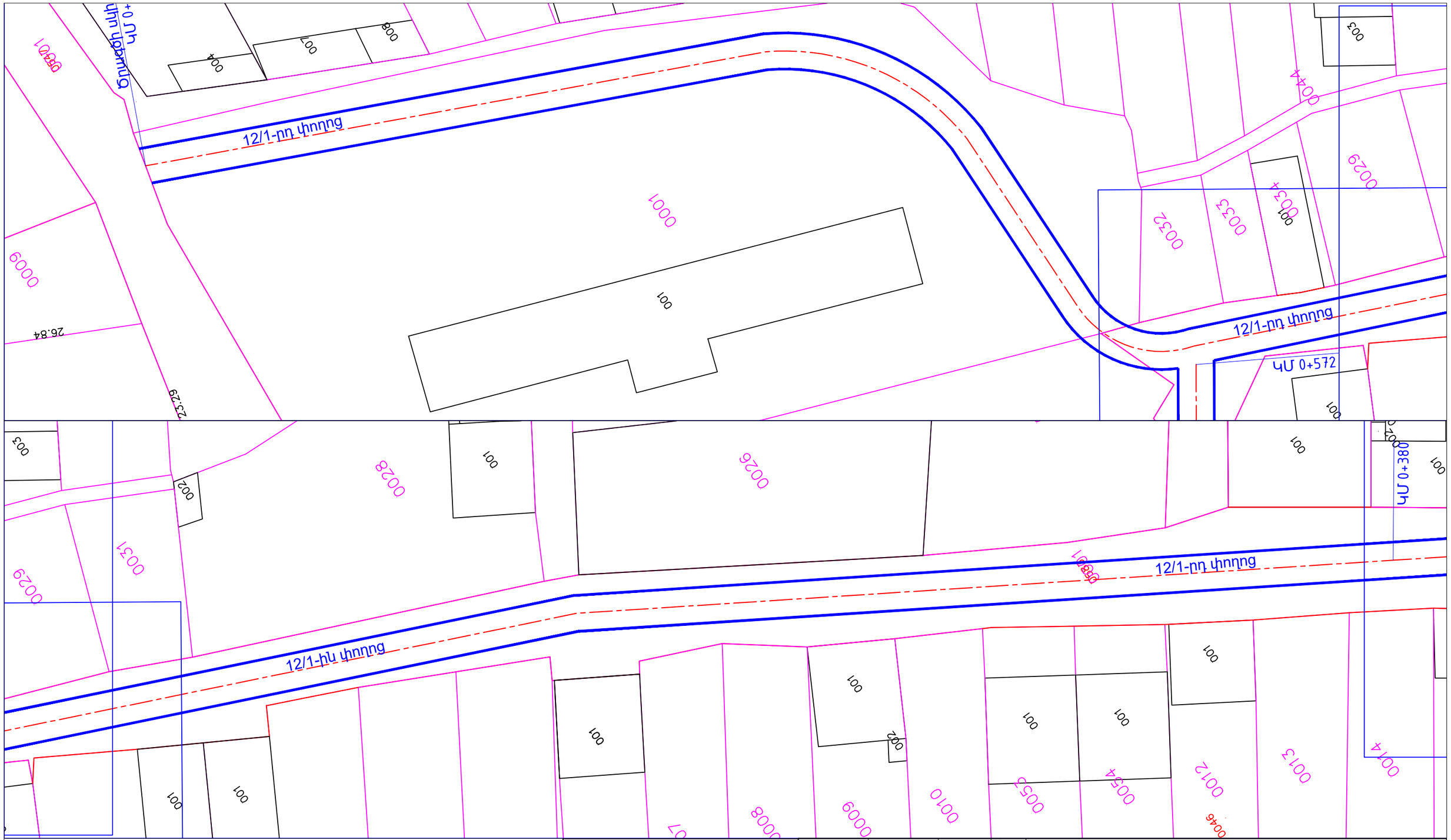

Պաշտոն / Должность	Անուն, Ազգանուն / Имя, отчество	Ստորագր. / Подпись	Ամիս Ամսաթիվ / Дата, месяц
Ճարտարապետ	Է. Եղիազարյան		
Инженер	Э. Егиазарян		
Տնօրեն	Ա. Խալաթյան		
Директор	А.Халатян		

SINCE 2020
HT-PROJECT LLC

ՀՀ ԱՐԱՐԱՏԻ ՄԱՐԶ ԱՅՆԹԱՊ ՀԱՄԱՅՆՔ

Այնթապ համայնքի 1-ին, 2-րդ, 3-րդ,4-րդ, 5-րդ, 6-րդ, 6-ից 5-րդ փողոցների հատված, 8-րդ, 9-րդ, 12-րդ, 17-րդ, և 18-րդ փողոցների ասֆալտապատում, 8-ից 10-րդ փողոցների հատված և 13-րդ մասնակի ասֆալտապատում, 12-րդ, 12/1-րդ, 14-րդ, 15-րդ, 16-րդ, 18-րդ, 19-րդ, 20-րդ և ժանյակագործների փողոցների հարդեցում

Ճանապարհային մաս / Дорожная часть	Փուլ / этап:	Գլուխ-թերթ / Глава-лист	Թերթեր / Листов
	ԱՆ / РП	16-3	20

Հատակագիծ/ План
12/1-րդ փողոց / 12/1-ая улица
ԿՄ/КМ0+000–: – ԿՄ/КМ0+380

<<ՀՏ-ՊՐՈԵԿՏ>> ՍՊԸ
<<ГТ-ПРОЕКТ>> ООО

Պաշտոն	Անուն, Ազգանուն	Ստորագր.	Ամիս Ամսաթիվ
Должность	Имя, отчество	Подпись	Дата, месяц
Ճարտարագետ	Է. Եղիազարյան		
Инженер	Э. Егиазарян		
Տնօրեն	Ա. Խալաթյան		
Директор	А.Халатян		

HT-PROJECT LLC

SINCE 2020

ՀՀ ԱՐԱՐԱՏԻ ՄԱՐԶ ԱՅՆԹԱՊ ՀԱՄԱՅՆՔ

Այնթապ համայնքի 1-ին, 2-րդ, 3-րդ,4-րդ, 5-րդ, 6-րդ, 6-ից 5-րդ փողոցների հատված, 8-րդ, 9-րդ, 12-րդ, 17-րդ, և 18-րդ փողոցների ասֆալտապատում, 8-ից 10-րդ փողոցների հատված և 13-րդ մասնակի ասֆալտապատում, 12-րդ, 12/1-րդ, 14-րդ, 15-րդ, 16-րդ, 18-րդ, 19-րդ, 20-րդ և Ժանյակագործների փողոցների հարդեցում

Ճանապարհային մաս Дорожная часть	Փուլ этап:	Գլուխ-թերթ Глава-лист	Թերթեր Листов
	ԱՆ РП	16-4	20

Փռված հատակագիծ/ Развёрнутый план
12/1-րդ փողոց / 12/1-ая улица
ԿՄ/КМ0+380–: – ԿՄ/КМ0+642

<<ՀՏ-ՊՐՈԵԿՏ>> ՍՊԸ
<<ГТ-ПРОЕКТ>> ООО

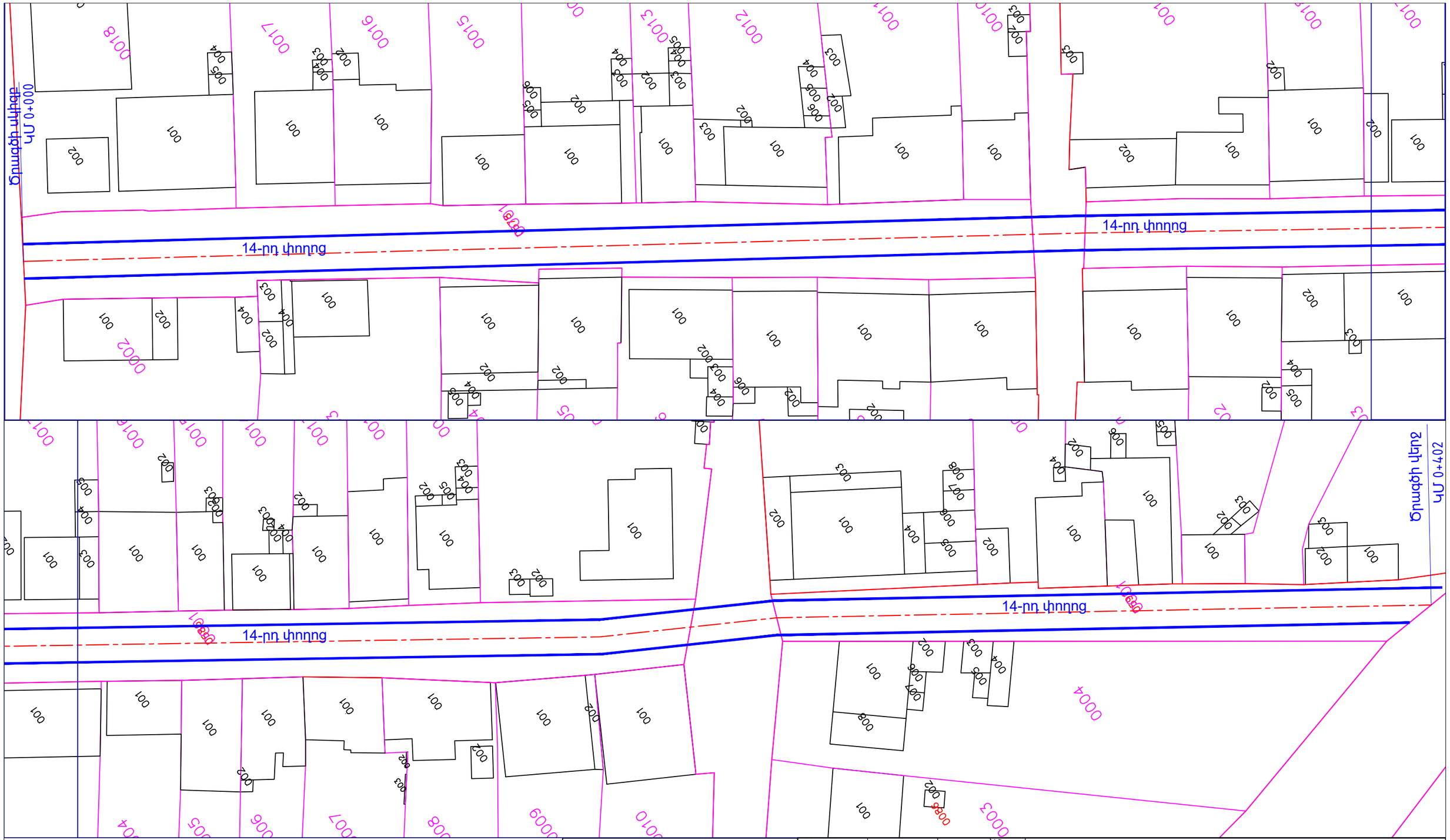

HT-PROJECT LLC

SINCE 2020

Պաշտոն	Անուն, Ազգանուն	Ստորագր.	Ամիս Ամսաթիվ
Должность	Имя, отчество	Подпись	Дата, месяц
Ճարտարագետ	Է. Եղիազարյան		
Инженер	Э. Егиазарян		
Տնօրեն	Ա. Խալաթյան		
Директор	А.Халатян		

ՀՀ ԱՐԱՐԱՏԻ ՄԱՐԶ ԱՅՆԹԱՊ ՀԱՄԱՅՆՔ

Այնթապ համայնքի 1-ին, 2-րդ, 3-րդ,4-րդ, 5-րդ, 6-րդ, 6-ից 5-րդ փողոցների հատված, 8-րդ, 9-րդ, 12-րդ, 17-րդ, և 18-րդ փողոցների ասֆալտապատում, 8-ից 10-րդ փողոցների հատված և 13-րդ մասնակի ասֆալտապատում, 12-րդ, 12/1-րդ, 14-րդ, 15-րդ, 16-րդ, 18-րդ, 19-րդ, 20-րդ և ժանյակագործների փողոցների հարդեցում

Ճանապարհային մաս Дорожная часть	Փուլ этап:	Գլուխ-թերթ Глава-лист	Թերթեր Листов
	ԱՆ РП	16-5	20

Հատակագիծ/ План
14-ոդ փողոց / 14-ая улица
ԿՄ/КМ0+000–: – ԿՄ/КМ0+402

<<ՀՏ-ՊՐՈԵԿՏ>> ՍՊԸ
<<ГТ-ПРОЕКТ>> ООО

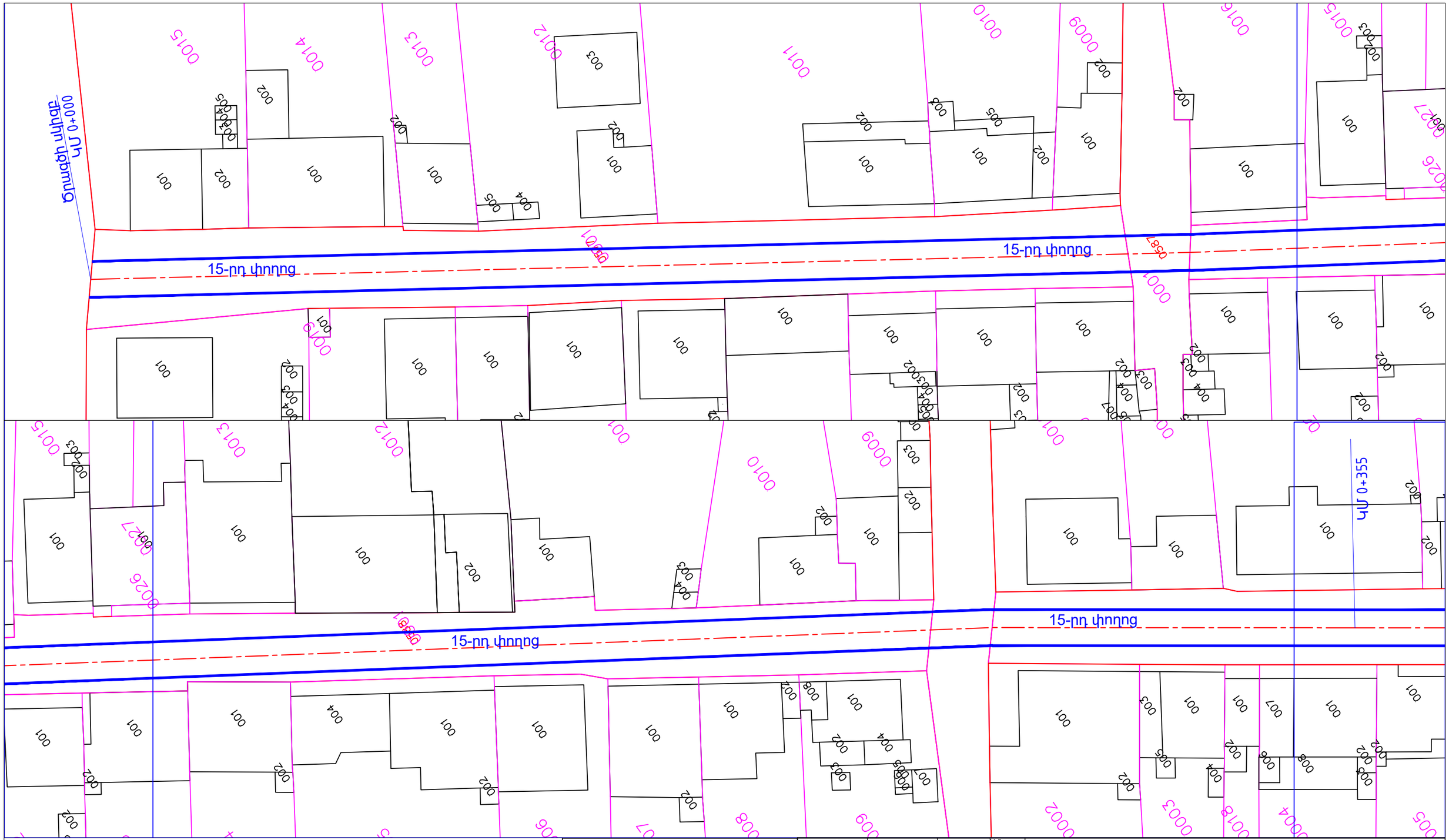

Պաշտոն	Անուն, Ազգանուն	Ստորագր.	Ամիս Ամսաթիվ
Должность	Имя, отчество	Подпись	Дата, месяц
Ճարտարագետ	Է. Եղիազարյան		
Инженер	Э. Егиазарян		
Տնօրեն	Ա. Խալաթյան		
Директор	А.Халатян		

HT-PROJECT LLC

SINCE 2020

ՀՀ ԱՐԱՐԱՏԻ ՄԱՐԶ ԱՅՆԹԱՊ ՀԱՄԱՅՆՔ

Այնթապ համայնքի 1-ին, 2-րդ, 3-րդ,4-րդ, 5-րդ, 6-րդ, 6-ից 5-րդ փողոցների հատված, 8-րդ, 9-րդ, 12-րդ, 17-րդ, և 18-րդ փողոցների ասֆալտապատում, 8-ից 10-րդ փողոցների հատված և 13-րդ մասնակի ասֆալտապատում, 12-րդ, 12/1-րդ, 14-րդ, 15-րդ, 16-րդ, 18-րդ, 19-րդ, 20-րդ և Ժանյակագործների փողոցների հարդեցում

Ճանապարհային մաս Дорожная часть	Փուլ этап:	Գլուխ-թերթ Глава-лист	Թերթեր Листов
	ԱՆ РП	16-6	19

Հատակագիծ/ План
15-րդ փողոց / 15-ая улица
ԿՄ/КМ0+000—: – ԿՄ/КМ0+355

<<ՀՏ-ՊՐՈԵԿՏ>> ՍՊԸ
<<ГТ-ПРОЕКТ>> ООО

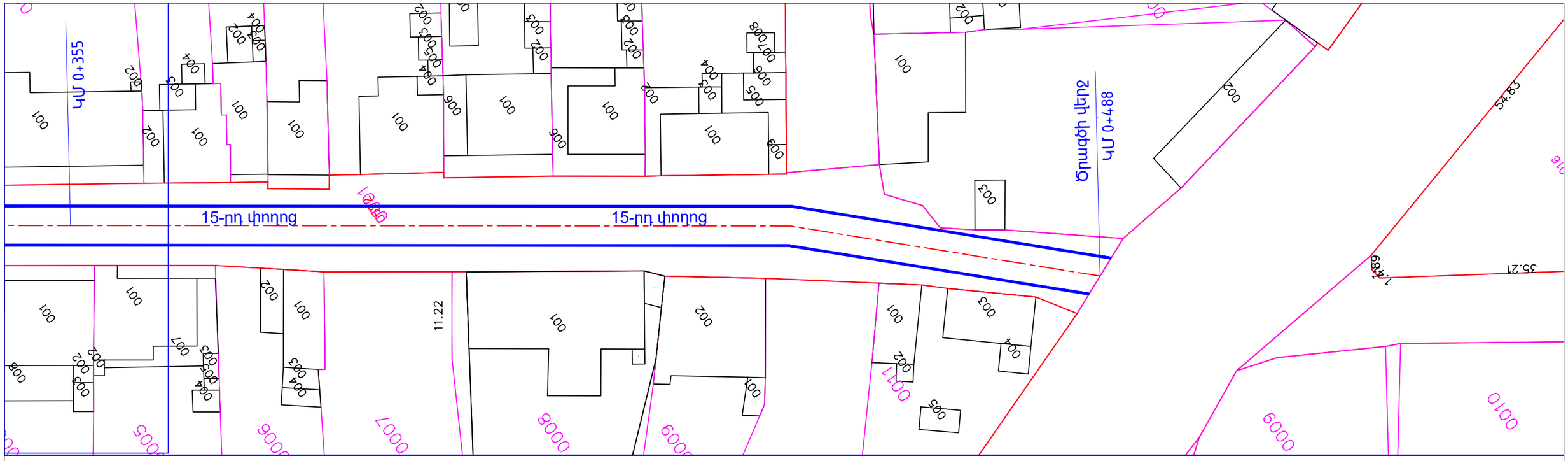

Պաշտոն	Անուն, Ազգանուն	Ստորագր.	Ամիս Ամսաթիվ
Должность	Имя, отчество	Подпись	Дата, месяц
Ճարտարագետ	Է. Եղիազարյան		
Инженер	Э. Егиазарян		
Տնօրեն	Ա. Խալաթյան		
Директор	А.Халатян		

HT-PROJECT LLC

ՀՀ ԱՐԱՐԱՏԻ ՄԱՐԶ ԱՅՆԹԱՊ ՀԱՄԱՅՆՔ

Այնթապ համայնքի 1-ին, 2-րդ, 3-րդ,4-րդ, 5-րդ, 6-րդ, 6-ից 5-րդ փողոցների հատված, 8-րդ, 9-րդ, 12-րդ, 17-րդ, և 18-րդ փողոցների ասֆալտապատում, 8-ից 10-րդ փողոցների հատված և 13-րդ մասնակի ասֆալտապատում, 12-րդ, 12/1-րդ, 14-րդ, 15-րդ, 16-րդ, 18-րդ, 19-րդ, 20-րդ և ժանյակագործների փողոցների հարդեցում

Ճանապարհային մաս Дорожная часть	Փուլ этап:	Գլուխ-թերթ Глава-лист	Թերթեր Листов
	ԱՆ РП	16-7	19

Հատակագիծ/ План
15-րդ փողոց / 15-ая улица
ԿՄ/КМ0+355–: – ԿՄ/КМ0+488

<<ՀՏ-ՊՐՈԵԿՏ>> ՍՊԸ
<<ГТ-ПРОЕКТ>> ООО

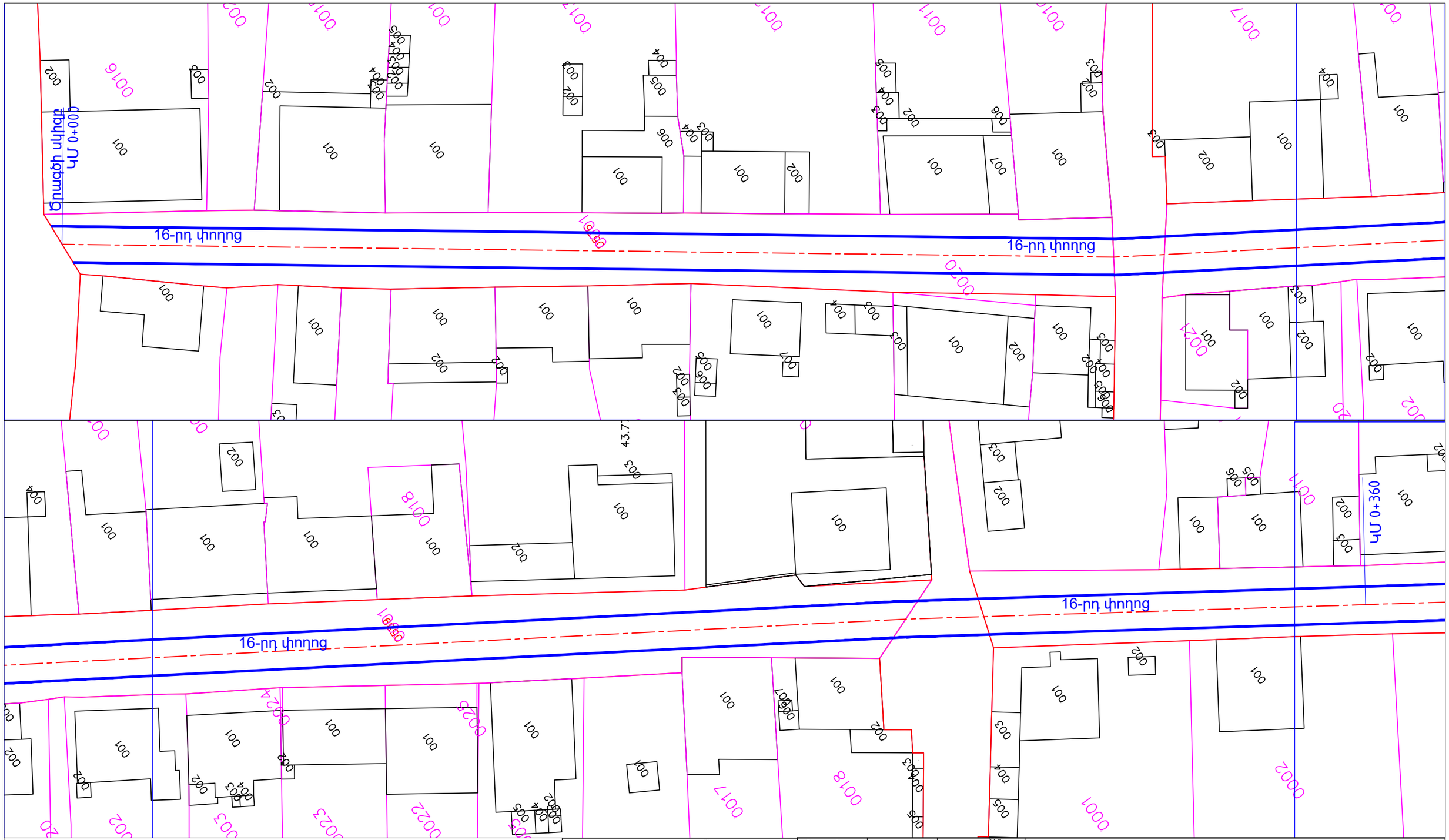

Պաշտոն / Должность	Անուն, Ազգանուն / Имя, отчество	Ստորագր. / Подпись	Ամիս Ամսաթիվ / Дата, месяц	ՀՀ ԱՐԱՐԱՏԻ ՄԱՐԶ ԱՅՆԹԱՊ ՀԱՄԱՅՆՔ
				Այնթապ համայնքի 1-ին, 2-րդ, 3-րդ,4-րդ, 5-րդ, 6-րդ, 6-ից 5-րդ փողոցների հատված, 8-րդ, 9-րդ, 12-րդ, 17-րդ, և 18-րդ փողոցների ասֆալտապատում, 8-ից 10-րդ փողոցների հատված և 13-րդ մասնակի ասֆալտապատում, 12-րդ, 12/1-րդ, 14-րդ, 15-րդ, 16-րդ, 18-րդ, 19-րդ, 20-րդ և Ժանյակագործների փողոցների հարդեցում
Ճարտարագետ	Է. Եղիազարյան			Ճանապարհային մաս / Дорожная часть
Инженер	Э. Егиазарян			Փուլ / этап: ԱՆ / РП; Գլուխ-թերթ / Глава-лист 16-8; Թերթեր / Листов 19
Տնօրեն	Ա. Խալաթյան			
Директор	А.Халатян			Հատակագիծ/ План 16-րդ փողոց / 16-ая улица ԿՄ/КМ0+000–: – ԿՄ/КМ0+360
				<<ՀՏ-ՊՐՈԵԿՏ>> ՍՊԸ <<ГТ-ПРОЕКТ>> ООО

SINCE 2020

HT-PROJECT LLC

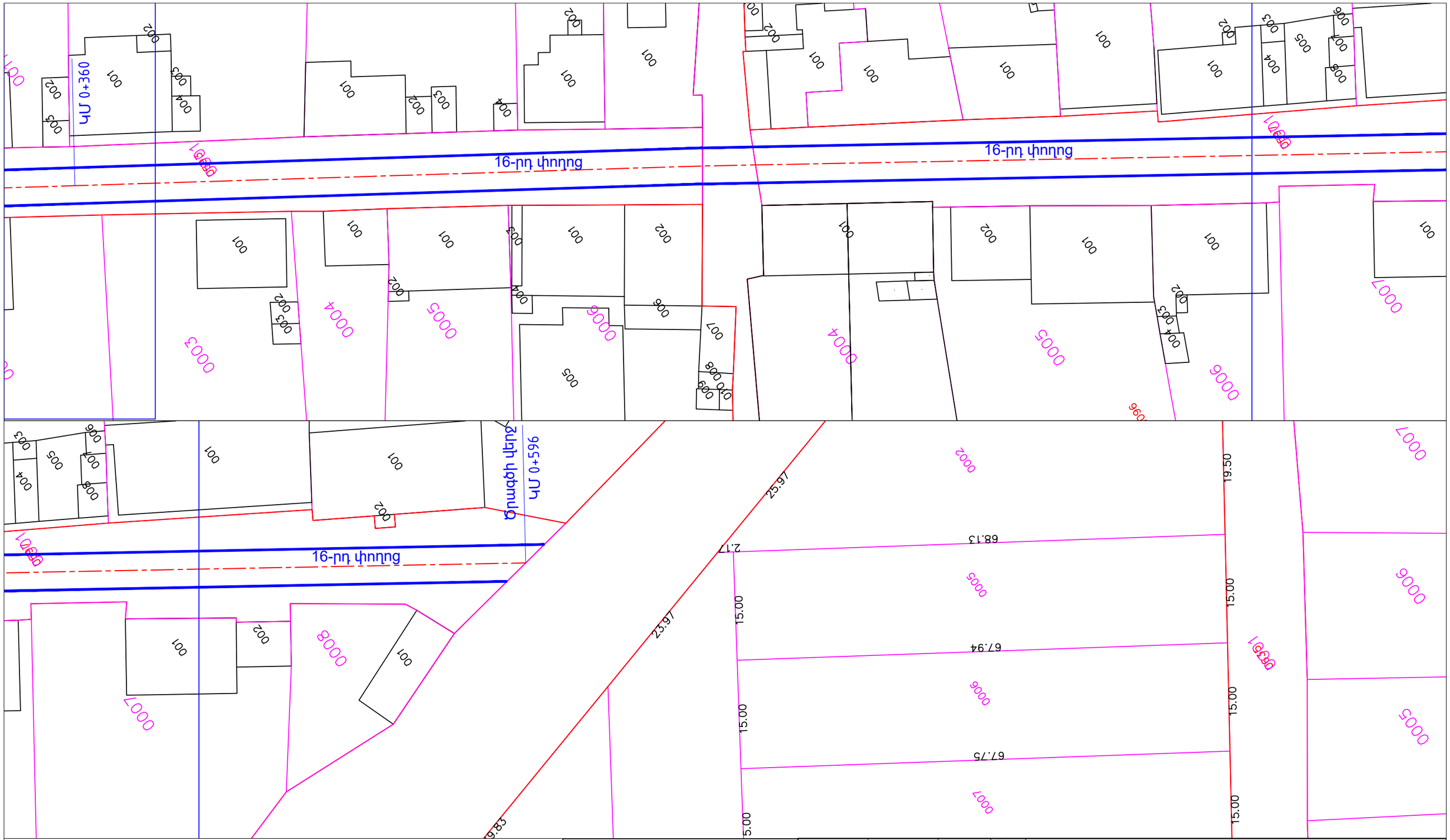

Պաշտոն / Должность	Անուն, Ազգանուն / Имя, отчество	Ստորագր. / Подпись	Ամիս Ամսաթիվ / Дата, месяц	ՀՀ ԱՐԱՐԱՏԻ ՄԱՐԶ ԱՅՆԹԱՊ ՀԱՄԱՅՆՔ
				Այնթապ համայնքի 1-ին, 2-րդ, 3-րդ,4-րդ, 5-րդ, 6-րդ, 6-ից 5-րդ փողոցների հատված, 8-րդ, 9-րդ, 12-րդ, 17-րդ, և 18-րդ փողոցների ասֆալտապատում, 8-ից 10-րդ փողոցների հատված և 13-րդ մասնակի ասֆալտապատում, 12-րդ, 12/1-րդ, 14-րդ, 15-րդ, 16-րդ, 18-րդ, 19-րդ, 20-րդ և ժանյակագործների փողոցների հարդեցում
Ճարտարագետ	Է. Եղիազարյան			
Инженер	Э. Егиазарян			Ճանապարհային մաս / Дорожная часть
Տնօրեն	Ա. Խալաթյան			
Директор	А.Халатян			
				Հատակագիծ/ План 16-րդ փողոց / 16-ая улица ԿՄ/КМ0+360–: – ԿՄ/КМ0+596

Փուլ этап:	Գլուխ-թերթ Глава-лист	Թերթեր Листов
ԱՆ РП	16-9	19

<<ՀՏ-ՊՐՈԵԿՏ>> ՍՊԸ
<<ГТ-ПРОЕКТ>> ООО

SINCE 2020
HT-PROJECT LLC

Պաշտոն	Անուն, Ազգանուն	Ստորագր.	Ամիս Ամսաթիվ
Должность	Имя, отчество	Подпись	Дата, месяц
Ճարտարագետ	Է. Եղիազարյան		
Инженер	Э. Егиазарян		
Տնօրեն	Ա. Խալաթյան		
Директор	А.Халатян		

HT-PROJECT LLC

SINCE 2020

ՀՀ ԱՐԱՐԱՏԻ ՄԱՐԶ ԱՅՆԹԱՊ ՀԱՄԱՅՆՔ

Այնթապ համայնքի 1-ին, 2-րդ, 3-րդ,4-րդ, 5-րդ, 6-րդ, 6-ից 5-րդ փողոցների հատված, 8-րդ, 9-րդ, 12-րդ, 17-րդ, և 18-րդ փողոցների ասֆալտապատում, 8-ից 10-րդ փողոցների հատված և 13-րդ մասնակի ասֆալտապատում, 12-րդ, 12/1-րդ, 14-րդ, 15-րդ, 16-րդ, 18-րդ, 19-րդ, 20-րդ և Ժանյակագործների փողոցների հարդեցում

Ճանապարհային մաս Дорожная часть	Փուլ этап:	Գլուխ-թերթ Глава-лист	Թերթեր Листов
	ԱՆ РП	16-10	19

Հատակագիծ/ План
18-րդ փողոց / 18-ая улица
ԿՄ/КМ0+000–: – ԿՄ/КМ0+353

<<ՀՏ-ՊՐՈԵԿՏ>> ՍՊԸ
<<ГТ-ПРОЕКТ>> ООО

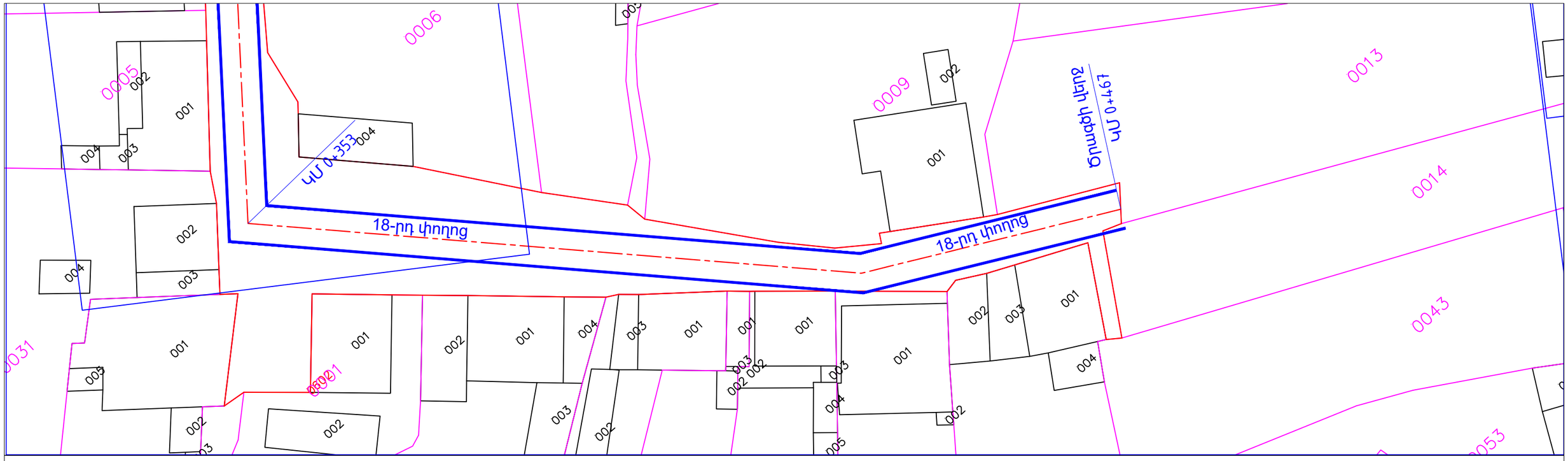

		Պաշտոն / Должность	Անուն, Ազգանուն / Имя, отчество	Ստորագր. / Подпись	Ամիս Ամսաթիվ / Дата, месяц	ՀՀ ԱՐԱՐԱՏԻ ՄԱՐԶ ԱՅՆԹԱՊ ՀԱՄԱՅՆՔ
						Այնթապ համայնքի 1-ին, 2-րդ, 3-րդ,4-րդ, 5-րդ, 6-րդ, 6-ից 5-րդ փողոցների հատված, 8-րդ, 9-րդ, 12-րդ, 17-րդ, և 18-րդ փողոցների ասֆալտապատում, 8-ից 10-րդ փողոցների հատված և 13-րդ մասնակի ասֆալտապատում, 12-րդ, 12/1-րդ, 14-րդ, 15-րդ, 16-րդ, 18-րդ, 19-րդ, 20-րդ և Ժանյակագործների փողոցների հարդեցում
		Ճարտարագետ	Է. Եղիազարյան			
		Инженер	Э. Егиазарян			Ճանապարհային մաս / Дорожная часть — Փուլ / этап: ԱՆ / РП; Գլուխ-թերթ / Глава-лист: 16-11; Թերթեր / Листов: 19
		Տնօրեն	Ա. Խալաթյան			
		Директор	А.Халатян			
						Հատակագիծ/ План 18-ոդ փողոց / 18-ая улица ԿՄ/КМ0+353–: – ԿՄ/КМ0+467
						<<ՀՏ-ՊՐՈԵԿՏ>> ՍՊԸ <<ГТ-ПРОЕКТ>> ООО

SINCE 2020

HT-PROJECT LLC

Պաշտոն	Անուն, Ազգանուն	Ստորագր.	Ամիս Ամսաթիվ
Должность	Имя, отчество	Подпись	Дата, месяц
Ճարտարագետ	Է. Եղիազարյան		
Инженер	Э. Егиазарян		
Տնօրեն	Ա. Խալաթյան		
Директор	А.Халатян		

SINCE 2020

HT-PROJECT LLC

ՀՀ ԱՐԱՐԱՏԻ ՄԱՐԶ ԱՅՆԹԱՊ ՀԱՄԱՅՆՔ

Այնթապ համայնքի 1-ին, 2-րդ, 3-րդ,4-րդ, 5-րդ, 6-րդ, 6-ից 5-րդ փողոցների հատված, 8-րդ, 9-րդ, 12-րդ, 17-րդ, և 18-րդ փողոցների ասֆալտապատում, 8-ից 10-րդ փողոցների հատված և 13-րդ մասնակի ասֆալտապատում, 12-րդ, 12/1-րդ, 14-րդ, 15-րդ, 16-րդ, 18-րդ, 19-րդ, 20-րդ և ժանյակագործների փողոցների հարդեցում

Ճանապարհային մաս Дорожная часть	Փուլ этап:	Գլուխ-թերթ Глава-лист	Թերթեր Листов
	ԱՆ РП	16-12	19

Հատակագիծ/ План
19-րդ փողոց / 19-ая улица
ԿՄ/КМ0+000–: – ԿՄ/КМ0+345

<<ՀՏ-ՊՐՈԵԿՏ>> ՍՊԸ
<<ГТ-ПРОЕКТ>> ООО

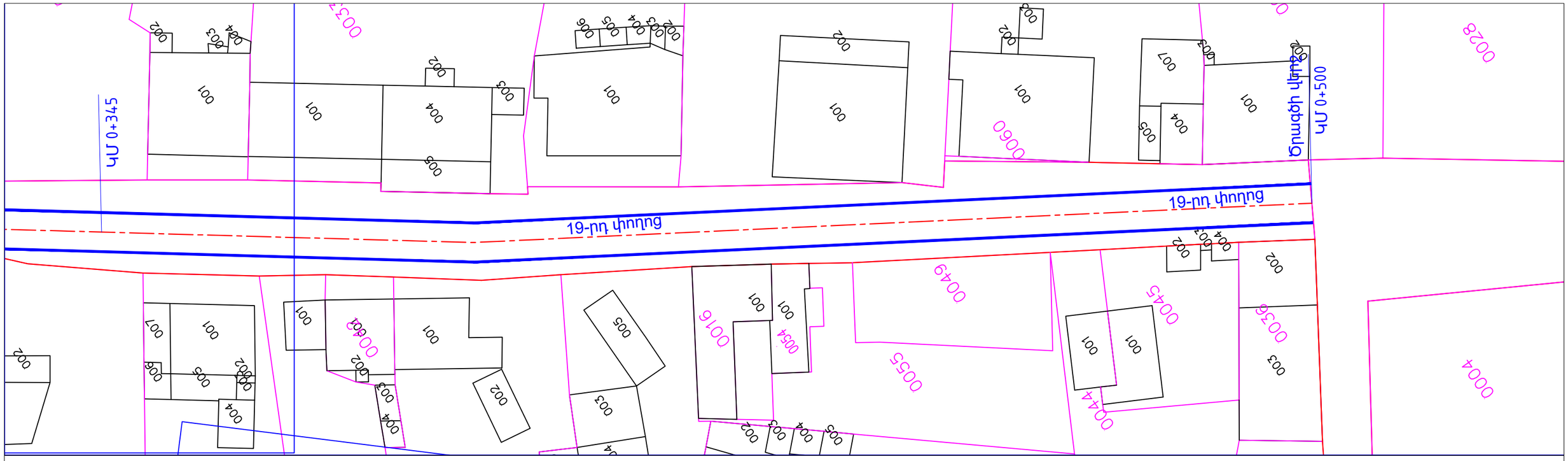

Պաշտոն	Անուն, Ազգանուն	Ստորագր.	Ամիս Ամսաթիվ
Должность	Имя, отчество	Подпись	Дата, месяц
Ճարտարագետ	Է. Եղիազարյան		
Инженер	Э. Егиазарян		
Տնօրեն	Ա. Խալաթյան		
Директор	А.Халатян		

HT-PROJECT LLC

ՀՀ ԱՐԱՐԱՏԻ ՄԱՐԶ ԱՅՆԹԱՊ ՀԱՄԱՅՆՔ

Այնթապ համայնքի 1-ին, 2-րդ, 3-րդ,4-րդ, 5-րդ, 6-րդ, 6-ից 5-րդ փողոցների հատված, 8-րդ, 9-րդ, 12-րդ, 17-րդ, և 18-րդ փողոցների ասֆալտապատում, 8-ից 10-րդ փողոցների հատված և 13-րդ մասնակի ասֆալտապատում, 12-րդ, 12/1-րդ, 14-րդ, 15-րդ, 16-րդ, 18-րդ, 19-րդ, 20-րդ և Ժանյակագործների փողոցների հարդեցում

Ճանապարհային մաս Дорожная часть	Փուլ этап:	Գլուխ-թերթ Глава-лист	Թերթեր Листов
	ԱՆ РП	16-13	19

Հատակագիծ/ План
19-րդ փողոց / 19-ая улица
ԿՄ/КМ0+345–: – ԿՄ/КМ0+500

<<ՀՏ-ՊՐՈԵԿՏ>> ՍՊԸ
<<ГТ-ПРОЕКТ>> ООО

SINCE 2020

HT-PROJECT LLC

Պաշտոն / Должность	Անուն, Ազգանուն / Имя, отчество	Ստորագր. / Подпись	Ամիս Ամսաթիվ / Дата, месяц
Ճարտարագետ	Է. Եղիազարյան		
Инженер	Э. Егиазарян		
Տնօրեն	Ա. Խալաթյան		
Директор	А.Халатян		

ՀՀ ԱՐԱՐԱՏԻ ՄԱՐԶ ԱՅՆԹԱՊ ՀԱՄԱՅՆՔ

Այնթապ համայնքի 1-ին, 2-րդ, 3-րդ,4-րդ, 5-րդ, 6-րդ, 6-ից 5-րդ փողոցների հատված, 8-րդ, 9-րդ, 12-րդ, 17-րդ, և 18-րդ փողոցների ասֆալտապատում, 8-ից 10-րդ փողոցների հատված և 13-րդ մասնակի ասֆալտապատում, 12-րդ, 12/1-րդ, 14-րդ, 15-րդ, 16-րդ, 18-րդ, 19-րդ, 20-րդ և Ժանյակագործների փողոցների հարդեցում

Ճանապարհային մաս Дорожная часть	Փուլ этап:	Գլուխ-թերթ Глава-лист	Թերթեր Листов
	ԱՆ РП	16-14	19

Հատակագիծ/ План
20-րդ փողոց / 20-ая улица
ԿՄ/КМ0+00–: – ԿՄ/КМ0+360

<<ՀՏ-ՊՐՈԵԿՏ>> ՍՊԸ
<<ГТ-ПРОЕКТ>> ООО

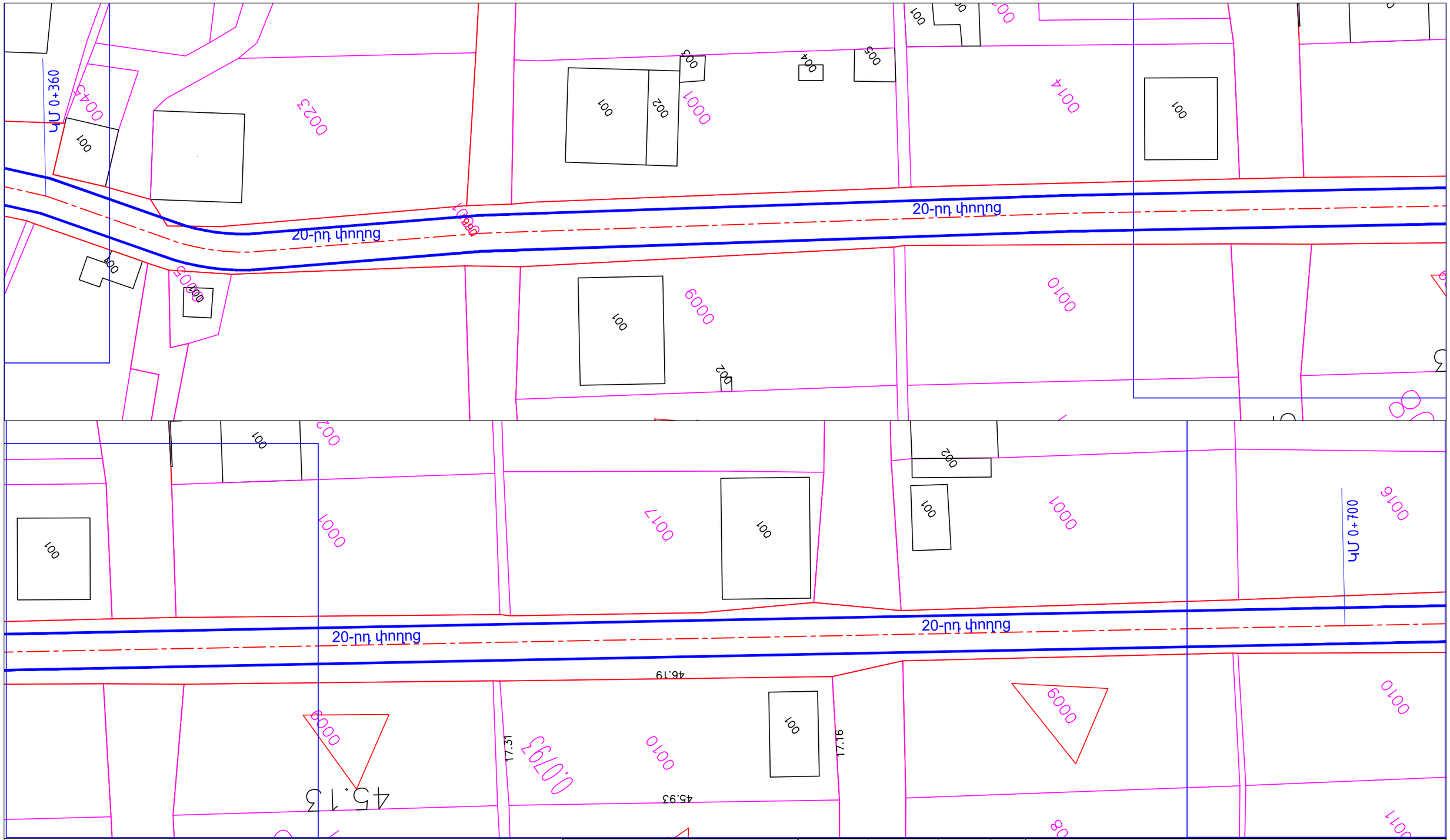

HT-PROJECT LLC

SINCE 2020

Պաշտոն / Должность	Անուն, Ազգանուն / Имя, отчество	Ստորագր. / Подпись	Ամիս Ամսաթիվ / Дата, месяц
Ճարտարագետ	Է. Եղիազարյան		
Инженер	Э. Егиазарян		
Տնօրեն	Ա. Խալաթյան		
Директор	А.Халатян		

ՀՀ ԱՐԱՐԱՏԻ ՄԱՐԶ ԱՅՆԹԱՊ ՀԱՄԱՅՆՔ

Այնթապ համայնքի 1-ին, 2-րդ, 3-րդ,4-րդ, 5-րդ, 6-րդ, 6-ից 5-րդ փողոցների հատված, 8-րդ, 9-րդ, 12-րդ, 17-րդ, և 18-րդ փողոցների ասֆալտապատում, 8-ից 10-րդ փողոցների հատված և 13-րդ մասնակի ասֆալտապատում, 12-րդ, 12/1-րդ, 14-րդ, 15-րդ, 16-րդ, 18-րդ, 19-րդ, 20-րդ և Ժանյակագործների փողոցների հարդեցում

Ճանապարհային մաս
Дорожная часть

Փուլ этап:	Գլուխ-թերթ Глава-лист	Թերթեր Листов
ԱՆ РП	16-15	19

Հատակագիծ/ План
20-րդ փողոց / 20-ая улица
ԿՄ/КМ0+360–: – ԿՄ/КМ0+700

<<ՀՏ-ՊՐՈԵԿՏ>> ՍՊԸ
<<ГТ-ПРОЕКТ>> ООО

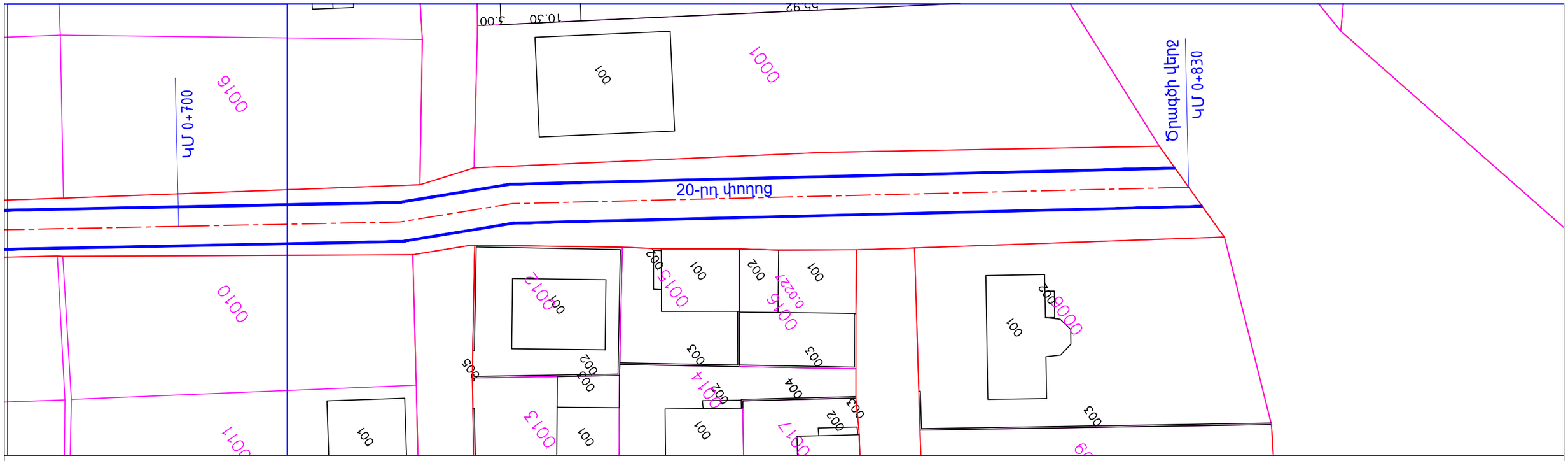

Պաշտոն	Անուն, Ազգանուն	Ստորագր.	Ամիս Ամսաթիվ
Должность	Имя, отчество	Подпись	Дата, месяц
Ճարտարագետ	Է. Եղիազարյան		
Инженер	Э. Егиазарян		
Տնօրեն	Ա. Խալաթյան		
Директор	А.Халатян		

HT-PROJECT LLC

SINCE 2020

ՀՀ ԱՐԱՐԱՏԻ ՄԱՐԶ ԱՅՆԹԱՊ ՀԱՄԱՅՆՔ

Այնթապ համայնքի 1-ին, 2-րդ, 3-րդ,4-րդ, 5-րդ, 6-րդ, 6-ից 5-րդ փողոցների հատված, 8-րդ, 9-րդ, 12-րդ, 17-րդ, և 18-րդ փողոցների ասֆալտապատում, 8-ից 10-րդ փողոցների հատված և 13-րդ մասնակի ասֆալտապատում, 12-րդ, 12/1-րդ, 14-րդ, 15-րդ, 16-րդ, 18-րդ, 19-րդ, 20-րդ և Ժանյակագործների փողոցների հարդեցում

Ճանապարհային մաս Дорожная часть	Փուլ этап:	Գլուխ-թերթ Глава-лист	Թերթեր Листов
	ԱՆ РП	16-16	19

Հատակագիծ/ План
20-րդ փողոց / 20-ая улица
ԿՄ/КМ0+700–: – ԿՄ/КМ0+830

<<ՀՏ-ՊՐՈԵԿՏ>> ՍՊԸ
<<ГТ-ПРОЕКТ>> ООО

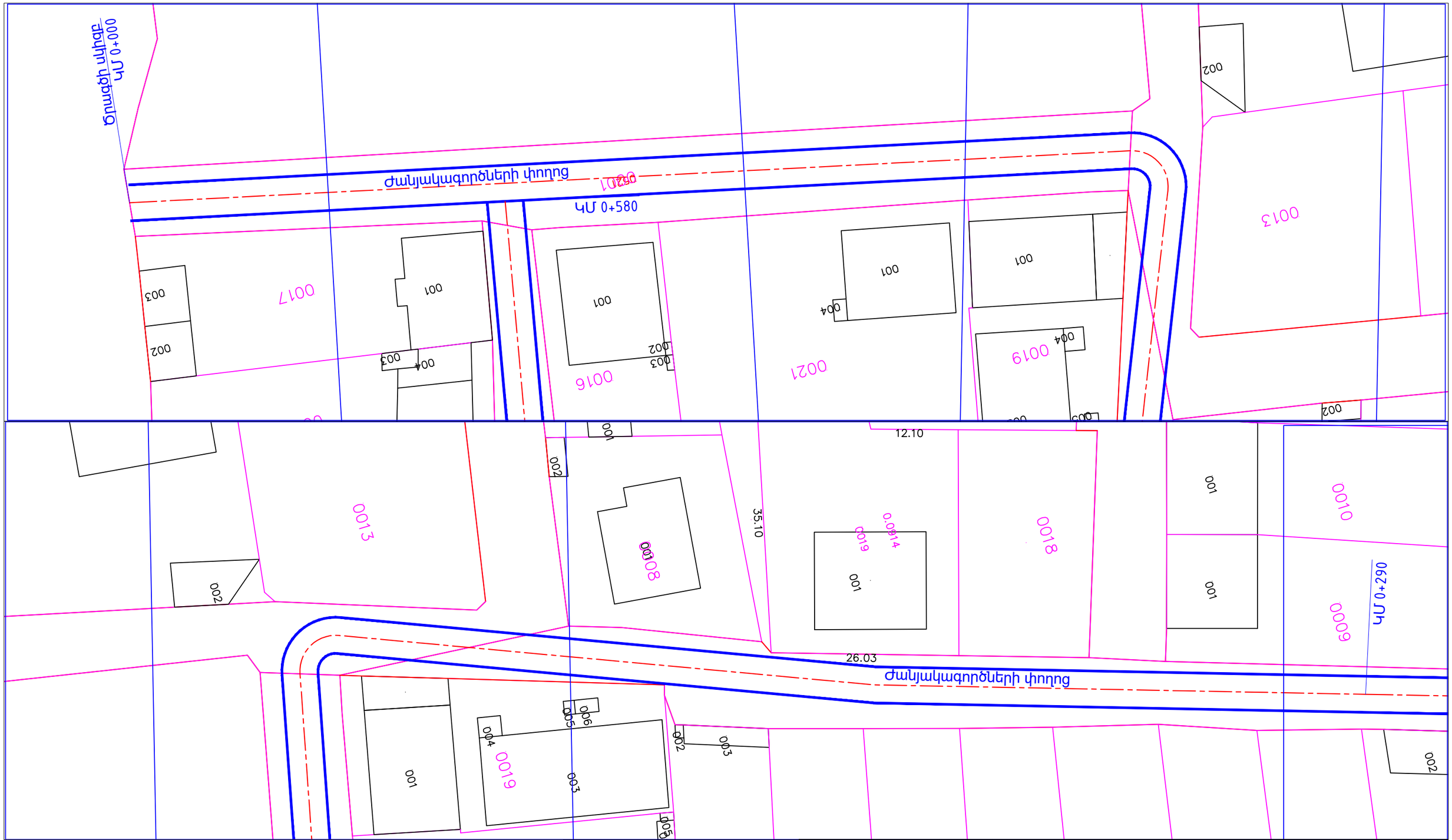

Պաշտոն	Անուն, Ազգանուն	Ստորագր.	Ամիս Ամսաթիվ
Должность	Имя, отчество	Подпись	Дата, месяц
Ճարտարագետ	Է. Եղիազարյան		
Инженер	Э. Егиазарян		
Տնօրեն	Ա. Խալաթյան		
Директор	А.Халатян		

HT-PROJECT LLC

ՀՀ ԱՐԱՐԱՏԻ ՄԱՐԶ ԱՅՆԹԱՊ ՀԱՄԱՅՆՔ

Այնթապ համայնքի 1-ին, 2-րդ, 3-րդ,4-րդ, 5-րդ, 6-րդ, 6-ից 5-րդ փողոցների հատված, 8-րդ, 9-րդ, 12-րդ, 17-րդ, և 18-րդ փողոցների ասֆալտապատում, 8-ից 10-րդ փողոցների հատված և 13-րդ մասնակի ասֆալտապատում, 12-րդ, 12/1-րդ, 14-րդ, 15-րդ, 16-րդ, 18-րդ, 19-րդ, 20-րդ և Ժանյակագործների փողոցների հարդեցում

Ճանապարհային մաս / Дорожная часть	Փուլ этап:	Գլուխ-թերթ Глава-лист	Թերթեր Листов
	ԱՆ РП	16-17	19

Հատակագիծ/ План
Ժանյակագործների փողոց /
улица Жанякагорцнери
ԿՄ/КМ0+000–: – ԿՄ/КМ0+290

<<ՀՏ-ՊՐՈԵԿՏ>> ՍՊԸ
<<ГТ-ПРОЕКТ>> ООО

Պաշտոն / Должность	Անուն, Ազգանուն / Имя, отчество	Ստորագր. / Подпись	Ամիս Ամսաթիվ / Дата, месяц
Ճարտարագետ	Է. Եղիազարյան		
Инженер	Э. Егиазарян		
Տնօրեն	Ա. Խալաթյան		
Директор	А.Халатян		

SINCE 2020

HT-PROJECT LLC

ՀՀ ԱՐԱՐԱՏԻ ՄԱՐԶ ԱՅՆԹԱՊ ՀԱՄԱՅՆՔ

Այնթապ համայնքի 1-ին, 2-րդ, 3-րդ,4-րդ, 5-րդ, 6-րդ, 6-ից 5-րդ փողոցների հատված, 8-րդ, 9-րդ, 12-րդ, 17-րդ, և 18-րդ փողոցների ասֆալտապատում, 8-ից 10-րդ փողոցների հատված և 13-րդ մասնակի ասֆալտապատում, 12-րդ, 12/1-րդ, 14-րդ, 15-րդ, 16-րդ, 18-րդ, 19-րդ, 20-րդ և Ժանյակագործների փողոցների հարդեցում

Ճանապարհային մաս / Дорожная часть	Փուլ / этап:	Գլուխ-թերթ / Глава-лист	Թերթեր / Листов
	ԱՆ / РП	16-18	19

Հատակագիծ/ План
Ժանյակագործների փողոց /
улица Жанякагорцнери
ԿՄ/КМ0+290–: – ԿՄ/КМ0+580

<<ՀՏ-ՊՐՈԵԿՏ>> ՍՊԸ
<<ГТ-ПРОЕКТ>> ООО

SINCE 2020

HT-PROJECT LLC

Պաշտոն / Должность	Անուն, Ազգանուն / Имя, отчество	Ստորագր. / Подпись	Ամիս Ամսաթիվ / Дата, месяц
Ճարտարագետ	Է. Եղիազարյան		
Инженер	Э. Егиазарян		
Տնօրեն	Ա. Խալաթյան		
Директор	А.Халатян		

ՀՀ ԱՐԱՐԱՏԻ ՄԱՐԶ ԱՅՆԹԱՊ ՀԱՄԱՅՆՔ

Այնթապ համայնքի 1-ին, 2-րդ, 3-րդ,4-րդ, 5-րդ, 6-րդ, 6-ից 5-րդ փողոցների հատված, 8-րդ, 9-րդ, 12-րդ, 17-րդ, և 18-րդ փողոցների ասֆալտապատում, 8-ից 10-րդ փողոցների հատված և 13-րդ մասնակի ասֆալտապատում, 12-րդ, 12/1-րդ, 14-րդ, 15-րդ, 16-րդ, 18-րդ, 19-րդ, 20-րդ և Ժանյակագործների փողոցների հարդեցում

Ճանապարհային մաս Дорожная часть	Փուլ этап:	Գլուխ-թերթ Глава-лист	Թերթեր Листов
	ԱՆ РП	16-19	19

Հատակագիծ/ План Ժանյակագործների փողոց / улица Жанякагорцнери ԿՄ/КМ0+580–: – ԿՄ/КМ0+895	<<ՀՏ-ՊՐՈԵԿՏ>> ՍՊԸ <<ГТ-ПРОЕКТ>> ООО

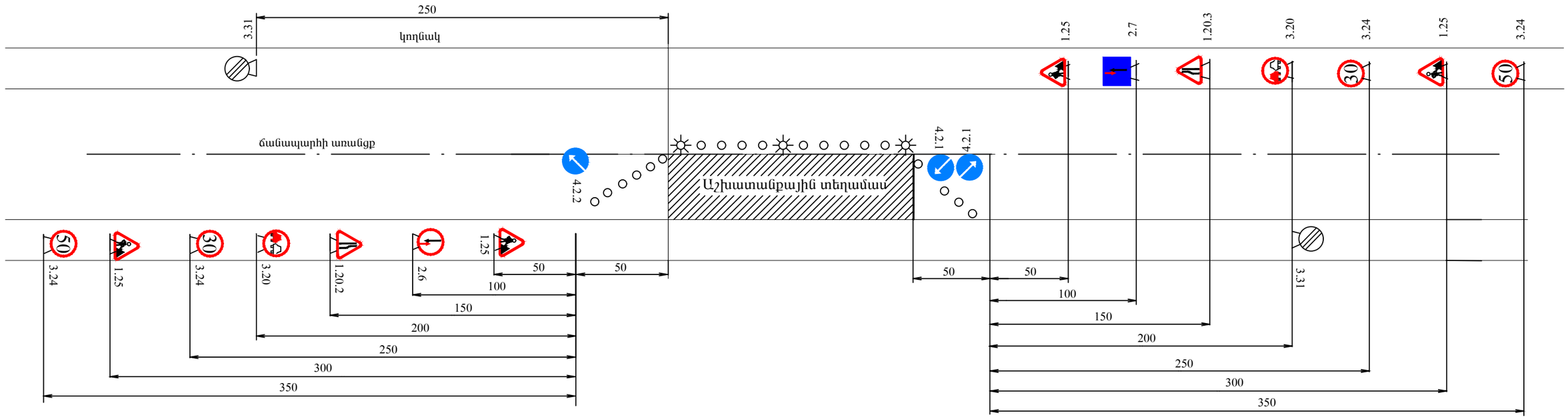

Պայմանական նշաններ

	1.25	Ճանապարհային աշխատանքներ
	1.20.2	Ճանապարհի նեղացում
	1.20.3	Ճանապարհի նեղացում
	3.20	Վազանցն արգելվում է
70 50 30	3.24	Առավելագույն արագության սահմանափակում
	3.31	Բոլոր սահմանափակումների վերջ
	4.2.1	Արգելքի շրջանցում աջից
	4.2.2	Արգելքի շրջանցում ձախից
	2.6	Հանդիպակաց շարժման առավելություն
	2.7	Առավելություն հանդիպակաց շարժման նկատմամբ
		Լուսազդանշանային առկայծող լապտեր

SINCE 2020
HT-PROJECT LLC

Պաշտոն / Должность	Անուն, Ազգանուն / Имя, отчество	Ստորագր. / Подпись	Ամիս Ամսաթիվ / Дата, месяц
Ճարտարագետ	Է. Եղիազարյան		
Инженер	Э. Егиазарян		
Տնօրեն	Ա. Խալաթյան		
Директор	А.Халатян		

ԱՐԱՐԱՏԻ ՄԱՐԶ ԱՅՆԹԱՊ ՀԱՄԱՅՆՔ

Այնթապ համայնքի 1-ին, 2-րդ, 3-րդ,4-րդ, 5-րդ, 6-րդ, 6-ից 5-րդ փողոցների հատված, 8-րդ, 9-րդ, 12-րդ, 17-րդ, և 18-րդ փողոցների ասֆալտապատում, 8-ից 10-րդ փողոցների հատված և 13-րդ մասնակի ասֆալտապատում, 12-րդ, 12/1-րդ, 14-րդ, 15-րդ, 16-րդ, 18-րդ, 19-րդ, 20-րդ և Ժանյակագործների փողոցների հարդեցում

Ճանապարհային մաս / Дорожная часть	Փուլ / этап:	Թերթ / Лист	Թերթեր / Листов
	ԱՆ РП	1	4

Երթևեկության կարգավորման սխեմա
Схема управления движением

<<ՀՏ-ՊՐՈԵԿՏ>> ՍՊԸ
<<ГТ-ПРОЕКТ>> ООО

ՕԲՅԵԿՏԻ ԱՆՎԱՆՈՒՄԸ . . . . . .
NAME OF WORKS . . . . . .
ՊԱՏՎԻՐԱՏՈՒ . . . . . .
CLIENT . . . . . .
ԿԱՊԱԼԱՌՈՒ . . . . . .
CONTRACTOR . . . . . .
ՇԻՆԱՐԱՐԱԿԱՆ ԱՇԽԱՏԱՆՔՆԵՐԻ ՍԿԻԶԲ . . . . . .
. .
DEADLINES OF CONSTRACTION BEGINNING . . . . . .
ՎԵՐՋ . . . . . .
END . . . . . .
ԼՐԱՑՈՒՑԻՉ ՏԵՂԵԿՈՒԹՅՈՒՆՆԵՐԻ ՀԱՄԱՐ ԶԱՆԳԵԼ ՀԵՌ. .
. . . . .
PHONE NUMBER FOR ADDITIONAL INFORMATION . . . . . .

Պաշտոն / Должность	Անուն, Ազգանուն / Имя, отчество	Ստորագր. / Подпись	Ամիս Ամսաթիվ / Дата, месяц
Ճարտարագետ	Է. Եղիազարյան		
Инженер	Э. Егиазарян		
Տնօրեն	Ա. Խալաթյան		
Директор	А.Халатян		

SINCE 2020
HT-PROJECT LLC

ԱՐԱՐԱՏԻ ՄԱՐԶ ԱՅՆԹԱՊ ՀԱՄԱՅՆՔ

Այնթապ համայնքի 1-ին, 2-րդ, 3-րդ,4-րդ, 5-րդ, 6-րդ, 6-ից 5-րդ փողոցների հատված, 8-րդ, 9-րդ, 12-րդ, 17-րդ, և 18-րդ փողոցների ասֆալտապատում, 8-ից 10-րդ փողոցների հատված և 13-րդ մասնակի ասֆալտապատում, 12-րդ, 12/1-րդ, 14-րդ, 15-րդ, 16-րդ, 18-րդ, 19-րդ, 20-րդ և Ժանյակագործների փողոցների հարդեցում

Ճանապարհային մաս / Дорожная часть	Փուլ / этап:	Թերթ / Лист	Թերթեր / Листов
	ԱՆ / РП	2	4

Օբյեկտի սկզբում և վերջում տեղադրվող տիպային նշան
Типовой знак, размещаемый в начале и в конце объекта.

<<ՀՏ-ՊՐՈԵԿՏ>> ՍՊԸ
<<ГТ-ПРОЕКТ>> ООО

Փոսային նորոգման հատված

Հատակագիծ

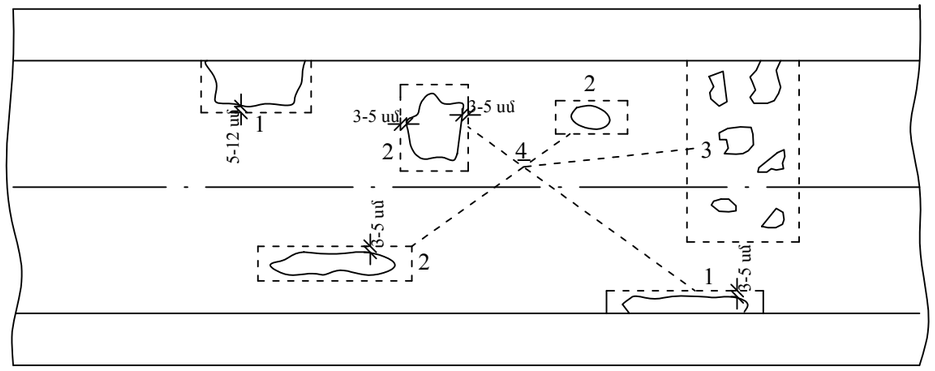

1. Եզրային փոսեր
2. Առանձին փոսեր
3. Համատարած փոսեր
4. Մշակվող ուրվագիծ

ՃԱՆԱՊԱՐՀԱՅԻՆ ՊԱՏՎԱԾՔԻ ՎԵՐԱԿԱՆԳՆՈՒՄ ՓՈՍԱՅԻՆ ՆՈՐՈԳՄԱՆ ՏԵՂԱՄԱՍՈՒՄ

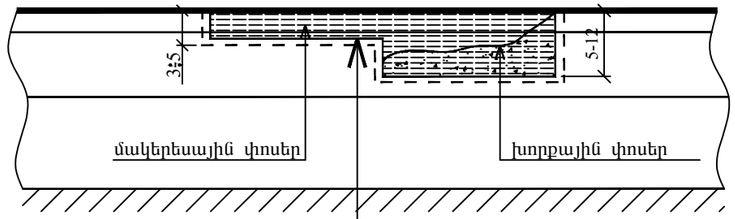

1. գոյություն ունեցող ճանապարհային պատվածք
2. տաք մանրահատիկ ա/բ h=5սմ

ՃԱՆԱՊԱՐՀԱՅԻՆ ՊԱՏՎԱԾՔԻ ՎԵՐԱԿԱՆԳՆՈՒՄ ՀԻՄՔՈՎ ՓՈՍԱՅԻՆ ՆՈՐՈԳՄԱՆ ՏԵՂԱՄԱՍՈՒՄ

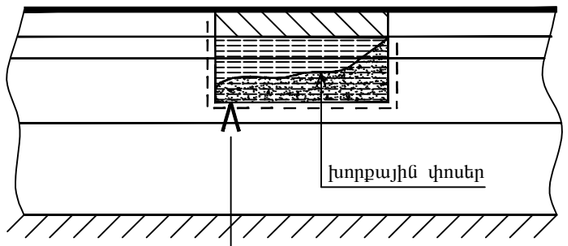

1. գոյություն ունեցող ճանապարհային պատվածք
2. չափազատված խիճ h=12 սմ բիտումի տարածումով 4.12 տ/1000 մ ^{2}
3. տաք մանրահատիկ ա/բ h=5սմ

Գոյություն ունեցող ծածկի փոսային նորոգում

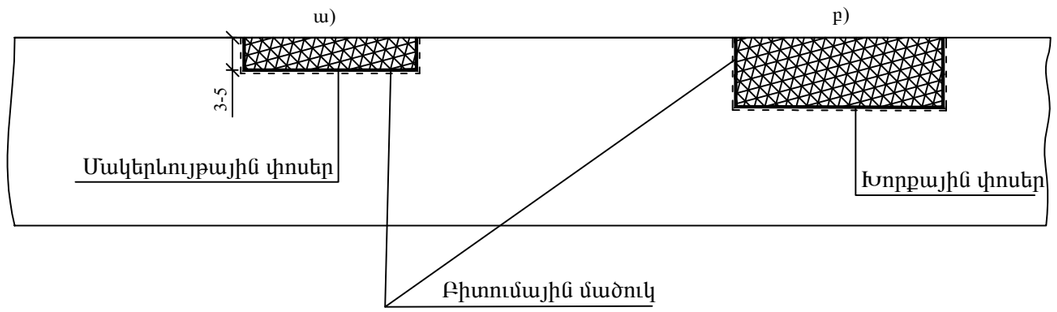

ա) Փոսային նորոգում h = 3-5 սմ; 5-12սմ մանրահատիկ ա/բ

բ) Փոսային նորոգում հիմքով

ՓՈՍԱՅԻՆ ՆՈՐՈԳՈՒՄ

Փոսային նորոգումները պետք է կատարվեն տաք ասֆալտբետոնե խառնուրդներով:

Նորոգման աշխատանքները կազմակերպվում են չոր եղանակներին, իսկ խոնավ եղանակին վերանորոգվող հատվածները պետք է անպայման չորացվեն:

Ասֆալտբետոնային պատվածքի նորոգման ենթակա տեղերը կավիճով եզրագծվում են ճանապարհի առանցքին ուղղահայաց և զուգահեռ գծերով, այնպես, որ նրանք ընդգրկեն ծածկի չքայքայված հատվածը 3-5 սմ լայնությամբ:Ստացվում են "արկղեր", որոնք մաքրվում են շինանյութերի մնացորդներից և փոշուց մետաղական խոզանակներով և օդափչման միջոցով:

Կտրված տեղերը, պատերը և հատակը պատվում են օրգանական կապակցող նյութերով՝ բիտումով:

Տեղադրվում է ասֆալտբետոնե խառնուրդը (պահպանելով ջերմաստիճանը 120°C), հարթեցվում մակերեսը, կատարվում խտացում՝ սկզբում թեթև, հետո ծանր գլդոններով (խտացումը կատարվում է կողքից կենտրոն):

առանց մասշտաբի

Պաշտոն / Должность	Անուն, Ազգանուն / Имя, отчество	Ստորագր. / Подпись	Ամիս Ամսաթիվ / Дата, месяц
Ճարտարագետ	Է. Եղիազարյան		
Инженер	Э. Егиазарян		
Տնօրեն	Ա. Խալաթյան		
Директор	А.Халатян		

HT-PROJECT LLC

ԱՐԱՐԱՏԻ ՄԱՐԶ ԱՅՆԹԱՊ ՀԱՄԱՅՆՔ

Այնթապ համայնքի 1-ին, 2-րդ, 3-րդ,4-րդ, 5-րդ, 6-րդ, 6-ից 5-րդ փողոցների հատված, 8-րդ, 9-րդ, 12-րդ, 17-րդ, և 18-րդ փողոցների ասֆալտապատում, 8-ից 10-րդ փողոցների հատված և 13-րդ մասնակի ասֆալտապատում, 12-րդ, 12/1-րդ, 14-րդ, 15-րդ, 16-րդ, 18-րդ, 19-րդ, 20-րդ և Ժանյակագործների փողոցների հարդեցում

Ճանապարհային մաս / Дорожная часть	Փուլ / этап:	Թերթ / Лист	Թերթեր / Листов
	ԱՆ РП	3	4

Երթևեկելի մասի վերականգնման տիպային կառուցվածքը / Типовая конструкция ямочного ремонта асфальтобетонного полотна

<<ՀՏ-ՊՐՈԵԿՏ>> ՍՊԸ
<<ГТ-ПРОЕКТ>> ООО

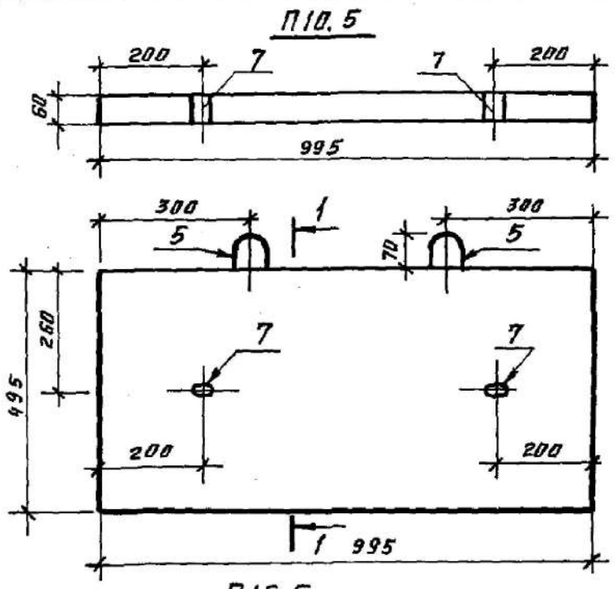

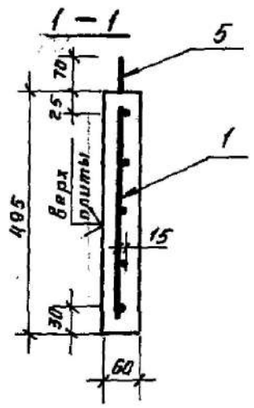

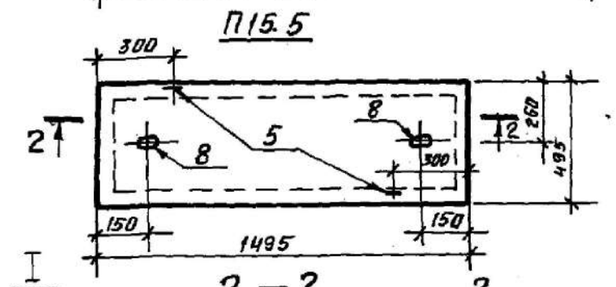

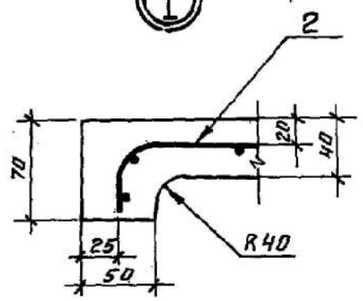

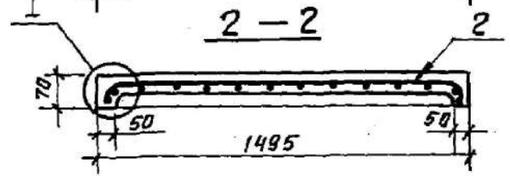

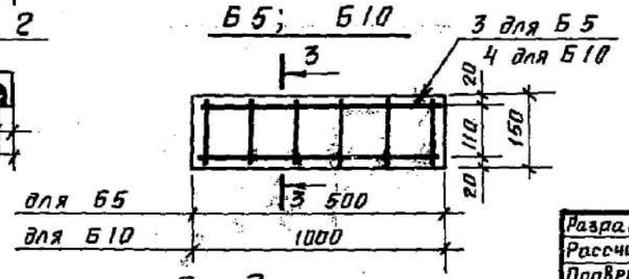

Поз.	Наименование	Кол. на П10.5	Кол. на П15.5	Кол. на Б5	Кол. на Б10	Обозначение документа
1	Сетка С13	1				3.407.1-157.1-37
2	Сетка С14		1			-37
3	Сетка С15			1		-37
4	Сетка С16				1	-37
5	Петля монтажная ф 8 AI;					
	ГОСТ 5781-82*; P=1050; 0.4 кг	2	2			
6	Петля монтажная ф 6 AI;					
	ГОСТ 5781-82*; P=690; 0.2 кг			2	2	
7	Труба ф 33.5×2.8;					
	ГОСТ 3262-75*; P=60; 0.2 кг	2				без черт.
8	Труба ф 33.5×2.8;					
	ГОСТ 3262-75*; P=40; 0.2 кг		2			без черт.
	Бетон класса В15, м³	0.029	0.036	0.008	0.015	
	Масса, кг	73	88	20	40	

Поз. 5; 6 см. ведомость деталей.
Местоположение петель поз. 6 определяется заводом изготовителем.

Ведомость деталей

Поз.	Эскиз
5; 6	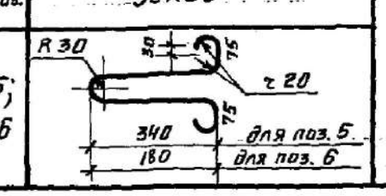

Разраб.	Воробьева		10.2.88
Рассчит.	Шленова		10.2.88
Провер.	Кирсанова		10.2.88
Рук. гр.	Шленова		10.2.88
ГИП	Ковалев		10.2.88
Нач. отд.	Роменский		10.2.88
Н. контр.	Ковалев		10.2.88

3.407.1-157.1-15

Плита П105; П15.5
Брус Б5; Б10

Стадия	Масса	Масштаб
Р	см. табл.	1:10
Лист	Листов 1	

ЭНЕРГОСЕТЬПРОЕКТ
Северо-Западное отделение
Ленинград

Инв. № подл. | Подпись и дата | Взам. инв. №

HT-PROJECT LLC
SINCE 2020

Պաշտոն / Должность	Անուն, Ազգանուն / Имя, отчество	Ստորագր. / Подпись	Ամիս Ամսաթիվ / Дата, месяц
Ճարտարագետ	Է. Եղիազարյան		
Инженер	Э. Егиазарян		
Տնօրեն	Ա. Խալաթյան		
Директор	А.Халатян		

ԱՐԱՐԱՏԻ ՄԱՐԶ ԱՅՆԹԱՊ ՀԱՄԱՅՆՔ

Այնթապ համայնքի 1-ին, 2-րդ, 3-րդ,4-րդ, 5-րդ, 6-րդ, 6-ից 5-րդ փողոցների հատված, 8-րդ, 9-րդ, 12-րդ, 17-րդ, և 18-րդ փողոցների ասֆալտապատում, 8-ից 10-րդ փողոցների հատված և 13-րդ մասնակի ասֆալտապատում, 12-րդ, 12/1-րդ, 14-րդ, 15-րդ, 16-րդ, 18-րդ, 19-րդ, 20-րդ և Ժանյակագործների փողոցների հարդեցում

Ճանապարհային մաս
Дорожная часть

Փուլ / этап	Թերթ / Лист	Թերթեր / Листов
ԱՆ РП	4	4

150x50x15 ե/բ սալի П 15.5 տիպային կառուցվածքը
Ж/б лита П 15.5 150x50x15 типовая конструкция

<<ՀՏ-ՊՐՈԵԿՏ>> ՍՊԸ
<<ГТ-ПРОЕКТ>> ООО